АГЕНТСТВО МЕЖДУНАРОДНЫХ ИССЛЕДОВАНИЙ

ИННОВАЦИОННЫЕ ТЕХНОЛОГИИ СОВРЕМЕННОЙ НАУЧНОЙ ДЕЯТЕЛЬНОСТИ: СТРАТЕГИЯ, ЗАДАЧИ, ВНЕДРЕНИЕ

Сборник статей
по итогам
Международной научно-практической конференции
06 июля 2022 г.

Стерлитамак, Российская Федерация
Агентство международных исследований
Agency of international research
2022

УДК 00(082) + 001.18 + 001.89
ББК 94.3 + 72.4: 72.5
И 665

И 665
ИННОВАЦИОННЫЕ ТЕХНОЛОГИИ СОВРЕМЕННОЙ НАУЧНОЙ ДЕЯТЕЛЬНОСТИ: СТРАТЕГИЯ, ЗАДАЧИ, ВНЕДРЕНИЕ: Сборник статей по итогам Международной научно-практической конференции (Магнитогорск, 06 июля 2022 г.). - Стерлитамак: АМИ, 2022. - 94 с.

ISBN 978-5-907582-35-4

Сборник статей подготовлен на основе докладов Международной научно-практической конференции « ИННОВАЦИОННЫЕ ТЕХНОЛОГИИ СОВРЕМЕННОЙ НАУЧНОЙ ДЕЯТЕЛЬНОСТИ: СТРАТЕГИЯ, ЗАДАЧИ, ВНЕДРЕНИЕ», состоявшейся 06 июля 2022 г. в г. Магнитогорск.

Научное издание предназначено для докторов и кандидатов наук различных специальностей, преподавателей вузов, докторантов, аспирантов, магистрантов, практикующих специалистов, студентов учебных заведений, а также всех, проявляющих интерес к рассматриваемой проблематике с целью использования в научной работе, педагогической и учебной деятельности.

Авторы статей несут полную ответственность за содержание статей, за соблюдение законов об интеллектуальной собственности и за сам факт их публикации. Редакция и издательство не несут ответственности перед авторами и / или третьими лицами и / или организациями за возможный ущерб, вызванный публикацией статьи.

Мнение редакции может не совпадать с мнением авторов статей. При использовании и заимствовании материалов ссылка на издание обязательна.

Полнотекстовая электронная версия сборника размещена в свободном доступе на сайте https: // ami.im

Издание постатейно размещёно в научной электронной библиотеке elibrary.ru по договору № 1152 - 04 / 2015К от 2 апреля 2015 г.

ISBN 978-5-907582-35-4
УДК 00(082) + 001.18 + 001.89
ББК 94.3 + 72.4: 72.5

© ООО «АМИ», 2022
© Коллектив авторов, 2022

Ответственный редактор:

Сукиасян Асатур Альбертович, кандидат экономических наук

В состав редакционной коллегии и организационного комитета входят:

Алиев Закир Гусейн оглы,
доктор философии аграрных наук
Агафонов Юрий Алексеевич,
доктор медицинских наук
Алдакушева Алла Брониславовна,
кандидат экономических наук
Алейникова Елена Владимировна,
доктор государственного управления
Бабаян Анжела Владиславовна,
доктор педагогических наук
Баишева Зиля Вагизовна,
доктор филологических наук
Байгузина Люза Закиевна,
кандидат экономических наук
Булатова Айсылу Ильдаровна,
кандидат социологических наук
Бурак Леонид Чеславович,
кандидат технических наук, доктор PhD
Ванесян Ашот Саркисович,
доктор медицинских наук
Васильев Федор Петрович,
доктор юридических наук
Виневская Анна Вячеславовна,
кандидат педагогических наук
Вельчинская Елена Васильевна,
доктор фармацевтических наук
Габрусь Андрей Александрович,
кандидат экономических наук
Галимова Гузалия Абкадировна,
кандидат экономических наук
Гетманская Елена Валентиновна,
доктор педагогических наук
Гимранова Гузель Хамидулловна,
кандидат экономических наук
Грузинская Екатерина Игоревна,
кандидат юридических наук
Гулиев Игбал Адилевич,
кандидат экономических наук
Датий Алексей Васильевич,
доктор медицинских наук
Долгов Дмитрий Иванович,
кандидат экономических наук
Ежкова Нина Сергеевна,
доктор педагогических наук, доцент
Екшикеев Тагер Кадырович,
кандидат экономических наук
Епхиева Марина Константиновна,
кандидат педагогических наук
Ефременко Евгений Сергеевич,
кандидат медицинских наук
Закиров Мунавир Закиевич,
кандидат технических наук
Иванова Нионила Ивановна,
доктор сельскохозяйственных наук
Калужина Светлана Анатольевна,
доктор химических наук
Касимова Дилара Фаритовна,
кандидат экономических наук
Куликова Татьяна Ивановна,
кандидат психологических наук
Курбанаева Лилия Хамматовна,
кандидат экономических наук
Курманова Лилия Рашидовна,
доктор экономических наук
Киракосян Сусана Арсеновна,
кандидат юридических наук
Киркимбаева Жумагуль Слямбековна,
доктор ветеринарных наук
Кленина Елена Анатольевна,
кандидат философских наук
Козлов Юрий Павлович,
доктор биологических наук
Кондрашихин Андрей Борисович,
доктор экономических наук
Конопацкова Ольга Михайловна,
доктор медицинских наук
Ларионов Максим Викторович,
доктор биологических наук
Маркова Надежда Григорьевна,
доктор педагогических наук
Мухамадеева Зинфира Фанисовна,
кандидат социологических наук
Нурдавлятова Эльвира Фанизовна,
кандидат экономических наук
Песков Аркадий Евгеньевич,
кандидат политических наук
Половеня Сергей Иванович,
кандидат технических наук
Пономарева Лариса Николаевна,
кандидат экономических наук
Почивалов Александр Владимирович,
доктор медицинских наук
Прошин Иван Александрович,
доктор технических наук
Сафина Зиля Забировна,
кандидат экономических наук
Симонович Николай Евгеньевич,
доктор психологических наук
Сирик Марина Сергеевна,
кандидат юридических наук
Смирнов Павел Геннадьевич,
кандидат педагогических наук
Старцев Андрей Васильевич,
доктор технических наук
Танаева Замфира Рафисовна,
доктор педагогических наук
Терзиев Венелин Кръстев,
доктор экономических наук
Чиладзе Георгий Бидзинович,
доктор экономических наук
Шилкина Елена Леонидовна,
доктор социологических наук
Шошин Сергей Владимирович,
кандидат юридических наук
Юрова Ксения Игоревна,
кандидат исторических наук
Юсупов Рахимьян Галимьянович,
доктор исторических наук
Янгиров Азат Вазирович,
доктор экономических наук
Яруллин Рауль Рафаэллович,
доктор экономических наук

МЕДИЦИНСКИЕ НАУКИ

MEDICAL SCIENCES

Григорьян Т. А.
студент, 4 курс,
ГБОУ ВО «Ставропольский государственный педагогический институт»
(г. Ставрополь)
Кульчицкий В. Е.
Кандидат педагогических наук, доцент,
ГБОУ ВО «Ставропольский государственный педагогический институт»
(г. Ставрополь)

ПРИМЕНЕНИЕ СРЕДСТВ ЛЕЧЕБНОЙ ФИЗИЧЕСКОЙ КУЛЬТУРЫ НА ЗАНЯТИЯХ СО СТУДЕНТАМИ С ПОРОКОМ СЕРДЦА В ПЕДАГОГИЧЕСКОМ ДИСКУРСЕ

Аннотация

Данная статья посвящена изучению лечебной физической культуры и при работе со студентами с диагностированной мерцательной аритмией или с пороком сердца. В ходе исследования мы анализируем специфику заболевания, а также характер работы на занятиях по лечебной физической культуре в высшем учебном заведении. В качестве практического материала мы предлагаем две методики занятий в щадящем режиме. Результатом исследования стало определение средств и некоторых методик лечебной физической культуры при лечении сердечных заболеваний на уровне высшего учебного заведения.

Ключевые слова: *лечебная физкультура, профилактика, реабилитация, аритмия, порок сердца, щадящая методика.*

THE USE OF THERAPEUTIC PHYSICAL CULTURE MEANS IN THE CLASSROOM WITH STUDENTS WITH HEART DISEASE IN PEDAGOGICAL DISCOURSE

Abstract

This article is devoted to the study of therapeutic physical culture and when working with students diagnosed with atrial fibrillation or heart disease. In the course of the study, we analyze the specifics of the disease, as well as the nature of work in the classroom for physical therapy in a higher educational institution. As a practical material, we offer two methods of exercising in a gentle mode. The result of the study was the definition of means and some methods of physical therapy in the treatment of heart disease at the level of a higher educational institution.

Keywords*: physiotherapy exercises, prevention, rehabilitation, arrhythmia, heart disease, sparing technique.*

Комплексы по предотвращению и уменьшению влияния заболевания сердца на повседневную студенческую жизнь являются востребованными по двум позициям:

во - первых, в связи с требованиями ФГОСа, предполагающих реализацию ЛФК при различных заболеваниях легкой и средней степеней на занятиях в высшем образовательном учреждении и, во - вторых, из - за ускоряющегося, согласно социологическим данным Федеральной статистической службы, роста числа детей с выраженными чертами мерцательной аритмии или с пороком сердца [2, с. 220].

В свое время А. Фрейд писала, что лечебная физическая культура предлагает множество средств, позволяющих создать целостные комплексы по ослаблению влияния заболеваний сердца на повседневную жизнь [6].

Дж. Дьюи отмечал, что при серьезном заболевании, связанном с сердцем, либо при высокой степени развития аритмии требуется консультация у врача, в остальных случаях профилактика развития может осуществляться самостоятельно и при поддержке педагога с соответствующей специальностью [5].

Приведем основные правила, необходимые для подготовки к проведению комплекса ЛФК для студентов с мерцательной аритмией или пороком сердца.

1. Перед занятием нужно измерить пульс и давление. Если они отклоняются от нормы, то стоит либо отказаться от тренировки в этот день, либо сократить нагрузку.
2. Желательно заниматься в проветриваемой комнате / помещении, чтобы увеличить концентрацию кислорода, необходимого мышцам и связкам.
3. Выбирайте удобную просторную одежду, не сковывающую движения, не замедляющую кровоток при упражнениях, требующих разминки или предполагающих нагрузку на организм.
4. Перед занятием нужно разогреть мышцы с помощью легкого массажа, растираний, плавных поворотов или наклонов корпуса.
5. На начальном этапе нельзя делать резкие движения или начинать со сложных упражнений. Сложность, как и амплитуда, должны увеличиваться постепенно, а все движения должны быть плавными, направленными не на тренировку выносливости и силы, а на улучшение циркуляции крови.
6. Занятия должны быть регулярными, только так они принесут пользу: проведение занятий и комплексов упражнений, направленных на профилактику остеохондроза, варьируется от 3 - 4 до 5 - 6 повторов, в зависимости от желаемого результата, профилактики или коррекции, и от степени осложнения. Боль – это знак, что пора прекратить тренировку [1].

Методика ЛФК для студентов с мерцательной аритмией или пороком сердца направлена на профилактику и реабилитацию непостоянного, сбивчивого тока крови и создание бытового режима восстановления легких при оттоке воздуха и сердца при проявлении аритмии [3].

Обозначим этапы предлагаемой методики ЛФК на основании методических рекомендаций специалистов в данной области А.С. Гончарова:

1. И.п. – сидя.

2. Прислониться к спинке стула, не напрягаясь. Руки к плечам, локти развести в стороны (повтор 4 - 5 раз).

3. Перекат с пяток на носки с разведением ног в стороны. Одновременно сжимать и разжимать пальцы в кулаки (15 - 20 раз). Дыхание произвольное.

4. Скольжение ног по полу вперед и назад, не отрывая стопы от пола (6 - 8 раз). Дыхание произвольное.

5. Развести руки в стороны – вдох, руки на колени, наклонить туловище вперед – выдох (3 - 5 раз).

6. Сидя на стуле, опустить руку вдоль туловища. Поднимая правое плечо вверх, одновременно опустить левое плечо вниз. Сменить руку и плечо (повтор по 3 - 5 раз). Дыхание произвольное.

7. Сидя на краю стула, перевести руки на пояс. Расслабить туловище, свести локти и плечи вперед, опустить голову на грудь. Делая вдох - выпрямиться, развести локти и плечи, спину прогнуть, голову повернуть вправо (4 - 6 раз). Выпрямить спину.

8. Повторить пункт седьмой. Расслабиться, голову прижать к груди. Продолжая делать упражнение, голову повернуть влево – выдох, повернуть вправо – вдох (4 - 6 раз) [4, с. 66].

Вторую методику ЛФК лучше начинать после разминки, или массажа шеи / спины. Комплекс лечебной физкультуры в методике может включать как упражнения сидя, так и упражнения стоя. Нежелательным упражнением является легкий бег, он допускается в случаях контроля и поддержки. Вторая методика направлена на стабилизацию эмоционального и психофизиологического состояния учащегося после выполнения комплекса ЛФК [6].

Обозначим этапы для второй методики.

1. И.п. – стоя.

3. Разминка шеи: повороты вправо - влево, вращение вправо - влево (по 10 раз). Упражнение «уточка» – плавное движение подбородком к туловищу (груди) и от груди, шею необходимо держать ровно, не наклоняя.

4. Разминка плеч, вращение на себя и от себя, затем – то же, в разные стороны (6 - 8 раз).

2. Короткие махи руками в одну сторону, затем – в разные стороны (повтор по 3 - 5 раз).

3. Повороты корпусом влево - вправо. Затем – с усилием. Наклоны корпусом влево - вправо (по 10 раз).

4. Вращение корпусом влево - вправо. Дыхание произвольное. Наклоны вперед - назад (по 6 - 8 раз).

5. Ноги в стороны. Коснуться кончиками пальцев левой ноги, центра, правой ноги (по 3 - 5 раз). Дыхание произвольное.

6. Упражнение на восстановление дыхания. Дыхание ровное. Затем – частое. После восстановления дыхания проводится упражнение на задержку дыхания на 25 - 30 секунд. Потом проводится повторное восстановление. Количество повторов – по самочувствию [4].

Исходя из опыта педагогической практики и работы со студентами с пороком сердца на занятиях по ЛФК, можно сказать, что упрощенные методики для студентов с мерцательной аритмией или пороком сердца – наиболее эффективный, гуманный и, в целом, с педагогической точки зрения, верный способ восстановления ритма работы легких и сердца с недопущением развития проблем со здоровьем.

Выводы. Итак, мы показали примеры эффективных методик ЛФК при работе с лицами с пороком сердца. Подводя итоги, можно отметить, что, несмотря на первостепенные задачи преподавателя, выступающего как специалист в области лечебной физической культуры, следует уточнить, что в процессе выбора методики в соотношении с индивидуальным здоровьем каждого человека, имеющего проблемы со здоровьем, нужно руководствоваться, во - первых, спецификой заболевания, ее формой, и, во - вторых, характером предыдущих занятий, привычных для организма лица с пороком сердца. Место воспитательного процесса в данном случае занимает базис воспитания с ролевой концепцией развития.

Список использованной литературы

1. Ашихин В.Г. Восстановительная медицина, спортивная медицина, лечебная физкультура, курортология и физиотерапия. В сборнике: Актуальные вопросы медицины. Сборник статей II Международной научно - практической конференции. 2020. С. 116 - 120.
2. Гончаров, А. С. Лечебная физическая культура для студентов с мерцательной аритмией или пороком сердца // Молодежь и образование XXI века : Материалы XIX научно - практической конференции студентов и молодых ученых (13 мая 2021 г., Ставрополь, СГПИ), Ставрополь, 13 мая 2021 года. – Ставрополь: Ставропольский государственный педагогический институт, 2021. – С. 220 - 224. – EDN XPXKIH.
3. Епифанов, В.А. Лечебная физическая культура. М.: Авторская академия 2016. - 445с.
4. Дьюи, Дж. Психология и педагогика мышления / Пер. с англ. Н.М. Никольской. – М.: Совершенство, 1997. – 208 с.
5. Фрейд, А. Детский психоанализ. – СПб.: Питер, 2003. – 590 с.
6. Min, L. Sun Yat - Sen’s philosophy in historical retrospective // Актуальные научные исследования в современном мире. – 2021. – No 12 - 4(80). – P. 90 - 94. – EDN IWYEKX.

© Григорьян Т.А., Кульчицкий В.Е. 2022

ПЕДАГОГИЧЕСКИЕ НАУКИ

PEDAGOGICAL SCIENCES

Волкова Л.М.,
к.п.н., профессор
Санкт - Петербургский государственный университет гражданской авиации,
Г. Санкт - Петербург, Российская Федерация

ТЕХНОЛОГИЯ РАЗВИТИЯ КРИТИЧЕСКОГО МЫШЛЕНИЯ СТУДЕНТОВ АВИАЦИОННОГО ВУЗА

Аннотация

Представлена значимость критического мышления для формирования профессиональных компетенций и технология его развития у студентов авиавуза, занимающихся спортивным плаванием

Ключевые слова

Физическая культура и спорт, плавание, студент, авиация

Актуальность. В настоящее время преобразования, происходящие в различных сферах российского общества, в том числе в авиационной отрасли, затрагивают широкий спектр социально - профессиональных вопросов, связанных с решением проблем адаптации выпускников авиавуза к современным условиям профессиональной деятельности [2]. Реформы общества существенным образом влияют на образовательный процесс высшей школы, предъявляя новые требования к качеству подготовки студентов.

Основные характеристики авиационного специалиста, который обладает критическим мышлением, сводятся к следующему:

- подвергает анализу вопросы и проблемы, имеющие большое значение;
- качественно интерпретирует информацию, относящуюся к делу;
- проверяет решения в соответствии с достоверными критериями;
- оценивает скрытые смыслы и последствия принятых решений;
- проявляет высокий уровень коммуникации при решении сложных задач.

Однако анализ деятельности выпускников авиационных специальностей показывает, что на заре своей профессиональной карьеры большинство из них не могут претворять в жизнь выделенные качества [1,3]. Выпускники вузов недостаточно подготовлены к реальной авиационной профессии. В связи с этим задачей профессионального образования является поиск и разработка технологий развития критического мышления студентов.

Методы исследования. Обобщение педагогического опыта, опрос, экспертная оценка, моделирование, математическая статистика. Исследование проводилось в Санкт - Петербургском госуниверситете гражданской авиации, участвовали студенты 1 - 2 - х курсов факультета летной эксплуатации.

Результаты и их обсуждение. Исследований развития критического мышления в образовательном процессе студентов авиавуза не обнаружено.

В основу нашей разработки технологии развития критического мышления было положено индивидуально - групповое планирование педагогического процесса на базе текущего состояния студентов и их личностных особенностей. Особое внимание обращалось на развитие способности студентов - спортсменов мыслить продуктивно, чтобы происходило не просто усвоение техники выполнения плавательных упражнений и механическое выполнение тренировочной нагрузки, а развитие мышления студентов, способности аналитически рассматривать теорию, методику и средства физической культуры. Студенты в ходе тренировочного процесса не только повышали уровень своей подготовленности, но и осваивали способы работы с информацией по технике плавания, интенсификации нагрузки, способах восстановления и т.п., учились развивать собственное мнение, строить умозаключения доказательств, выражать свои мысли четко и понятно.

При развитии критического мышления обращали внимание на совершенствование качеств: готовность к планированию, гибкость (готовность менять точку зрения, мыслить по - новому, исправлять свои ошибки), настойчивость, поиск компромиссных решений и др.

Основными принципами развития критического мышления были:

- поиск возможных путей решения вопроса (приемы: мозговой штурм, интеллектуальная разминка, корзина идей, «взаимоопрос» и др.);
- умение правильно спрашивать (приемы: метод Кирлинга, воронкообразные вопросы, метод контрольных вопросов и др.);
- работа с оригинальными идеями, поиск креативных решений в нестандартных ситуациях (приемы: «круги по воде», «Кластер» и др.).

Преподаватель - тренер выступал в роли координатора работы: направлял усилия студентов в определенное русло, сталкивал различные суждения, создавал условия, побуждающие к принятию самостоятельных решений, при этом учитывал специфику вида спорта, специфику знаний, методы их усвоения и практическое применение.

Заключение. Исследование доказывает, что технологии развития критического мышления позволяют работать с информацией в любой области знания, в том числе и по дисциплине «Физическая культура и спорт». Студенты, обладающие высоко развитым критическим мышлением, очень мотивированы, способны в будущем сформировать суждения о том, насколько выбранные пути решения той или иной проблемы рациональны, они гибкие в преодолении решения профессиональных задач, умеют интерпретировать большой объем информации, владеют коммуникативными навыками, способны к быстрому и адекватному решению нестандартных авиационных ситуаций.

Список использованной литературы:

1. Волков, Е.Н. Тесты критического мышления: вводный обзор / Е.Н. Волков // Психологическая диагностика. 2015, № 3. — С. 5 - 23.

2. Волкова, Л.М. Профессиональное образование в университетах через индивидуальные образовательные траектории / Л.М. Волкова, А.В. Алехина, О.Н. Устинова, Д.Г. Ганин, С.С. Плотникова, Л.В. Митенкова // Ученые записки университета П.Ф. Лесгафта. 2022. № 3 (205). С. 41 - 45.

3. Плотникова, Н.Ф. Формирование критического мышления студентов вуза в условиях командной формы организации обучения: монография / Н.Ф. Плотникова. – Казань: Изд - во Казан. университета, 2015. – 84 с.

© Волкова Л.М., 2022

Криворученко И. Н.,
учитель начальных классов,
МБОУ «Гимназия №2»,
г. Белгород, РФ

ИННОВАЦИОННЫЕ ТЕХНОЛОГИИ РАБОТЫ В НАЧАЛЬНОЙ ШКОЛЕ

Аннотация

Данная статья рассказывает об инновационных технологиях работы учителя начальных классов по ФГОС. Актуальность этой темы продиктована временем. **Главная цель**: совершенствование работы учителя, повышение своего педагогического уровня. **Задачи работы:** организовать на уроках с помощью современных образовательных технологий такую учебную деятельность, которая обеспечит достижение новых образовательных результатов, позволит ученикам развить свои способности. **Вывод:** никакие, даже самые замечательные, методические материалы и наисовременнейшее оборудование не дадут результата, если не начать с себя.

Ключевые слова

Учитель, ученик, групповая работа, технология, научить.

Учить детей сегодня трудно, и раньше было нелегко.
Читать, считать, писать учили: «Даёт корова молоко».
Век XXI – век открытий, век инноваций, новизны,
Но от учителя зависит, какими дети быть должны…

Если раньше интересовало, сколько ученику отчитали уроков, сколько он решил задачек, сколько он часов пробыл в школе, теперь вопрос "сколько" уходит, и требования предъявляются, каким он стал после того, как он прошел через эти уроки. Какие умения у него появились? Как он умеет вести себя в жизни? Насколько он готов к применению, к практике тех знаний?

Учиться - что же это значит? Учить себя, и в этом весь секрет…

Ты получаешь знания, умения, ты получаешь на любой вопрос ответ!

Главная цель: совершенствование работы учителя, повышение своего педагогического уровня.

Задачи работы: организовать на уроках с помощью современных образовательных технологий такую учебную деятельность, которая обеспечит достижение новых образовательных результатов, позволит ученикам развить свои способности. [1, с 12]

Инновационные технологии - это внедрение новых, перспективных методов работы. Одним из таких методов я считаю групповую работу.

Я использую работу в группах на уроках литературного чтения, математики, русского языка, окружающего мира. Весь класс поделен на 3 группы по уровню усвоения учебной информации (только дети об этом не знают):

1. «Открыватели» - слабо мотивированные.
2. «Почемучки» - достаточно мотивированные.
3. «Всезнайки» - мотивированные.

Задания на уроках учащиеся получают по группам и выполняют их с интересом.

На уроке математики после изучения задач на движение группы получают следующие задания:

«Открыватели» - решить задачу на нахождение расстояния по известным скорости и времени.

«Почемучки» - придумать вопрос к задаче по данному условию.

«Всезнайки» - составить задачу по данному чертежу.

Такие формы работы я использую на уроках математики. Это:

- парная работа «Задача для друга» (дома дети составляют задачу по изученному материалу и обмениваются своими задачами в начале урока),
- групповая работа «Составь кроссворд» (дети каждого ряда составляют кроссворды, используя математические термины),
- групповая работа «Узнай фигуру»

Проблемы есть. Они решаемы. Главное не отступать и идти намеченной дорогой. И помнить, что никакие, даже самые замечательные, методические материалы и наисовременнейшее оборудование не дадут результата, если не начать с себя. Так, качество знаний в 2021 - 2022 уч. году в моем 3 классе по русскому языку составило 72 % при успеваемости 100 % , по математике - 81 % при успеваемости 100 % .

Я вижу свой труд в моих выпускниках – семиклассниках, они меня навещают и интересуются, как у меня дела, а я в свою очередь пребываю в курсе их дел, проблем и новостей. На сегодняшний день они сами могут организовать работу для участия в конкурсах и мероприятиях различного уровня, организуют свой досуг и продолжают оставаться такими же дружными и сплоченными.

Обучать - нелегкая задача, научить - задачка посложней.

Только тот учитель настоящий, кто легко справляется и с ней.

Список использованной литературы:

1. Цукерман Г. А. , Поливанова К. Н. Введение в школьную жизнь. Программа адаптации детей к школьной жизни. Вита - Пресс, 2014. - 128 стр.

© Криворученко И. Н., 2022

ПСИХОЛОГИЧЕСКИЕ НАУКИ

PSYCHOLOGICAL SCIENCES

Скупейко А. А.
Студентка 5 курса факультета психологии ТвГУ
Васильева Т. М.
Доцент кафедры психологии труда и клинической психологии
Факультета психологии ТвГУ, медицинский психолог ГБУЗ ОКПНД
Коштырева Е. А.
Медицинский психолог ГБУЗ ОКПНД

ОЦЕНКА ЭФФЕКТИВНОСТИ ПРОВЕДЕННОЙ ПСИХОКОРРЕКЦИОННОЙ ПРОГРАММЫ ПОСРЕДСТВОМ ОТСЛЕЖИВАНИЯ СТАДИЙ ПСИХОТЕРАПЕВТИЧЕСКИХ ИЗМЕНЕНИЙ У ХИМИЧЕСКИ ЗАВИСИМЫХ

Аннотация: в статье рассматривается прогресс по стадиям психотерапевтических изменений в результате прохождения реабилитационной программы, который отслеживается с помощью психодиагностической методики. Приводятся используемые методы реабилитации и отмечается эффективность их применения.

Ключевые слова: психокорреционная программа, химическая зависимость, стадии психотерапевтических изменений, программа «12 - шагов», дневные занятия (Day - Top), система А. С. Макаренко.

В настоящее время эффективность лечения химических зависимостей является достаточно низкой, так чем больше времени проходит после выписки с лечения, тем меньшим становится процент пациентов, находящихся в ремиссии. В связи с этим актуальным является вопрос разработки реабилитационных программ для лечения химических зависимостей с целью усовершенствования психологической помощи аддиктам. В нашей работе мы провели оценку эффективности психокоррекционной работы с помощью психодиагностической методики, отслеживающей стадии психотерапевтических изменений.

При реабилитации использовались следующие методы: программа «12 - шагов», дневные занятия (Day - Top), система А. С. Макаренко, тренинговые программы.

Программа «12 - шагов», которая представляет собой всемирно известную систему лечения алкоголизма и наркомании с доказанной эффективностью, предполагающая духовное переориентирование для зависимых. Целью является признание своей зависимости, апеллирование к «высшей силе» для излечения, возмещение ущерба, нанесенного другим людям в состоянии активного употребления, донесение знания до других зависимых, участие в группах самопомощи. Она включает в себя следующие этапы [2, с. 113].

Группы самопомощи «12 - шагов» свободны от дискредитации и осуждения, участие в них анонимно и конфиденциально. Для выздоровления от зависимостей в этих группах используется методика и основные принципы сообщества Анонимных Алкоголиков, действующего более чем в 150 странах мира и объединяющего в настоящее время миллионы людей [1, с.27].

Дневные занятия (Day - Top), представляющие собой одну из важнейших методик, которая применяется в условиях терапевтического сообщества. Методика подразумевает интенсивное вхождение в программу и плодотворную индивидуальную работу со специалистами и в группе [3, с.23].

Основой педагогической системы А.С. Макаренко являются коллектив и труд. Целью использования данной системы является воспитание инициативной, активной и самостоятельной личности, готовой к творческому участию в социальном преобразовании мира. Важно, что формирование этих навыков происходит естественно, без применения давления, а наоборот, путем укрепления веры реабилитантов в собственные возможности и силы.

Тренинговые программы успешно применяются в программе реабилитации и способствуют проработке дефектов характера, которые могут быть спровоцированы употреблением ПАВ.

Выборку исследования составили 32 пациента мужского пола, имеющие зависимость от ПАВ, которые проходили реабилитацию в центре «Родник» г.Твери в возрасте от 20 до 45 лет. Все испытуемые проходили стационарное лечение. Экспериментальную группу составили пациенты, прошедшие психологическую коррекцию, в количестве 18 человек контрольную – не прошедшие психологическую коррекцию, в количестве 14 человек. Две исследуемые группы пациентов проходили реабилитацию в центре «Родник» по программе «12 Шагов», дневные занятия (DAY - TOP), система Макаренко, занятия Кинезиотерапией, занятия в группах самопомощи. При этом пациенты экспериментальной группы проходили еще модифицированный медицинским психологом Савченко Л.А. тренинг Булыгиной В.Г. по формированию адаптивного совладающего поведения у пациентов с зависимым поведением. Работа, проводимая со всеми пациентами центра, была направлена на коррекцию иррациональных установок, изменение их привычного образа мировосприятия, а с пациентами, которые посещали тренинг, проводились дополнительные психокоррекционные занятия, направленные на формирование адаптивных способов совладания с зависимостью.

В данной работе мы представляем результаты опросника для исследования стадий психотерапии URICA (шкала оценки изменений Университета Род - Айленда). В методику входят 4 шкалы, которые соответственно отображают стадии психотерапевтических изменений: стадия предразмышления, стадия размышления, стадия действия, стадия сохранения и общий показатель по шкалам - общий индекс готовности к изменениям.

Целью представленной методики является отнесение пациента к той или иной стадии терапии, выделяя шкалы, по которым обнаруживаются наибольшие показатели. Также в исследованиях было установлено, что пациент может находиться одновременно на нескольких стадиях. У пациентов экспериментальной группы показатели по исследуемым стадиям являются лучше, чем у пациентов контрольной.

Анализ результатов исследования экспериментальной группы.

В экспериментальной группе пациентов выявлены достоверные сдвиги в результате прохождения психокоррекции по показателям: «стадия размышления» (p=0,001), показателю «стадия действия» (p=0,008), «стадия сохранения» (p=0,025), «общий индекс готовности к изменениям» (p=0,001). После проведенной психокоррекции значения исследуемых показателей повысилось, то есть они стали иметь большую выраженность. Это означает, что пациенты стали лучше осознавать имеющиеся у них проблемы и задумываться о возможности их разрешения, у пациентов повысилась готовность к осуществлению необходимых изменений для преодоления зависимости, они стали применять больше усилий для избавления от имеющейся зависимости.

Также стоит отметить, что по результатам математической обработки данных в экспериментальной группе пациентов имеется сдвиг в большую сторону по показателю «стадия действия», а в контрольной группе пациентов такой сдвиг отсутствует. Из этого следует, что испытуемые из экспериментальной группы после пройденного лечения предпринимают больше действий для преодоления имеющейся зависимости.

Список источников

1. Автономов Д.А. Реабилитационные программы / Серия «Правовая наркология». Выпуск 4. – М: РБФ НАН, 2012. – 448 с.
2. Кулаков С.А. Руководство по реабилитации наркозависимых / С.А. Кулаков, С.Б. Ваисов. – СПб.: Речь, 2006. – 240 с.
3. Никитин А.С. Программа немедицинской социальной реабилитации и адаптации лиц, страдающих алкогольной и наркотической зависимостью. Реабилитационный центр «Родник», 2019 – 42 с.

(©) Скупейко А.А., Васильева Т.М., Коштырева Е.А. 2022

СОЦИОЛОГИЧЕСКИЕ НАУКИ

SOCIOLOGICAL SCIENCES

Фукалова В.Ю.,
студентка кафедры СОРМ
Белгородский государственный национальный исследовательский университет
г. Белгород, Российская Федерация
Научный руководитель: **Прядко С.Н.,**
доцент кафедры менеджмента и маркетинга
Белгородский государственный национальный исследовательский университет
г. Белгород, Российская Федерация

МАРКЕТИНГОВОЕ ИССЛЕДОВАНИЕ РЕГИОНАЛЬНОГО РЫНКА КОНДИТЕРСКИХ ИЗДЕЛИЙ

Аннотация

В статье представлены краткие результаты исследования регионального рынка кондитерских изделий. Рассмотрены факторы выбора кондитерских изделий компании Ferrero. Исследование было проведено в апреле 2022 года с помощью Google - формы. Выборка составила 58 респондентов 65 % женщин и 35 % мужчин. В ходе исследования были выявлены основные критерии выбора кондитерских изделий, к ним относятся: цена, качество продукта, вкус.

Ключевые слова

Маркетинговые исследования, рынок кондитерских исследований, опрос потребителей.

Введение

В данной статье приведены результаты исследования по теме «Исследование рынка кондитерских изделий компании Forrero.». Данная тема актуальна, так как последнее время рынок кондитерских изделий устойчиво развивается. Это можно объяснить улучшением экономической ситуации в стране. Как известно в России кондитерские изделия всегда были популярным товаром. Основной проблемой рынка кондитерских изделий является колебание спроса. Также рынку кондитерских изделий присуща высокая конкуренция, поэтому производителям необходимо постоянно совершенствовать свой товар.

Цель работы - проанализировать факторы выбора кондитерских изделий компании Forrero.

Методы исследования - в качестве метода исследования я выбрала онлайн опрос, проводимый с помощью Google - формы. Количество респондентов составило 58 человек.

[https: // forms.gle / c7wJ6TkP58pu1d41A]

Основная часть

В ходе исследования было выявлено, что кондитерские изделия находятся в высоком спросе, 85 % респондентов отметили, что приобретают сладкую продукцию.

На вопрос «Как часто Вы покупаете кондитерские изделия?» ответы распределись следующим образом:

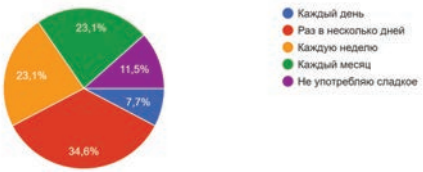

Рисунок 1. «Распределение ответов на вопрос «Как часто Вы покупаете кондитерские изделия?»

Наибольшую популярность среди покупателей имеют такие товары, как: шоколад, шоколадные конфеты и печенье. Лишь 15 % респондентов не употребляют сладкие изделия.

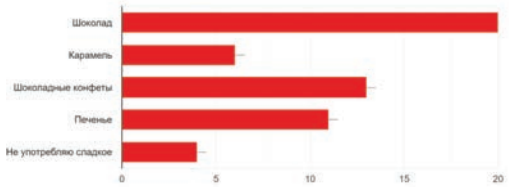

Рисунок 2. Распределение ответов на вопрос «Какие кондитерские изделия Вы предпочитаете?»

Также был задан вопрос, знают ли респонденты о такой компании кондитерских изделий, как Forrero, 80 % знают о данной компании, 7,7 % возможно слышали, 11,5 % никогда не слышали о данной компании.

Ассортимент данной компании устраивает 50 % опрашиваемых, 27 % частично устраивает и 4 % полностью не устраивает.

Важным критерием при выборе товара является цена. По результатам исследования не всех респондентов устраивает ценовая политика кондитерских изделий компании Forrero.

В ходе исследования были выявлены основные критерии при выборе кондитерских изделий, к ним относится: вкус, личные предпочтения, цена. Меньше внимания покупатели обращают на дизайн упаковки и состав.

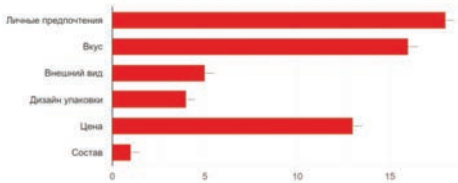

Рисунок 3. Распределение ответов на вопрос «По какому критерию Вы выбираете кондитерские изделия при покупке? »

Рынку кондитерских изделий присуща высокая конкуренция, поэтому производителям необходимо постоянно совершенствовать свой товар и привлекать новых покупателей. Для этого можно проводить мероприятия, которые способны простимулировать покупательскую способность, к ним относятся скидки, дегустация продукции, реклама.

Выводы:

По результатам проведенного исследования были выявлены основные критерии выбора кондитерских изделий компании Forrero. Большая часть участников исследования приобретают сладкую продукцию минимум раз в неделю. При выборе сладостей покупатели в первую очередь ориентируются на вкус, личные предпочтения и цену товара.

Чтобы простимулировать покупательскую способность потребителей предлагается проводить различные мероприятия: акции, снижение цен, дегустации, реклама.

В результате контент - анализа было выявлено отношение потребителей к кондитерским изделиям компании Forrero. Основную часть респондентов устраивает ассортимент данной компании. Потребители отмечают вкус и приятный внешний вид продукции. Однако не все участники опроса согласны с ценовой политикой компании.

Список использованной литературы

1. Tkhorikov B. Technology of municipal public heath service assessment // European researcher. – 2011. – № 11. P. 1554 - 1556

2. Прядко С.Н., Гарипова А.В. Маркетинг и логистика. 2021. № 1 (33). С. 42 - 53.

3. Официальный сайт Google Формы. Электронный ресурс. Режим доступа:. https: // docs.google.com / forms / d / 1qvIdpwN2W7uB2 fTU582HQ3WCAPk 7PUqP8WsR R0sWzOM / edit?usp=sharing

© Фукалова В.Ю., 2022

ТЕХНИЧЕСКИЕ НАУКИ

TECHNICAL SCIENCE

Вчерашний Д.Д.
магистрант 1 курса
ФГБОУ ВО «Томский государственный
архитектурно - строительный университет»

МЕТОД СОКРАЩЕНИЯ СРОКОВ СТРОИТЕЛЬСТВА ПОТОЧНО - ПАРАЛЛЕЛЬНЫМ И СОВМЕЩЕННЫМ ВЫПОЛНЕНИЕМ СТРОИТЕЛЬНО - МОНТАЖНЫХ РАБОТ

Аннотация

Рассмотрен вопрос сокращения сроков строительства и ускорения стройки поточно - параллельным и совмещенным способом. Были детально изучены все возможные наиболее эффективные области применения, примеры. Также исследованы обширные аспекты использования.

Ключевые слова

Сокращение, временя, оптимизация, процессы, монтажные.

Введение

Во время строительства для сокращения его себестоимости порой бывает очень важно ускорить его. Для этого существуют всевозможные технологические приёмы, уловки. В случае если рядом строятся сразу несколько строительных объектов, возможно поставить строительство на поток или конвейер. То есть параллельно у нескольких строительных объектов сначала возводятся одинаковые части. Например, фундамент. В случае, если строительные объекты удалены друг от друга, техника, необходимая для возведения одинаковых частей, перемещается от объекта к объекту.

Дифференцировать процесс разбиения строительства на малейшие операции можно вплоть до нескольких движений рук рабочего - строителя. Но не всегда это экономически выгодно, на пользу строительства и уменьшает себестоимость. Поэтому здесь тоже не помешает небольшой расчёт для оптимизации.

Разница между поточно - параллельным и совмещенным выполнением строительно - монтажных работ

Разница не очень большая. Поточный параллелизм подразумевает под собой, в первую очередь, поток, что - то вроде конвейера. Совмещение же — это всего лишь часть потока или конвейера.

Давайте разберем эти два способа на более конкретном примере.

Например, рабочий - строитель делает кладку, укладывает кирпичи в ряд один за другим. После выполнения этой процедуры он может, например, заняться дальше шпатлеванием, выравниванием поверхности или же перейти на другой строительный объект и продолжить делать кладку там.

Если этот рабочий продолжит дальше не кладку, а шпатлевать, но больше на себя других функций не возьмёт, например, заливку цементом, то это уже ближе к совмещению.

Вернемся опять к этому же примеру. Если рабочий меняет свою деятельность на шпатлевание, то ему нужно будет поменять инструмент, поменять позицию, подготовиться, приноровиться. На всё на это может уйти уйма времени. Если же он

продолжит укладывать кирпичи в ряд, но просто на другом объекте или на другой стене, то ему нужно только поменять позицию. Инструменты те же и он может продолжать работу. Не всегда параллельная поточность или совмещение может быть актуально для конкретного работника.

Выводы

Существуют закономерности или графики изменения продуктивности, которая обычно варьируется и достигает пика примерно к середине стройки. И идёт на спад к её завершению. Этому методу характерна стабильная загрузка строительной техники. На первом здании, с которого начинается строительство, копают котлован и начинают создавать фундамент. В это же время на втором здании строительства также начинают рыть котлован. Потом, на первом здании начинают его возводить, на втором копают котлован, на третьем возятся с фундаментом. Этими методами можно достичь непревзойденной быстроты построения.

Список литературы:

1. Жадановский Б.В., Ерижокова Е.С. Поточный метод как способ организации строительства. — Системные технологии. — 2018. — № 28. — С. 136—140.
2. Белецкий Б.Ф. Технология строительного производства. Учеб. Для студ. вузов обуч. по направл. «Строительство», - Издательство АСВ, 2001 – 416 с.; ил.
3. СП 70.13330.2012. Несущие и ограждающие конструкции (актуализированная редакция СНиП 3.03.01 - 87). М.: Госстрой, ФАУ «ФЦС», 2012. – 205 с.
4. Корчагина, О. А. Определение гидрофизических свойств бетона: метод. указ. / О. А. Корчагина, А. А. Мамонтов, С. А. Мамонтов. – Тамбов, –изд - во ТГТУ, 2013.
5. Бунт, А.М. Анализ эксплуатации опалубочных зам ков в условиях российских строительных площадок // Технологии бетонов, 2015. № 11 - 12 (112 - 113). С.23·25.

© Вчерашний Д.Д., 2022

Вчерашний Д.Д.
магистрант 1 курса
ФГБОУ ВО «Томский государственный
архитектурно - строительный университет»

СОВЕРШЕНСТВОВАНИЕ ТЕХНОЛОГИЙ ВОЗВЕДЕНИЯ ЗДАНИЙ И СООРУЖЕНИЙ В ЭКСТРЕМАЛЬНЫХ ПРИРОДНО - КЛИМАТИЧЕСКИХ УСЛОВИЯХ

Аннотация

В данной статье было рассмотрено основы организации мероприятий по строительству и применяемых во время него в жёстких условиях природы и климата материалов. Высокая степень трудности управления строительными мероприятиями, особенно на арктических территориях, спровоцирована агрессией

среды из вне, скачками показателей погоды (а именно отрицательными ее значениями зимой), осуществляя работы на земле могут появляться сложности из - за оледенения грунта и активности передвижения пластов.

Ключевые слова

Экстремальные природно - климатические условия, бетонные работы, земельные работы, холодный климат, технологические приемы, жаркий климат.

Введение

Чаще всего здания и сооружения возводятся в экстремальных климатических условиях. К ним можно отнести: близкие к низким температуры окружающего воздуха, запредельные нагрузки от ветров, побережье моря с ощутимой высокой влажностью воздуха, очень тёплый климат. По нормативным требованиям условия зимнего времени наступают при суточной температуре, минимум, меньше 0℃ и в тот момент, когда средняя температура воздуха окружающей среды в сутки не сильно отличается от 5 ℃.

Конструкции и обеспечения их долговечности эксплуатации, объединённые в три группы

Первый способ, необходимость обеспечить приемлемые плотности бетона через всевозможные технологические воздействия. Здесь во время изготовления бетонной смеси применяют специфические цементы, высококачественные заполнители, вводят в её состав гидрофобизирующих и пластифицирующих добавки, снижают насколько возможно водоцементное отношение; при помещении цементной смеси в опалубку ее хорошо уплотняют способом вибрации, виброштампования и вакуумирования, вибропрессования и так далее.

Создающие дополнительное воздухововлечение в бетон, видоизменяющие структуру его пористости, после чего бетон по - другому принимает на себя воздействие гидростатического давления при доведении воды до перехода в лёд, и повышается его морозостойкость.

Второй способ, повышения стойкости бетона – это карбонизация и пуццоланизация. Но он не для кислых, углекислых и магнезиальных вод.

Третий способ, специальная обработка уже готовых изделий: поверхности покрываются гидроизоляционными материалами, окрашиваются, оштукатуриваются или их обмазывают; осуществляется поверхностная пропитка бетонной конструкции веществами, реагирующими на уровне химических реакций с минералами цементного камня; пропитывают структуру бетона различными компонентами для повышения его эксплуатационной стойкости и прочности.

Выводы

В итоге, возведение зданий и сооружений с учетом географии строительства, характеризующееся определенными метеорологическими и природно - климатическими условиями, влечёт за собой определенные особенности. Поэтому поднять эффективность строительства в экстремальных природно - климатических условиях – это комплексная обширная задача организации и технологии

строительного производства, цель которой повышение качества строительства, сокращение его сроков, трудозатрат и стоимости работ.

Список литературы:

1. Шейкин А.Е. К вопросу прочности, упругости и пластичности бетона. Труды МИИТ, вып. 69. М, 1946.
2. Иванов Ф.М. Сб. «Физико - химическая механика дисперсных структур». М., М., 1966.
3. СП 70.13330.2012. Несущие и ограждающие конструкции (актуализированная редакция СНиП 3.03.01 - 87). М.: Госстрой, ФАУ «ФЦС», 2012. – 205 с.
4. Корчагина, О. А. Определение гидрофизических свойств бетона: метод. указ. / О. А. Корчагина, А. А. Мамонтов, С. А. Мамонтов. – Тамбов, –изд - во ТГТУ, 2013.
5. А. Е. Коршунов, А. А. Мольков – Нижний Новгород: Изд - во ННГАСУ, 2016. Технические условия (С изменениями N 1, 2) – М. Стандартинформ, 2008.

© Вчерашний Д.Д., 2022

Гаджиев М.Г.
бакалавр 4 курса МГТУ «СТАНКИН»,
г. Москва, РФ
Журавлева Н.А.
бакалавр 4 курса МГТУ «СТАНКИН»,
г. Москва, РФ
Шайдуллов А.А.
бакалавр 4 курса МГТУ «СТАНКИН»,
г. Москва, РФ
Научный руководитель: Елисеева Н.В.
к.т.н., доцент МГТУ «СТАНКИН»,
г. Москва, РФ

ИНСТРУМЕНТЫ ДЛЯ АНАЛИЗА ДОСТУПНОСТИ САЙТОВ

Аннотация

Работа по повышению уровня доступности интернет - ресурса для людей с ограниченными возможностями начинается с полного анализа существующего сайта на выявление его степени доступности. Такой анализ может проводиться разными способами: как с помощью сторонних приложений, так и с помощью средств внутри браузера.

В данной статье рассматриваются расширения для браузеров, которые веб - разработчики могут использовать при анализе сайтов.

Ключевые слова

Доступность, сайт, интернет - ресурс, браузер, браузерное расширение, люди с ограниченными возможностями.

Аудитория пользователей Интернета растет с каждым годом, собственно, как и количество активных веб - сайтов. Статистика исследования, проведенного компанией Netcraft, показывает более чем десятикратный рост количества активных сайтов, размещенных в Сети за последние 20 лет. [1] Число пользователей же увеличивается постепенно в связи с распространением среди населения технологий, обеспечивающих доступ к Интернету. Например, по информации, представленной группой Statista, в России с 2015 по 2021 год интернет - пользователей стало больше приблизительно на 19,3 миллиона человек, а на начало 2022 года 7 россиян из 10 пользуются Интернетом. [2] Данная статистика примерно прослеживается по всему миру: из 7,95 млрд. человек населения Земли около 5 млрд. являются пользователями Всемирной сети, что составляет около 63 % от всего населения. [3]

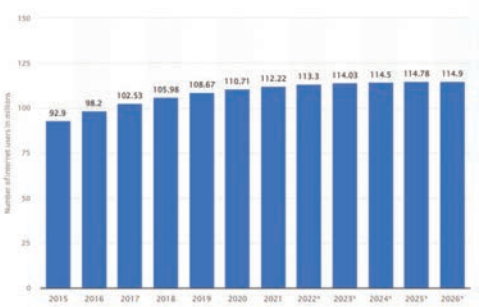

Рисунок 1. График роста количество пользователей Интернета (в млн. чел.) в России с прогнозом до 2026 года.

Источник: Forecast of internet users volume in Russia from 2015 to 2026 [Электронный ресурс]. — Режим доступа: https: // www.statista.com / statistics / 567007 / predicted - number - of - internet - users - in - russia / , свободный.

Важно понимать, что среди такого большого количества пользователей присутствуют представители различных категорий населения, в том числе и люди, имеющие какие - либо проблемы со здоровьем. Чтобы был ясен масштаб, необходимо ознакомиться со статистикой Всемирной организации здравоохранения (ВОЗ), которая гласит, что в 2011 году 253 миллиона человек (3,2 % населения) имеют серьезные нарушения зрения или полную слепоту, 466 млн. (6 %) страдают от проблем со слухом — в том числе и полной глухоты, почти 200 млн. (2,6 %)

имеют нарушения когнитивных способностей, а 75 млн. (1 %) нуждаются в инвалидной коляске из - за нарушения физических способностей. Кроме того, на 2017 год в мире насчитывалось уже 962 млн. пожилых людей (12,7 %), имеющих пониженные показатели способностей жизнедеятельности в связи с возрастными изменениями. [4]

Таким образом, потенциально 2 пользователя Интернета из 10 могут нуждаться в адаптации веб - сайтов под людей с ограниченными возможностями. Поэтому веб - разработчикам необходимо включать в свою работу либо повышение уровня доступности уже существующих интернет - ресурсов, либо изначальное обеспечение высокого уровня доступности при разработке сайта.

Доступностью при разработке сайтов называют возможность пользоваться сайтом как можно большему количеству людей. Существуют различные способы оценить степень доступности сайтов, но все они связаны с опытным тестированием рабочей версии сайта. Проверка корректности работы интернет - ресурса может производиться с использованием скринридеров (программ экранного чтения), встроенных в браузер инструментов разработчика или браузерных расширений, созданных специально для анализа доступности сайтов. Именно последний пункт подробно рассматривается в данной статье.

Браузерные расширения – это встраиваемые в браузер программы, которые добавляют в браузер новые возможности и дополняют уже имеющиеся. Например, существуют расширения, позволяющие скрывать элементы сайта (реклама, нежелательный контент), изменять скорость видео, обрабатывать изображения, быстро переводить содержимое сайтов на различные языки, сохранять заметки и пр. Расширения, связанные с доступностью сайтов, являются видом утилит, которые могут быть использованы и разработчиками, и обычными пользователями.

Разработчикам использование расширений для анализа уровня обеспечения доступности позволяет обнаруживать компоненты сайта, уровень доступности которых не является достаточным. В то же время обычным пользователям такие программы помогают добавлять функциональность к браузеру, позволяющую в некоторой степени улучшать доступность сайта.

Далее приведено несколько примеров таких расширений.

Расширение **axe DevTools** для браузера Google Chrome позволяет тестировать уровень обеспечения доступности как страницы сайта целиком, так и отдельных элементов страницы. Также расширение позволяет определять уровень доступности при различных сценариях использования сайта (например, корректность и качество навигации по интернет - ресурсу при использовании клавиатуры), а также правильность взаимодействия с диалогами, списками, изображениями, формами. При запуске анализа обеспечения доступности формируется отчет, в котором указывается:

- количество найденных ошибок,
- ошибки, сгруппированные по степени критичности,
- список ошибок, встречающихся многократно, с указанием количества проблемных элементов,
- подробное описание каждой ошибки с указанием конкретного элемента, в котором была найдена ошибка, а также рекомендации по её устранению.

Рисунок 2. Интерфейс расширения axe DevTools
Источник: скриншот сделан автором.

Рисунок 3. Результат проверки сайта mos.ru с помощью axe DevTools
Источник: скриншот сделан автором.

Расширение **LERA** для браузера Chrome позволяет анализировать уровень обеспечения доступности сайтов аналогично расширению axe Devtools. После проверки страницы сайта программа формирует отчет в виде веб - страницы, где указаны сгруппированные по степени критичности ошибки с указанием их количества, диаграмма распределения ошибок по степени тяжести, а также краткий список наиболее встречающихся проблем. Также доступна фильтрация ошибок по различным критериям (ошибки компонент сайта, ошибки несоответствия отдельным стандартам и пр.).

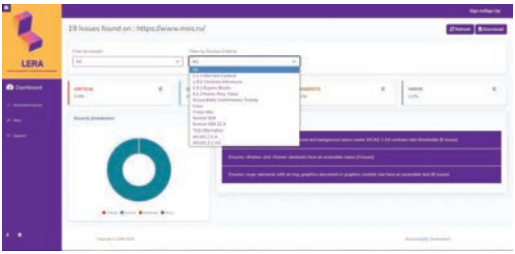

Рисунок 4. Результат проверки сайта mos.ru с помощью LERA
Источник: скриншот сделан автором.

Расширение **WAVE Evaluation Tool** для браузеров Chrome, Firefox и Edge выявляет ошибки обеспечения доступности сайтов, строит структуру ресурса, предоставляет возможность просмотра сайта в режиме отключенных CSS - стилей или измененной цветовой гаммы. В расширении доступно 5 вкладок:

- Сводка (summary) – численные показатели сайта: общее количество ошибок, количество ошибок контраста, предупреждений, структурные элементы сайта и количество элементов, имеющих ARIA - атрибуты;
- Подробности (details) – подробное описание элементов из раздела Сводка;
- Справка (reference) – содержит описания иконок, добавляемых расширением на сайт;
- Структура сайта (structure) – содержит многоуровневый список элементов сайта, представляющий его структуру;
- Контраст (contrast) – позволяет смотреть, как будут выглядеть элементы сайта при выставляемых параметрах контрастности контента и их заднего фона.

Рисунок 5. Демонстрация интерфейса расширения WAVE Evaluation Tool при работе с сайтом mos.ru
Источник: скриншот сделан автором.

Можно сделать вывод, что в настоящий момент количество вспомогательных расширений для браузера достаточно велико. Веб - разработчик должен ориентироваться на функциональность существующих утилит, чтобы выбрать то, которое необходимо именно в его ситуации. В данной статье рассмотрены расширения, проводящие общий анализ интернет - ресурсов, однако существуют и более узконаправленные программы. Например:

- подбор и проверка цветовых решений сайта — Colour Contrast Checker, WCAG Color contrast checker, Color Contrast Analyzer и пр.;
- проверка адаптивности и совместимости — Responsive Web Design Tester, Responsive Viewer и др.;
- измерение размеров элементов сайта для проверки их соответствия стандартам — Smart Page Ruler, SnapGuide и др.;
- изучение шрифтов и их параметров — WhatFont, Fonts Ninja и др.

Список использованной литературы:

1. June 2022 Web Server Survey [Электронный ресурс]. – Режим доступа: https: // news.netcraft.com / archives / category / web - server - survey, свободный.

2. Internet growth statistics [Электронный ресурс]. – Режим доступа: https: // www.internetworldstats.com / emarketing.htm, свободный.
3. Internet usage in Russia - statistics & facts [Электронный ресурс]. – Режим доступа: https: // www.statista.com / topics / 5865 / internet - usage - in - russia / #dossierKeyfigures, свободный.
4. Disabled People in the World: Facts and Figures [Электронный ресурс]. – Режим доступа: https: // www.inclusivecitymaker.com / disabled - people - in - the - world - in - 2021 - facts - and - figures / , свободный.
5. Руководство по инструментам доступности [Электронный ресурс]. – Режим доступа: https: // habr.com / ru / company / htmlacademy / blog / 572502 / , свободный.
6. Accessibility features reference [Электронный ресурс]. – Режим доступа: https: // developer.chrome.com / docs / devtools / accessibility / reference / , свободный.

© Гаджиев М.Г., Журавлева Н.А., Шайдуллов А.А., 2022

Гутько Ю. И., Доктор технических наук, профессор
Войтенко В. В., Аспирант
Луганский государственный университет имени Владимира Даля
г. Луганск, Луганская Народная Республика

СРАВНЕНИЕ СВОЙСТВ ПЕСЧАНЫХ ЛИТЕЙНЫХ СТЕРЖНЕЙ, ИЗГОТОВЛЕННЫХ С ИСПОЛЬЗОВАНИЕМ ОРГАНИЧЕСКИХ СВЯЗУЮЩИХ ВЕЩЕСТВ СИНТЕТИЧЕСКОГО И ПРИРОДНОГО ПРОИСХОЖДЕНИЙ

Аннотация

Выполнен сравнительный анализ основных физико - технических характеристик песчаных литейных стержней, изготовленных на основе формовочного кварцевого песка с использованием органических связующих веществ синтетического и природного происхождений. Показаны преимущества синтетических смол, обеспечивающих высокую производительность стержневого процесса, любую сложность и легкость управления прочностью литейных стержней, отличную выбиваемость литейных стержней из отливок и малое газовыделение из их объемов. Органические связующие вещества природного происхождения не имеют ряда недостатков, присущих синтетическим смолам, таких как образование вредных для здоровья человека и окружающей среды веществ при термическом разложении, а также малая эффективность использования оборотной стержневой смеси, связанная с необходимостью увеличения массовой доли синтетической смолы в песчано - смоляной стержневой смеси.

Ключевые слова

Литейный стержень, связующее вещество, смола, стержневая смесь, прочность, выбиваемость, газовыделение, отливка, остаточная влажность.

Введение

В литейном производстве при изготовлении сложных, высокоточных отливок используются песчано - смоляные стержневые и формовочные смеси. В качестве

заполнителя песчано - смоляных смесей используется формовочный кварцевый песок. Связующая композиция песчано - смоляных смесей состоит из связующего вещества, в качестве которого используется синтетическая смола, и отвердителя. Связующее вещество при затвердевании образует соединения между зернами кварцевого песка. Отвердитель вызывает отверждение связующего вещества. Смолы — это органические полимеры, находящиеся в аморфном состоянии и состоящие из сложных мономеров. Высокомолекулярные смолы пространственного строения состоят из макромолекул, содержащих линейные молекулы, соединенные поперечными связями, образованными различными атомами; способны образовывать прочные пленки с высокой адгезионной способностью, обеспечивающей связь смолы с зернами кварцевого песка и другими компонентами песчано - смоляных смесей; обладают высокой прочностью и высокой термической стойкостью. Синтетические смолы получают с помощью поликонденсации и полимеризации. Термореактивные смолы при нагревании последовательно переходят в вязкотекучее, нерастворимое и необратимое состояния. Термопластичные смолы при нагревании размягчаются, а при охлаждении отвердевают. Применяется технология изготовления песчано - смоляных литейных стержней по нагреваемой оснастке из сухих песчано - смоляных стержневых смесей с использованием жидких термореактивных синтетических смол в качестве связующих веществ. Для достижения определенных характеристик песчано - смоляной смеси используются модифицирующие добавки [1, 2].

При изготовлении песчаных литейных стержней кроме синтетических смол применяются следующие органические связующие вещества природного происхождения: патока, декстрин, глютен, СКТ - 10 и СКТ - 11 (растворы госсиполовой смолы, получаемой при производстве хлопкового масла, в уайт - спирите или керосине), Смазпром ТОП (сопутствующий продукт пиролиза древесины), ЛСТ (жидкий технический лигносульфонат натрия, получаемый при переработке древесины). Также применяются песчано - масляные литейные стержни, использующие в качестве связующих веществ льняное, соевое и кукурузное масла [3].

Результаты исследований

Проведены сравнительные экспериментальные исследования основных физико - технических характеристик песчаных литейных стержней с использованием органических связующих веществ синтетического и природного происхождений. Сравнивались следующие характеристики песчаных литейных стержней: пределы прочности при растяжении, сжатии и изгибе в высушенном состоянии; достигнутая степень сложности в сочетании с выбиваемостью из отливок; газовыделение при заполнении литейной системы расплавом; токсичность продуктов газовыделения для человека и окружающей среды; возможность использования оборотной стержневой смеси; токсичность оборотной стержневой смеси для окружающей среды.

1. Прочность литейных стержней

В ходе сравнительных экспериментальных исследований установлено, что синтетические смолы позволяют изготавливать песчано - смоляные литейные стержни любой сложности, при этом обеспечивая высокую степень повторяемости

результатов их испытаний на прочность при растяжении, сжатии и изгибе в высушенном состоянии. Органические связующие вещества природного происхождения не обеспечивают высокой степени повторяемости результатов испытаний изготавливаемых литейных стержней на прочность, что объясняется их различными остаточными влажностями, зависящими от условий изготовления, сушения и хранения. Наблюдаются выраженные зависимости пределов прочности песчаных литейных стержней, изготовленных с использованием органических связующих веществ природного происхождения, при растяжении, сжатии и изгибе в высушенном состоянии от их остаточных влажностей. Зависимости пределов прочности песчано - смоляных литейных стержней, изготовленных с использованием синтетических смол, от их остаточных влажностей существенно менее выражены, в особенности если исходный формовочной кварцевый песок был высушен перед приготовлением стержневой смеси. Таким образом, недостатком органических связующих веществ природного происхождения является гигроскопичность, препятствующая высокой степени повторяемости физико - технических характеристик изготавливаемых литейных стержней. В качестве примера на рис. 1 показаны диаграммы разрушения экспериментальных образцов песчаных литейных стержней, состоящих из формовочного кварцевого песка марки $5К_3О_2 03А$ с добавлением $2{,}5$ масс. % жидкого технического лигносульфоната натрия и $1{,}0$ масс. % . связующего вещества Смазпром ТОП, при растяжении и изгибе в высушенном состоянии с различными остаточными влажностями.

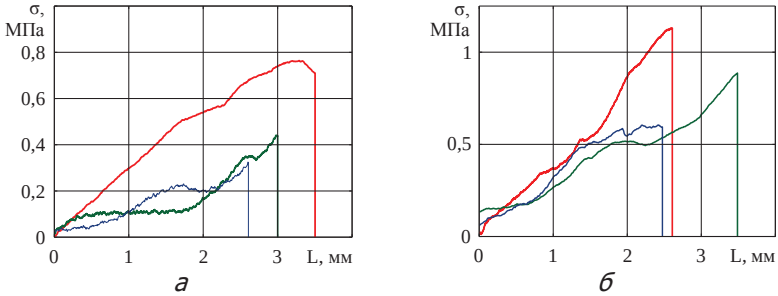

Рисунок 1. Диаграммы разрушения экспериментальных образцов песчаных литейных стержней при растяжении (*а*) и изгибе (*б*) в высушенном состоянии с различными массовыми остаточными влажностями:
● — $1{,}12$ масс. % ; ● — $2{,}15$ масс. % ; ● — $3{,}20$ масс. %
Источник: разработано авторами

2. Выбиваемость литейных стержней из отливок

Результаты сравнительного анализа выбиваемости песчаных литейных стержней из отливок показывают преимущества синтетических смол над органическими связующими веществами природного происхождения. Синтетические смолы полностью разлагаются при воздействии высоких температур со стороны расплава, что обеспечивает отличную выбиваемость песчано - смоляных литейных стержней из отливок. Органические связующие вещества природного происхождения

требуют более длительного воздействия высоких температур и при прочих равных условиях обеспечивают худшую выбиваемость песчаных литейных стержней из отливок. На рис. 2 показаны экспериментальные образцы песчано - смоляных литейных стержней, состоящих из формовочного кварцевого песка марки $5К_3О_2 03А$ с использованием в качестве связующего вещества литейной эпоксидной смолы КФ - 35 с отвердителем КЦ - 51, для испытаний на выбиваемость из отливок.

а

б

Рисунок 2. Экспериментальные образцы песчано - смоляных литейных стержней с использованием литейной эпоксидной смолы КФ - 35 и отвердителя КЦ - 51:
а — 1,2 масс. % эпоксидной смолы, без добавления оборотной стержневой смеси;
б — 1,5 масс. % эпоксидной смолы,
с добавлением 20 масс. % оборотной стержневой смеси
Источник: разработано авторами

3. Газовыделение из объемов литейных стержней

При заполнении литейной системы расплавом газовыделение из объемов песчаных литейных стержней в случае использования синтетических смол в качестве связующих веществ наблюдается в меньшем объеме, чем в случае использования органических связующих веществ природного происхождения, т. к. большая гигроскопичность и более высокая остаточная влажность увеличивают газовыделение из объемов литейных стержней в виде водяного пара и углекислого газа.

Заключение

Анализ потенциального вредного воздействия газовыделения из объемов песчаных литейных стержней показал, что органические связующие вещества природного происхождения при условии соблюдения необходимых мер безопасности не оказывают вредных воздействий на здоровье человека и окружающую среду. Синтетические смолы при термическом разложении выделяют большое количество токсичных веществ, из - за чего требуются системы их сбора и утилизации. Это также относится к отработанным стержневым смесям, повторное использование которых ухудшает прочность песчаных литейных стержней при использовании синтетических смол в качестве связующих веществ. Таким образом, применение синтетических смол в качестве связующих веществ рационально, когда требуется изготовление песчаных литейных стержней высокой сложности, высокой прочности и с отличной выбиваемостью из отливок, несмотря на вредные воздействия на здоровье человека и окружающую среду. В остальных случаях

следует использовать органические связующие вещества природного происхождения, являющиеся сопутствующими продуктами переработки органического сырья природного происхождения.

Список использованной литературы:

1. С., Вострикова Н. М., Дубова И. В. Органические связующие в литейном производстве // Журнал Сибирского федерального университета. Серия: Техника и технологии. Красноярск: СФУ, 2012. № 7. С. 799–804.

2. Болдин А. Н., Давыдов Н. И., Жуковский С. С. Литейные формовочные материалы. Формовочные, стержневые смеси и покрытия: Справочник. Москва: Машиностроение, 2006. 507 с.

3. Ануфриева А. Ф., Иванова Л. И. Патент № 2261775, Российская Федерация, МПК: B22C 1 / 10, B22C 9 / 10. Способ изготовления стержней для литейных форм: заявл. 01.09.2003: опубл. 10.10.2005.

© Гутько Ю. И., Войтенко В. В., 2022

Магомедов А.И.,
студент группы 2803
Нижневартовский государственный университет
г. Нижневартовск, Российская Федерация
Губин А.А.,
студент группы 2803
Нижневартовский государственный университет
г. Нижневартовск, Российская Федерация
Лындин В.М.,
студент группы 2803
Нижневартовский государственный университет
г. Нижневартовск, Российская Федерация
Научный руководитель: Малышева Н.Н.,
к.т.н., доцент
Нижневартовский государственный университет
г. Нижневартовск, Российская Федерация

СРАВНЕНИЕ МЕТОДОВ ОБЕСПЕЧЕНИЯ СЕЛЕКТИВНОСТИ

Аннотация. В статье произведено сравнение методов обеспечения селективности: по току и по времени. Вопросы по обеспечению селективности важны, при близкой установке нескольких устройств защит, что часто встречается в системах САВС (система автоматического восстановления сети).

Ключевые слова: селективность, системы САВС, надежность сети, автоматическое секционирование, распределенная генерация, реклоузер.

Annotation. The article compares the methods of ensuring selectivity: current and time. Questions about ensuring selectivity are important when several protection devices are installed close, which is often found in SAVS systems (automatic network recovery system).

Keywords: selectivity, ABC systems, network reliability, automatic partitioning, distributed generation, recloser.

Выбор системы защиты электроустановки является важным аспектом как для обеспечения экономичной и технически правильной эксплуатации всей установки, так и для сведения к минимуму последствий, вызванных ненормальными условиями эксплуатации или текущими неисправностями.

В зоне перегрузки с использованием устройств защиты осуществляется времятоковый тип селективности. В зоне КЗ с применением устройств защиты могут применятся разные методы обеспечения селективности [1, 2].

Нашли применение и дифференциальные защиты [3], реагирующие на разницу токов по концам линии, и дистанционные защиты, регистрирующие изменения тока, напряжения и фазового угла между измеренными током и напряжением. Дифференциальные защиты являются одним из наиболее распространенных типов защит и надежным с точки зрения обнаружения и локализации выявленной неисправности. Кроме того, данная защита характеризуется абсолютной селективностью, то есть реагирует на возможные неисправности только в пределах защищаемого участка [4].

Из - за несбалансированной нагрузки переходные процессы, возникающие при подключении и отключении объектов, могут стать причиной некорректного срабатывания защиты. Так, в случае применения РГ (распределенная генерация) на основе асинхронного двигателя с короткозамкнутым ротором, когда машина начинает поглощать реактивную мощность, ток в линии опережает напряжение, что может привести к некорректному измерению величины сопротивления.

В случае применения РГ, подключаемой к сети через статические преобразователи напряжения, система автоматического управления инвертора изменяет величину сопротивления: при генерации реактивной мощности инвертор увеличивает полное сопротивление, а при потреблении – уменьшает.

Эффективно использать реклоузеры в качестве основного оборудования при создании пунктов автоматического секционирования и сетевого резервирования, с целью сокращения времени поиска места аварии времени восстановления электроснабжения конечного потребителя [3].

Актуальной является задача повышения надежности распределительных электрических сетей 10 кВ при их реконструкции и техническом перевооружении с минимизацией затрат на осуществление этих мероприятий. При этом необходимо учитывать, что надежность распределительных электрических сетей достигается не только использованием современных конструктивных решений, но и возможностями управления в ремонтных режимах и в режимах, наступающих

после возникновения устойчивых повреждений, что может быть достигнуто применением автоматического секционирования и резервирования ВЛ - 10 кВ.

Децентрализованный (автоматический) подход к управлению аварийными режимами обеспечивает полную независимость работы пунктов секционирования от внешнего управления. Каждый отдельный аппарат, являясь интеллектуальным устройством, анализирует режимы работы электрической сети и автоматически производит локализацию места повреждения и восстановление электроснабжения потребителей неповрежденных участков сети.

На практике, не всегда получается согласовать уставку по току и время срабатывания защиты реклоузера так, чтобы они были селективны с выключателем на ПС данного присоединения. Так как попытка обеспечить селективность по времени приведет к увеличению времени на вышестоящих защитах, что не всегда допустимо (увеличение уставки по времени «нижестоящей» защиты ведет к пересмотру уставок всех «вышестоящих» защит) [4].

В настоящий момент автоматизация распределительных сетей, помимо локализации поврежденного участка, требует снижения времени обесточивания сопутствующих потребителей (которые отключаются на время необходимое для коммутационных переключений в автоматическом или ручном режиме). Это приводит к тому, что необходимо пересматривать подход к обеспечению селективности по времени.

Селективность по времени обеспечивается ступень селективности Δt равной обычно 0,2 – 0,5 с. Величина Δt зависит от используемых УРЗА (устройств защиты и автоматики). Так для современных терминалов, при некоторых допущениях, допускается брать ступень селективности = 0,2 с, если речь идет о частичной модернизации сети с невозможностью изменения уставок выше.

Селективность по току для распределительных сетей, с установкой на фидере помимо главного выключателя на ПС так же реклоузера, обеспечивается из условия I Рек max (3) < IШПС min (2) .

Для обеспечения данного способа селективности необходимо достаточное расстояние между аппаратами защит, для обеспечения затухания токов короткого замыкания.

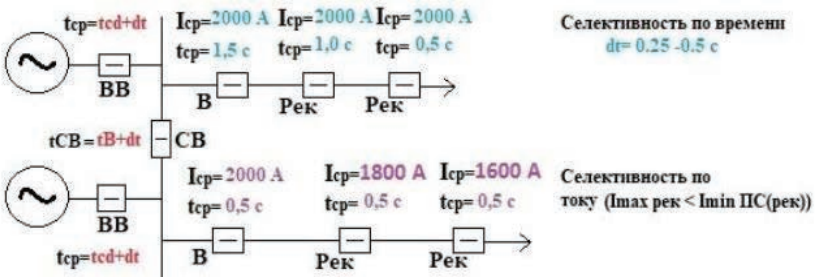

Рис.1 Селективность по времени и по току.

Селективность по времени имеет очевидный недостаток перед селективностью по току – накопление ступеней времени. Если сеть сильно разветвленная, это накопление может оказаться недопустимым для уставок СВ и ВВ на подстанции. Имеет смысл ее использовать в коротких сетях, где аппараты установлены близко и ток короткого замыкания в начале и конце защищаемой зоны отличается не значительно.

Данный способ позволяет так же точно определить место повреждения в цепях с двухсторонним питанием и направленными ступенчатыми токовыми защитами. Селективность по току так же имеет недостаток – необходимы большие расстояния между аппаратами для обеспечения условий затухания токов КЗ. Этот недостаток частично решается, если использовать данный подход в кабельных сетях, которые имеют более высокое сопротивление на километр по сравнению с воздушными линиями. [2]

На практике так же применяется комбинированный способ обеспечения селективности. А в системах автоматического восстановления сети место установки аппаратов защит выбирается не только из условий обеспечения селективности УРЗА, а также из условий достижения наилучших конечных показателей надежности сети. Кольцующие и линейные реклоузеры устанавливаются в местах потокораспределения или в местах, где достигается условное разделение потребителей на равные части. Так же учитывается и категория подключенных потребителей.

Список использованной литературы:

1.Капустинский А.Ю., Константинова С.В. Способы токоограничения в электрических сетях до 1 кВт. Энергетика. Известия высших учебных заведений и энергетических объединений СНГ. 2021. Т. 64. № 6. С. 492 - 504.

2.Китанин Д.С., Плотникова Ю.Д. Сравнение методов обеспечения селективности защит распределительных сетей. Сборник статей IV Международной научно - практической конференции. Пенза, 2020. С. 37 - 39.

3.Куликов А.Л., Вуколов В.Ю., Колесников А.А. Анализ методов реализации централизованных дифференциальных защит электрических сетей. В сборнике: Актуальные проблемы электроэнергетики. сборник научно - технических статей. Ответственный редактор А.Б. Дарьенков. 2017. С. 149 - 153.

4.Малькова Я.Ю., Уфа Р.А., Бай Ю.Д. Оценка уровня токов короткого замыкания в сетях с распределенной генерацией. В сборнике: Актуальные проблемы электроэнергетики. материалы VI Всероссийской (XXXIX Региональной) научно - технической конференции, посвящается 100 - летию плана ГОЭЛРО. Нижний Новгород, 2020. С. 297 - 302.

© Магомедов А.И., Губин А.А., Лындин В.М., 2022

Малышева Н.Н.
к.т.н., доцент
доцент каф. энергетики
ФГБОУ ВО «НВГУ»
г. Нижневартовск, РФ
Федорчук Н.А.
магистрант 1 курс
ФГБОУ ВО «НВГУ»
г. Нижневартовск, РФ
Пудваль Н.А.
студент 4 курс
ФГБОУ ВО «НВГУ»
г. Нижневартовск, РФ

ИССЛЕДОВАНИЕ ЧУВСТВИТЕЛЬНОСТИ ТОКОВЫХ ЗАЩИТ В ОСНОВНЫХ И РЕЗЕРВНЫХ ЗОНАХ

Аннотация

В данной статье рассматривается зависимость коэффициента чувствительности максимальной токовой защиты (МТЗ) от мощности трансформатора и производится расчёт уставок с заданными параметрами энергосистемы, моделирование работы защиты в PSCAD и проверка её при разных коротких замыканиях (КЗ).

Ключевые слова

Коэффициент чувствительности, ток срабатывания защиты, основная зона, резервная зона

Для обеспечения надежной защиты электрических сетей при повреждениях используют комплекты защит (основная и резервная). Токовые отсечки обеспечивают быстродействие, но имеют зоны нечувствительности в конце контролируемого объекта. МТЗ имеют достаточно протяженные зоны действия, но имеют недопустимо - большие выдержки времени срабатывания, в головных участках сети, где требуется высокое быстродействие из - за больших токов КЗ.

Трехступенчатые токовые защиты могут быть неполными. На головной линии W1, устанавливаются все ступени защиты; на смежных с головным участком сети линии (W2) чаще используются две ступени: первая и третья; на удаленных от источника питания объектах сети (линии W3) обычно достаточно только третьей ступени защиты – МТЗ [1].

Для изучения изменения коэффициента чувствительности МТЗ от мощности трансформатора, была смоделирована система электроснабжения с в PSCAD с расщеплённым и нерасщеплённым трансформатором (рис. 1) [2].

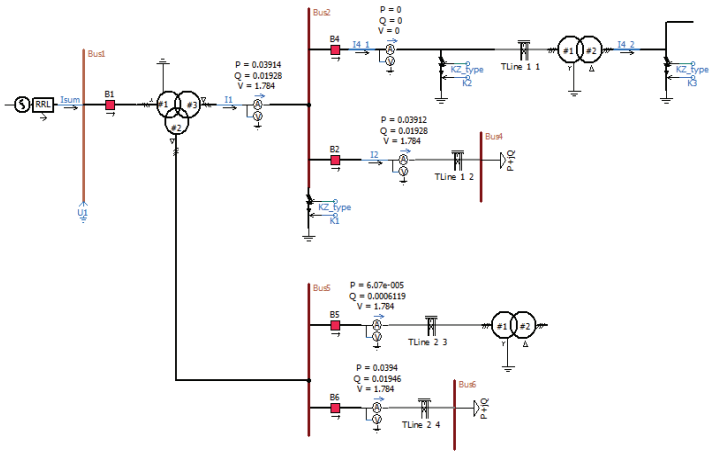

Рисунок1 - Исследуемая модель с расщеплённым трансформатором

Логика 1, 2 ступени токовой отсечки и 3 ступени МТЗ, моделируется с помощью логических элементов (Рис.2).

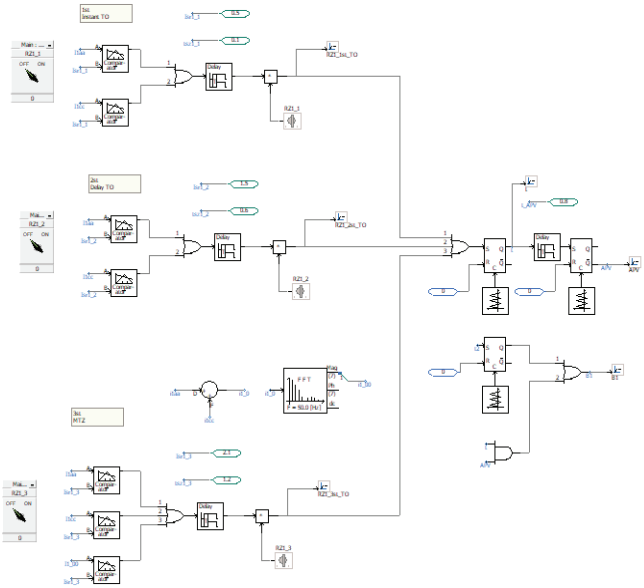

Рис.2 - Логика работы защиты программе PSCAD

Параметры моделируемой системы и основного оборудования представлены на рис. 3.

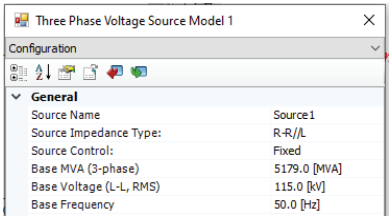

а) – параметры источника

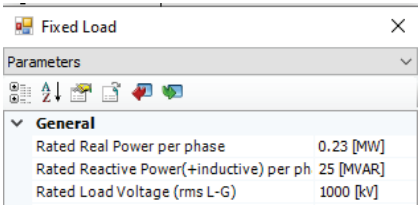

в) – параметры нагрузки

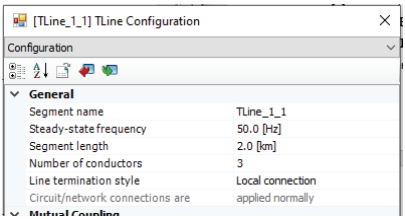

б) – параметры линии

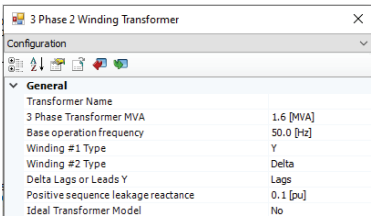

г) – параметры трансформатора

Рисунок 3 – Основные параметры системы электроснабжения

Параметры первого трансформатора изменяются в результате пересчитываются токи короткого замыкания и коэффициенты чувствительности [3].

Итоги расчётов предоставлены на рис. 4, 5. В зависимости от вида (расщеплённый или нерасщеплённый) и мощности трансформатора, коэффициент чувствительности ($K_ч$), коэффициент чувствительности в основной ($K_{ч.О}$) и резервной ($K_{ч.Р}$) зонах отличается. Но при условии, что $I_{СЗ.QB(10.5)}$ не изменяется: $K_ч$; $K_{ч.О}$; $K_{ч.Р}$ уменьшается.

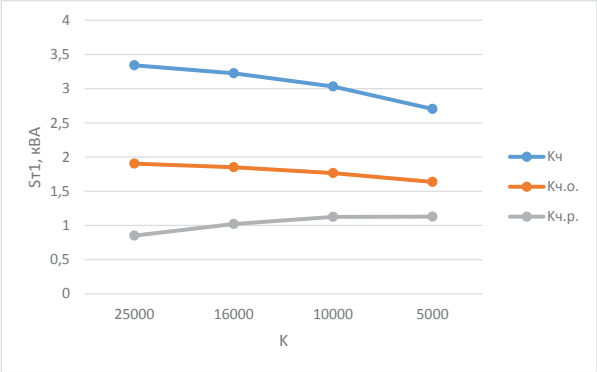

Рисунок 4 – График зависимости Кч
от мощности нерасщеплённого трансформатора

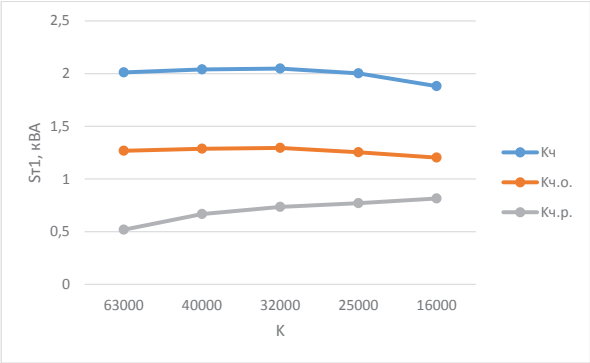

Рисунок 5 – График зависимости Кч
от мощности расщеплённого трансформатора

По завершению расчётной части, были сделаны следующие заключения:

- При изменении мощности расщеплённого трансформатора, прямо пропорционально изменялся $К_ч$ ($S_{т1}$=10 МВА, $К_{ч1}$=2,594; $S_{т2}$=16 МВА, $К_{ч2}$=2,908; $S_{т3}$=25 МВА, $К_{ч3}$=3,078)
- При изменении мощности расщеплённого трансформатора, $К_ч$ изменялся незначительно ($S_{т1}$=25 МВА, $К_{ч1}$=1,989; $S_{т2}$=32 МВА, $К_{ч2}$=2,001 и т.д.)
- $К_{ч.о.}$ для не расщеплённого трансформатора увеличивается, а $К_{ч.р.}$ уменьшается, для расщеплённого трансформатора в $К_ч$ в основных и резервных зонах уменьшается.

При увеличении мощности расщеплённого трансформатора, изменились зоны срабатывания МТЗ. Зона срабатывания 1 ступени уменьшилась с 85 % до 70 %. Зона резервной защиты уменьшилась и стала срабатывать в 1 зоне МТЗ.

При увеличении мощности нерасщеплённого трансформатора, зона срабатывания 1 ступени увеличилась с 85 % до 88 % . Зона резервной защиты уменьшилась.

Список использованной литературы:

1. Чёрнобровов Н.В. Релейная защита. Учебное пособие для техникумов. Изд. 5 - е, перераб. И доп / Н.В. Чёрнобровов – М.: «Энергия», 1974. – 205 с.
2. Куликов А.Л. Моделирование электроэнергетических систем и алгоритмов РЗ и А в программном комплексе PSCAD: учеб. пособие / А.Л. Куликов А.А. Лоскутов; Нижегород. гос. техн. ун - т им. Р.Е. Алексеева. – Нижний Новгород, 2021. – 479 с.
3. Малышева Н.Н. Проектирование релейной защиты и автоматики двухтрансформаторной подстанции: учеб. пособие / Н.Н. Малышева, А.В. Щекочихин. – Нижневартовск: НВГУ, 2020. – 90с.

© Малышева Н.Н., Федорчук Н.А., Пудваль Н.А., 2022

Меньшов С.К.
магистрант 1 курса
ФГБОУ ВО «Томский государственный
архитектурно - строительный университет»

ИСПОЛЬЗОВАНИЕ ПРОГРАМНО - ВЫЧИСЛИТЕЛЬНЫХ КОМПЛЕКСОВ В СТРОИТЕЛЬСТВЕ

Аннотация

В данной статье представлены положительные стороны использования программно - вычислительных комплексов для расчетов конструкций, а также зданий в целом.

Ключевые слова

Проектирование, вычисления, строительство, модель, усилия.

Введение

На данный момент разработка проектов на строительство зданий и сооружений гражданского и промышленного назначения не обходится без проведения расчетов. Каждое здание имеет свои нагрузки и свою конструктивную и расчетную схему. Поэтому расчет вручную – это трудоёмкий процесс, который занимает большое количество времени и зачастую возникают ошибки, например, рассчитать 25 – этажное здание и где - то не допустить ошибку невозможно.

Сегодня программно - вычислительных комплексов большое количество, например : ПК - ЛИРА - САПР, ЭСПРИ, SCAD SOFT и т.д. Часто используемый это ПК - ЛИРА – САПР – это практически идеальный программный комплекс для расчетов конструкций и зданий. Его функции включают в себя: автоматическое создание расчетной схемы, заданной по определенным параметрам; сбор нагрузок с дальнейшим их сочетаний для вычисления самых неблагоприятных вариантов; подбор армирования; создание жесткостей материалов и т.д. Дополнительно ЛИРА – САПР включает в себя подпрограммы такие как ЛИРА – ГРУНТ, предназначенной для создания объемной модели на основе инженерно - геологических условий.

Примером является расчет монолитного железобетонного резервуара заглубленного типа, предназначенного для приемки и хранения сточных и ливневых вод.

Расчет конструкций в ПК ЛИРА – САПР производится с целью определить:

1) Усилия в расчетных сечениях элементов здания (в соответствии с нагрузками, полученными по заданию на расчет);

2) Выполнить конструктивный расчет – проверить прогибы, подобрать армирование сечений, проверить принятые сечения элементов каркаса;

3) Выполнить расчет на общую устойчивость здания – определить коэффициент запаса устойчивости по основным формам потери устойчивости;

4) Получить давление под подошвой фундамента и определить нагрузки на обрез фундамента от основного сочетания нагрузок.

Вид запроектированной расчетной модели представлен на рисунке 1

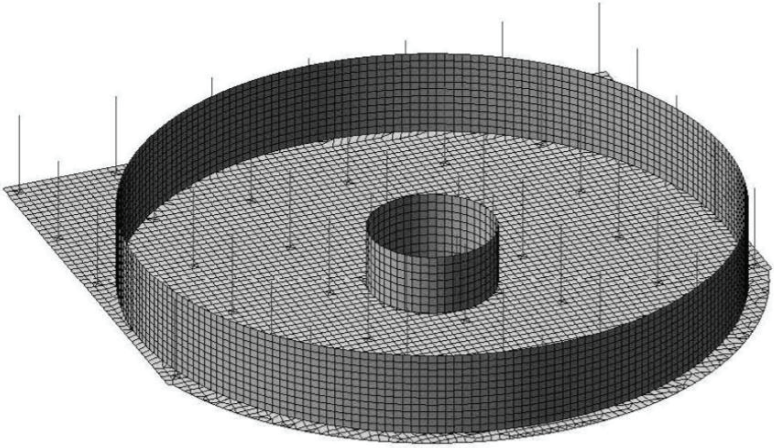

Рисунок 1 – Расчетная модель резервуара
Источник: разработано автором

Расчетная модель представляет собой много раз статически неопределимую систему с жесткими и шарнирными узлами сопряжения горизонтальных и вертикальных несущих конструкций. Для определения усилий и напряжений в конструкциях формируется пространственная расчетная модель метода конечных элементов (МКЭ) для расчета автоматизированным способом.

В результате вышеизложенного можно сделать следующие выводы:

1) Использование ПК – ЛИРА – САПР, позволяет создавать расчетные модели любой геометрической формы и конструктивной сложности;

2) Комплекс позволяет учитывать грунтовые условия для проектирования фундаментов;

3) Позволяет сократить время на выполнение расчетов в сравнении с ручным;

4) Получение презентабельного вида разработанного проекта;

5) Возможность получения изополей армирования для железобетонных конструкций.

Список литературы:

1. Бетонные и железобетонные конструкции основные положения: СП 63.13330.2018. Актуализированная редакция СНиП 2.03.01–84. – М.: ОАО ЦПП, 2012.

2. Городецкий А. С., Евзеров И. Д. Компьютерные модели конструкций. — Москва: Издательство Ассоциации строительных вузов, 2009.

3. Нагрузки и воздействия: СП 20.13330.2016. Актуализированная редакция СНиП 2.01.07 - 85* (с Изменениями N 1, 2).

4. Несущие и ограждающие конструкции: СП 70.13330.2012 Актуализированная редакция СНиП 3.03.01 - 87(с Изменением N 1, 3).

5. Программный комплекс ЛИРА - САПР. 2014. Руководство пользователя. Обучающие примеры / Городецкий Д.А., Барабаш М.С., Водопьянов Р.Ю., Титок В.П., Артамонова А.Е.; под редакцией А.С. Городецкого–М., 2014

© Меньшов С.К., 2022

Меньшов С.К.
магистрант 1 курса
ФГБОУ ВО «Томский государственный
архитектурно - строительный университет»

УМЕНЬШЕНИЕ ПОРИСТОСТИ БЕТОНА

Аннотация

В представленной статье изучена проблема влияния пористости бетона на его прочность, а также описан метод по уменьшения процентного отношения пор на пример бетонных образцов – кубиков.

Ключевые слова

Бетон, пористость, прочность, домол, водоцементное отношение.

Введение

Бетоном является искусственно созданный органический материал, состоящий на заполнителях различных видов и фракций, вяжущих, а также воды. Воздушные поры в бетоне – это некие пустоты в бетонных образцах, образовавшиеся в процессе приготовления бетонной смеси. При приготовлении бетонной смеси молекулы воздуха в основном азот и кислород входят в соединения с частицами образовавшихся зерен бетона, что оказывает влияние на прочностные показатели бетонных образцов и бетона в целом. Молекулы воздуха возможно извлечь из бетона путем вибрирования свежеуложенной бетонной смеси на специально - оборудованных вибро - сталах или вибро - площадках, но при этом в полном объеме удаль воздух невозможно.

Также немалое влияние на пористость бетона влияет и водоцементное отношение, в связи с тем, что вода состоит из атома кислорода и двух атомов водорода, в итоге чем больше водоцементное отношение, следовательно, больше содержание пор, тем самым меньше прочность.

Экспериментальная часть

В лабораторных условиях была исследована проблема уменьшения пористости бетона. Порядок проведения эксперимента представлен ниже.

Изготовили 4 состава бетона с разными водоцементными отношениями, далее составы поочередно помещались в специальный электрический миксер, который

имеет скорость вращения пять тысяч оборотов в минуту. Время механического домола составляла 300 секунд, при этом наблюдался рост температуры бетонной смеси. Следующим шагом укладывали смесь в подготовленную металлическую опалубку, после опалубки устраивались на вибро - стол, где происходило вибрирование смеси. После вибрирования, наполненные опалубки были завернуты в полиэтиленовую пленку на 24 часа, после бетонные образцы – кубики размером 20 на 20 на 20 мм были помещены в специальную емкость, наполненную водой, в который они были выдержаны сутки, после образца взвешивались, значения записывались. В металлической опалубки содержалось 10 образцов.

Далее были изготовленные аналогичные образцы только без проведения механического домола. После изготовления образцы проходили процедуру взвешивания и испытания на прессе рисунок 1а, 1б.

Рисунок 1а – испытание образцов

Рисунок 1 б – приготовление смеси

Источник: разработано автором

Далее используя Word - excel и математические формулы просчитывалась пористость каждого образца, далее показания сравнивались. Результат определения средний пористости образцов представлена в таблице 1

Таблица – 1 процентные показатели пористости бетонных образцов

	Без домола	С домолом
В / Ц	Средняя пористость, %	
0,4	3,84	1,36
0,5	4,32	1,7
0,6	5,75	0,89
0,73	6,42	0,79

Источник: разработано автором

Из таблицы можно сделать вывод, что при использовании механического домола, пористость образцов сводится к минимальным показаниям.

При В / Ц = 0,4, происходит уменьшение пористости на 2,48 %

При В / Ц = 0,5, происходит уменьшение пористости на 2,62 %

При В / Ц = 0,6, происходит уменьшение пористости на 4,86 %

При В / Ц = 0,73, происходит уменьшение пористости на 5,63 %

Следовательно использование механического домола сводит показания пористости образцов к минимуму, что положительно влияет на прочностные показатели и дает возможность получения более прочных бетонов.

Список литературы:

1. ГОСТ 7473 – 2010. Смеси бетонные. Технические условия – М. :
2. Баженов Ю.М. Технология бетона / Ю.М. Баженов. М. : Изд - во АСВ, 2002.
3. Баженов, Ю. М. Бетоноведение : учебник / Ю. М. Баженов – Москва: Издательство АСВ, 2015.
4. Несветаев Г.В. Бетоны: учебное пособие / Г.В. Несветаев. Ростов н / Д: Изд - во Феникс, 2013.
5. Стандартинформ, 2011.
6. Шейкин, А. Е. Структура и свойства цементных бетонов / А. Е. Шейкин, Ю. В. Чеховский, М. И. Бруссер. – М. : Стройиздат, 1997.

© Меньшов С.К., 2022

ЭКОНОМИЧЕСКИЕ НАУКИ

ECONOMIC SCIENCES

Ветошкин А. Н., Неганов С. А. студенты магистратуры
2 - го курса экономического факультета ФГБОУ ВО Ижевская ГСХА
Научный руководитель: **Алексеева Н. А.**, д.э.н., профессор,
зав. кафедрой организации производства и экономического анализа
ФГБОУ ВО Ижевская ГСХА

ВИДЫ ПРАВА ПОЛЬЗОВАНИЯ ЗЕМЛЯМИ ЛЕСНОГО ФОНДА

Аннотация

Россия является одной из богатейших лесами стран мира: ее лесной фонд занимает площадь более 1 млрд. га, 70 % территории страны, запас древесины – около 75 млрд. куб. м, а ежегодная возможность потребления – более 500 млн. куб. м. Земля, на которой расположен лес, органически с ним связана и поэтому рассматривается с ним как единой целое. В связи с этим складывается специфический правовой режим указанных земель, который требует более детального рассмотрения.

Ключевые слова

Лесной участок, лесное законодательство, земля, категория земель

Правовой режим земель лесного фонда – это система норм об использовании и охране земель. Лесные участки принадлежат государству. Однако есть лесные участки, которые относятся к другим категориям [1, 3, 5, 7]. Целью нашей работы стала характеристика видов пользования землями лесного фонда. Для достижения поставленной цели необходимо решить следующие задачи: дать характеристику видам пользования землями лесного фонда; проанализировать законодательство в отношении земель лесного фонда; проанализировать виды использования землями лесного фонда. Теоретической и методологической основой исследования послужили законодательные и нормативные документы РФ, иные источники [2, 4, 6].

Земли лесного фонда – это самая большая по площади категория земель, главное средство производства в лесном хозяйстве. Использование и охрана лесов находятся в прямой зависимости от состояния земель данной категории. В свою очередь эксплуатация лесных ресурсов оказывает непосредственное влияние на состояние земель лесного фонда. Отношения, связанные с использованием земель лесного фонда, регулируются земельным и лесным законодательством.

К лесным территориям, не обработанным лесной растительностью, относятся: лесные участки искусственного происхождения с таксационными показателями, не отвечающие нормативным притязаниям для перевода их в лесные земли (несомкнувшиеся лесные культуры); лесные участки, на которых произрастают насаждения с полнотой 0,1–0,2 толики единицы (молодняки – с полнотой 0,1–0,3 толики единицы), и где составление лесных насаждений с большей полнотой нельзя (естественные редины); земли для выкармливания посадочного материала,

занятые лесосеменными и маточными плантациями, предназначенные для получения семян и черенков для лесокультурных или же озеленительных дел; лесные участки, не возобновившиеся древесными породами в итоге вырубки или же очагового вывала лесных насаждений (прогалины); вырубки, гари и иные лесные участки с уничтоженными насаждениями, не возобновившиеся в последние 10 – 15 лет (пустыри) [4, 5].

В соответствии со статьей 8 ЛК РФ лесные участки из земель лесного фонда находятся в федеральной собственности. Формы собственности на лесные участки из земель иных категорий определяются земельным законодательством.

Леса могут использоваться для разных целей (часть 1 статьи 25 ЛК РФ). Использование лесов в целях предпринимательства осуществляется на землях лесного фонда в соответствии с законом от 8.08.2001 г. № 129 - ФЗ «О государственной регистрации юридических лиц и индивидуальных предпринимателей». Ежегодно в органы государственной власти и органы местного самоуправления подается лесная декларация лицами, которым лесные участки предоставлены в постоянное (бессрочное) пользование или в аренду. Допускается устанавливать ограничения на использование лесов: запрет на осуществление некоторых видов лесопользования; запрет на регистрацию; иные ограничения [8 - 11].

Таким образом, участки лесного фонда как объекты лесных отношений имеют все шансы предоставляться в использование. Практически сплошное лесопользование – общественный лесной сервитут. Видами прав на участки лесного фонда считаются: аренда (от 1 года до 99 лет); безвозмездное использование (с предельным сроком до 99 лет); концессия (от 1 года до 99 лет); краткосрочное использование (на срок до 1 года).

Список литературы

1. Аверьянова Н. Н. Земельное право в вопросах и ответах / Н. Н. Аверьянова. М.: Проспект, 2018. 128 с.

2. Актуальные проблемы землеустройства и землепользования в регионе: монография / Алексеева Н.А. и др. Ижевск, 2022.

3. Жмурко С. Е. Земельные участки и строения: вступление в права владения / С. Е. Жмурко. М.: Редакция «Российской газеты», 2019. Вып. 10. 160 с.

4. ЛК РФ от 4.12.2006 г. № 200–ФЗ // СЗ РФ. 2006. № 50. Ст. 5278; 2011. № 1. Ст. 54.

5. Позднякова Е. А. Земельное право. Практикум. Учебное пособие / Е. А. Позднякова. М.: Юрайт, 2018. 130 с.

6. Развитие методик анализа состояния и тенденций развития сельскохозяйственных производственных кооперативов в Удмуртской Республике / Н. А. Алексеева и др. Ижевск: ФГБОУ ВО Ижевская ГСХА, 2021. 112 с.

7. Солдатова Л. В. Земельное право. Учебник под ред. Солдатовой Л. В. / Л. В. Солдатова, Г. Л. Землякова, В. В. Зозуля. М.: Юстиция, 2018. 264 с.

8. Совершенствование земельно - имущественных отношений в региональном землеустройстве и землепользовании: монография. Под общ. редакцией д. э. н., проф. Н. А. Алексеевой. Ижевск: ФГБОУ ВО Ижевская ГСХА, 2021. 135 с.

9. Экономика и управление землеустройством и землепользованием в регионе: материалы III Нац. науч. - практ. конф. Под общ. редакцией Н. А. Алексеевой. Ижевск: Ижевская ГСХА, 2021. 200 с. 9.

10. Экономические и управленческие проблемы землеустройства и землепользования в регионе: монография / Алексеева Н.А. и др. / По материалам IV Всероссийской национальной научно - практической конференции «Экономические и управленческие проблемы землеустройства и землепользования в регионе». Ижевск, 2022.

11. Экономическая и финансовая безопасность социально ориентированных бизнес - процессов: монография / Алексеева Н.А. и др. Ижевск, 2020.

© Ветошкин А. Н., Неганов С. А. (2022)

Вощанская Д.И.
ФГБОУ ВО «РГУТиС», г. Москва, Российская Федерация
Научный руководитель: Бурняшева Л.А.,
доктор филос. наук, профессор Высшей школы туризма и гостеприимства
г. Москва, Российская Федерация

ПЕРСПЕКТИВНЫЕ НАПРАВЛЕНИЯ РАЗВИТИЯ ТУРИЗМА В ГОРОДЕ КИМРЫ

Аннотация. Статья посвящена перспективным направлениям развития туризма в городе Кимры. Автор представил следующие перспективные направления развития туризма: «Кимры – жизнь старого города», «Кимры – столица обувного Царства», «Волга река – России душа». В результате автор сделал вывод, что город Кимры обладает большим историко - культурным и природно - рекреационным потенциалом, составляющим основу туристских ресурсов.

Ключевые слова: туризм, город Кимры, развитие туризма, историко - культурный и природно - рекреационный потенциал.

Тверская область в целом занимает выгодное географическое положение. Город Кимры расположен на берегу реки Волга. Железнодорожная станция «Савелово» соединяет исторические столицы России: Москву и Санкт - Петербург (Октябрьская железная дорога), автомобильные дороги, соединяющие «Жемчужное ожерелье» (города Кашин, Калязин, Кимры). В районе разветвленная автодорожная сеть, многие дороги с твердым покрытием. Значима водная транспортная система – река Волга. В настоящее время в городе Кимры имеется 4 гостиницы: «Чайка», «Два

капитана», «Березка», гостиница «Профилакторий» для размещения туристов на 167 мест.

В городе действует 11 туристических фирм: Горящие путевки, 1001 ТУР, Уполномоченное агентство группы компаний «Спутник», турагентство «Пилигрим», Мега Тур, турагентство «Фаворит тревел», ИП сеть агентств ВЕЛЛ пляжного отдыха, «теплоходы для Вас», кимрское бюро путешествий и экскурсий – работа, которых направлена в основном на внешний туризм, две из них занимаются экскурсионными маршрутами по городу.

Средняя продолжительность пребывания туриста, учитывая сезонные колебания, составляет 1 день, что обусловлено нехваткой комфортабельных гостиниц уровня 3* и выше и отсутствием туристического предложения, рассчитанного на более продолжительное пребывание туристов [1, с. 14].

Перспективные направления развития туризма:

«Кимры – жизнь старого города».

Данное направление развития туризма на территории города Кимры, предлагает демонстрацию самобытности памятников архитектуры города путем создания «музея под открытым небом», где представлены деревянные и каменные строения в стиле модерн XIX века, расположенные на улицах Московская, Кирова, Урицкого и др. Для популяризации данного проекта проводятся тематические театрализованные постановки, народные гулянья.

Кимры единственный провинциальный город, в котором более 100 памятников архитектуры – кимрский каменный и деревянный модерн, чудесный и уникальный в своем роде. Здания выстроены местными архитекторами и плотниками в период с 1900 по 1920 гг. [3, с. 57].

2. **«Кимры – столица обувного Царства».**

Данное направление использует историческую принадлежность города к сапожному промыслу и гордое звание – столицы обувного царства, которое Кимры носили в XVIII веке. Это своеобразная экскурсионная игра, содержащая в себе ознакомление туристов с основными историческими объектами обувной индустрии города Кимры, более детальное изучение эволюции развития обувного промысла.

«Волга река – России душа».

Данное направление предполагает использовать выгодное расположение города Кимры по двум берегам реки Волги.

Несомненно, серьёзной предпосылкой для развития этого направления является созданная Комитетом по туризму, курортам и международным связям Тверской области туристическая зона «Жемчужная нить». Символом зоны, как известно, считается объединение возможностей малых городов и водных просторов для туристического роста. Так же через Кимры проходят маршруты многих речных круизов по Волге.

Кимры обладают огромным потенциалом для развития этого направления. Волга здесь весьма привлекательна для организации водных путешествий, катания на яхтах и катерах. Кимры очень удобны и для проведения соревнований по водным

видам спорта и рыбалке, так как Волга здесь протекает практически по самому центру города, что даёт хорошую возможность для организации смотровой площадки. К тому же на территории города находится яхт - клуб «Два капитана» и открыто отделение парусного спорта [2, с. 73].

В итоге, следует заключить, что город Кимры, в числе прочих городов Тверской области, обладает большим историко - культурным и природно - рекреационным потенциалом, составляющим основу туристских ресурсов. Это уникальное природное и культурное наследие.

Список использованной литературы

1. Бурняшева Л.А. Соотношение и взаимодействие традиций и инноваций в общественном развитии / Сборник научных трудов Северо - Кавказского государственного технического университета. Серия: Гуманитарные науки. – 2008. – № 6. – С. 12 - 15.

2. Бурняшева Л.А., Ким В.М. и др. Некоторые актуальные вопросы практики функционирования и управления сферой туризма и гостиничного сервиса: монография. – Георгиевск: ИП Банный М.И, 2014. – 152 с.

3. Газгиреева Л.Х., Бурняшева Л.А. Концептуализация духовно - нравственных проблем современного российского общества: экзистенциально - ценностный аспект: монография. – Пятигорск, 2014. – 241 с.

© Вощанская Д.И., 2022

Ганус Д.С.
ФГБОУ ВО «РГУТиС», г. Москва, Российская Федерация
Научный руководитель: Бурняшева Л.А.,
доктор филос. наук, профессор Высшей школы туризма и гостеприимства
г. Москва, Российская Федерация

ЧАТ - БОТЫ КАК ИНСТРУМЕНТ ПРОДВИЖЕНИЯ В ИНДУСТРИИ ТУРИЗМА

Аннотация. Статья посвящена развитию современных технологий в сфере туризма и рассмотрению перспектив развития такого метода продвижения как чат - бот. В статье автор дает определение чат - бота как одного из наиболее эффективных средств привлечения клиентов, рассматривает преимущества и недостатки виртуального помощника.

Ключевые слова: чат - бот, коммуникация, виртуальный помощник, Интернет.

Аннотация. Статья посвящена проблемам развития экологического туризма и рассмотрению перспектив развития данного направления в Волгоградской области. В статье автор дает определение экологического туризма, рассматривает

категории особо охраняемых природных территорий в Волгоградской области. **Ключевые слова**: экологический туризм, устойчивое развитие, Волгоградская область.

История чат - ботов началась еще более 50 лет назад. Но наибольшую популярность они стали набирать только сейчас, так как люди стали больше времени проводить в различных мессенджерах и приложениях. В настоящее время пользователей мессенджеров насчитывается около 2,5 миллиарда человек, и сумма с каждым днём становится все больше. В скором времени чат - боты заполнят интернет пространство, поэтому стоит отметить их эффективное использование в маркетинге.

Почти все инструменты для коммуникации сейчас стараются быть в отношении с клиентами более похожими на дружественный диалог покупателя с компанией [1, с. 14]. Чат - бот не является исключением.

Несколько лет назад этих виртуальных помощников считали новшеством, но сейчас они являются неотъемлемой частью качественного сервиса.

Что же такое вообще чат - бот? Чат бот – это виртуальный помощник, в котором запрограммированы определённые ответы на перечень вопросов, которые может задать клиент. Бот работает на основе мессенджеров (Viber, WatsApp, Telegram и др.), социальных сетей (Инстаграмм, ВКонтакте), платформ (Skype, Slack и др.) и различных сайтов. Чат - боты предназначены для клиентов, которым важно получение быстрых и развёрнутых ответов на вопросы, оперативный поиск информации. При этом всем клиенты не вступают в контакт с менеджерами фирмы по телефону или в офлайн формате, переписка ведётся с онлайн - роботом, что является очень удобным методом общения для людей, которые предпочитают именно такой метод общения.

В туристическом бизнесе чат - боты могут закрыть множество вопросов: помочь выбрать тур, сформировать заказ, собрать отзывы, ответить на все вопросы по предстоящей поездке.

Преимуществ у ботов в сфере туристического бизнеса достаточно, так как он связан с постоянной коммуникацией с клиентами, при этом практически у каждой фирмы имеется ряд путинных задач, на которые тратится немало времени в работе менеджеров компании. Поэтому в туристической индустрии данный вид общения очень востребован [2, с. 127]. Ещё одним наиболее важным преимуществом является то, что виртуальный помощник находится на связи с клиентом 24 часа в сутки. Это выгодно для бизнеса, так как люди склонны к импульсивным покупкам. Бот так же повышает и лояльность клиентов. Даже после того как клиент совершил покупку тура или забронировал отель он может задавать дополнительные вопросы по поводу статуса заявки или времени вылета, например, а чат - бот способен ответить на них в любой время дня и это очень удобно для покупателей.

Боты имеют возможность обслуживать одновременно сотни запросов, поэтому очень помогают бизнесу не потерять своих потенциальных клиентов. Ещё одно преимущество – это цена на их использование, создание бота обойдётся гораздо дешевле, чем содержание целого штата сотрудников. Виртуальный помощник никогда не болеет, не устаёт и поэтому работа идёт 24 часа в сутки, 365 дней в году, он способен собирать персонализированные данные о клиентах, которые в будущем помогут подобрать более индивидуальный продукт клиенту.

Подводя итог, можно сказать, что чат - боты для многих компаний, в том числе для туристического бизнеса помогают вывести маркетинговые коммуникации на более высокий уровень, сделать общение эффективным, что положительно влияет на лояльность клиента к компании и на решения о покупке товаров и услуг. Только при правильном планировании чат - боты смогут стать эффективным каналом коммуникации с пользователями и решать поставленные перед ним коммерческие и маркетинговые задачи.

Список использованной литературы

1. Бурняшева Л.А. Соотношение и взаимодействие традиций и инноваций в общественном развитии / Сборник научных трудов Северо - Кавказского государственного технического университета. Серия: Гуманитарные науки. – 2008. – № 6. – С. 12 - 15.

2. Газгиреева Л.Х., Бурняшева Л.А. Концептуализация духовно - нравственных проблем современного российского общества: экзистенциально - ценностный аспект: монография. – Пятигорск, 2014. – 241 с.

© Ганус Д.С., 2022

Дубровская Е.С.
доцент, к.э.н., КНИТУ - КАИ
г. Казань, РФ
Мойсеева Э.А.
студент 3 курса, КНИТУ - КАИ
г. Казань, РФ

ВЗЛЕТЫ И ПАДЕНИЯ САМОЙ МОЛОДОЙ ВАЛЮТЫ – ЕВРО

Аннотация

В статье рассматриваются особенности формирования евро как новой национальной валюты. Исследуется динамика единой европейской валюты и преимуществ ее введения. Проводится анализ причин ее введения и неоднозначные результаты.

Ключевые слова
Единая европейская валюта, Евросоюз, мировой рынок, финансы.

Евро – официальная валюта 19 стран «еврозоны», национальная валютой ещё 4 государств и 8 особых территорий ЕС. Евро был введен в немонетарное обращение 1 января 1999 г., а 1 января 2002 г. в денежное обращение были введены банкноты и монеты. Со временем евро сумел стать второй мировой резервной валютой и постепенно вытесняет доллар в международных соглашениях.

Благодаря введению единой европейской валюты инвесторы получили большую выгоду от устранения неопределенности в отношении будущих доходов. По экспертным расчетам, основным препятствием для роста инвестиций были валютные риски и связанные с ними затраты. По мнению экономистов, евро позволяет гражданам и предприятиям еврозоны ежегодно экономить 8 миллиардов долларов, устраняя этот риск.[1]

За первый месяц торгов новая валюта оттеснила доллар на второе место на международном рынке облигаций. Евро был выбран в качестве валюты номинала для 49 % выпусков международных облигаций (69,3 млрд долларов), а доллар – только для 40 % (55,7 млрд долларов). В настоящее время на евро приходится около 44 % мирового объема еврооблигаций.[2]

По мнению экспертов, евро удалось заработать на энтузиазме европейских пенсионных и страховых фондов в отношении новых видов облигаций, в т.ч. предложения долговых обязательств от европейских компаний, но уже в феврале 2002 года волна энтузиазма пошла на убыль.

При этом явно выявились некоторые недостатки в архитектуре ЭВМ. Новая валюта уже в феврале 2000 года подешевела примерно на 7 % от первоначального курса.[1]

Обесценивание евро в этот период отражало, прежде всего, изменение относительной силы американской и европейской экономик. На момент запуска единой валюты в 1999 году в Европе ожидался твердый экономический подъем. Так, сводный прогноз журнала The Economist предсказывал ежегодный рост производства в зоне евро на 2,6 % , а в Америке – 1,9 % . Самый последний аналогичный прогноз на 2003 год уже предсказывал рост всего на 2,1 % в зоне евро и 2,8 % в Америке. Снижение курса евро должно стимулировать экспорт и, таким образом, поддержать экономический рост. Однако это не означало, как считали эксперты, что ЕЦБ больше не придется принимать решение о снижении процентных ставок. Обменный курс новой валюты упал в основном из - за ожидаемого снижения ставок, что вызвало недоверие к данной валюте, однако снова вырос в ближайшем будущем.

В 2020 году экономическая ситуация в Евросоюзе развивалась следующим образом: падение сменялось ростом в зависимости от эпидемической ситуации в регионе.

Из - за пандемии коронавируса предприятия были закрыты на карантин, а штаты приостановили авиасообщение с другими странами. По данным ООН, за год международный туризм снизился на 74 % по сравнению с 2019 годом.[3]

Согласно недавно обновленным данным, пандемия коронавируса, карантины и жесточайшие санитарные ограничения привели к рекордному спаду экономики ЕС в целом и 19 стран, входящих в еврозону, в 2020 году. Экономика еврозоны просела на 6,8 % ВВП (для сравнения, после мирового кризиса падение еврозоны в 2009 году составило 3,7 %).

Появление евро повлекло за собой внушительное слияние рынков капитала в государствах - членах ЕС. Бесспорно и то, что за рекордно короткий срок (1999 г.) евро стал, наряду с долларом США, основной мировой резервной валютой.

Таким образом, введение евро не только положило конец экономической интеграции в Европе, но и открыло новые перспективы для политического сотрудничества в рамках Европейского Союза.

Список использованной литературы:

1. Бурденко Е.В., Тутунина О. История и перспективы развития единой европейской валюты // Наука и образование. Новые технологии. – М.: ИИЦ МГУДТ, 2004.
2. Линников А.С. Европейский валютный союз: история формирования и механизм действия на современном этапе // Московский журнал международного права. 2002. №4. С. 65 - 90.
3. Экономика Евросоюза: анализ статистики за 2020 год. [Электронный ресурс]. – Режим доступа: URL: https: // immigrantinvest.com / ru / insider / eu - economy - stats - 2020 / (дата обращения: 20.06.2022).

© Дубровская Е.С., Мойсеева Э.А.

Иванов А.О.
студент 3 курса, КНИТУ–КАИ,
г. Казань, РФ
Исмагилова Р.Р.
студент 3 курса, КНИТУ–КАИ,
г. Казань, РФ
Научный руководитель: Дубровская Е.С.,
Кандидат экономических наук, КНИТУ–КАИ,
г. Казань, РФ

ОСОБЕННОСТИ ПОСТРОЕНИЯ ПРОГНОЗА ВВП РОССИЙСКОЙ ФЕДЕРАЦИИ

Аннотация

Проводится анализ динамики валового внутреннего продукта Российской Федерации с 2014 г. по 2021 г. Определяются особенности построения прогноза

ВВП на ближайшую перспективу. Приводится построение прогноза ВВП РФ методом скользящей средней на 2022 г. и на 2023 г.

Ключевые слова

Валовый внутренний продукт, макроэкономические показатели, экономический рост, прогнозирование.

Валовый внутренний продукт (ВВП) страны – это один из важных макроэкономических показателей страны, по его динамике и размеру можно судить об экономической ситуации в стране, степени развития производства и прогрессе, так как вышеперечисленное отражает рыночную стоимость всех произведенных на территории страны товаров и услуг во всех секторах экономики за календарный год. Важно учитывать, что в расчет берут только товары для конечного потребителя, а не для производства других товаров. Чаще всего ВВП применяется для оценки экономического роста страны.

Актуальность темы данного исследования: поскольку валовый внутренний продукт – это обобщение результатов годового функционирования национального хозяйства, а также основной источник его дальнейшего развития это остается одной из самых актуальных и фундаментальных проблем на сегодняшний день. Но рост ВВП не является самоцелью, так как нужно понимать для чего оно увеличивается и за счет чего можно добиться роста. В официальных документах РФ подчеркивается, что рост ВВП направлен на преодоление бедности, ибо она угнетает экономику из - за снижения рыночного спроса и тормозит развитие производства. По этому ВВП выполняет важнейшую стратегическую задачу – определяет глубинные преобразования как на макро, так и на микроуровне. Все выше написанное свидетельствует об актуальности темы построения прогноза ВВП РФ.

Что говорят эксперты – как отметил председатель счетной палаты Алексей Кудрин: «Минфин проводит перераспределение расходов внутри бюджета, в этом году (2022) придется больше работать и мониторить вопросы ВВП РФ» или как высказался председатель Правительства Российской Федерации Михаил Мишустин о тратах на поддержку населения и экономики страны во время пандемии коронавируса: «Россия направила порядка 3 трлн. рублей, а это что бы было нагляднее более 4,5 % ВВП нашей страны, на сохранение рабочих мест и доходов граждан, поддержку предпринимательства, перезагрузку инвестиционного цикла, помощь регионам, конкретным людям и семьям с детьми прежде всего» [2].

Важность расчётов: Рассчитывая ВВП по определенным секторам экономики, а также и, в общем, помогает выяснить в каких областях в каких областях или годах наблюдается активный рост или происходит снижение. В России валовый внутренний продукт рассчитывает Федеральная служба государственной статистики (Росстат) чем помогает Минфину и Минэкономразвития, что бы федеральный бюджет оказал необходимую помощь, к примеру, регионам. Однако, несмотря на значительное число научных публикаций и расчётов, проблемы ВВП, улучшение его структур и анализ требуют дополнительного анализа.

Согласно проведенному нами анализу произошло падение ВВП в 2020 году по сравнению с 2019 с 109608,3 млрд. руб. до 107315,3 млрд. руб., то есть уменьшение на 2,09 % следует связать с Covid - 19 ограничениями, которые появились в 2020 году [3].

В 2021 году с началом ослабления антиковидных мер ВВП РФ составил 130795,3 млрд. руб., что является увеличением ВВП на 21,87 % по сравнению с предыдущим годом, кроме того, рост ВВП в 2021 году можно связать с повышением экспортируемого топливно - энергетических товаров и увеличением экономической активности в мире. Данные Росстата будем использовать для построения прогноза ВВП РФ на 2022 и 2023 годы методом скользящей средней (см. Табл.1).

Таблица №1 – Построение прогноза валового внутреннего продукта Российской Федерации на 2022 - 2023 гг

Годы	ВВП млрд. руб	Скользящая средняя	Расчет средней относительной ошибки
2014	79,030.0	-	-
2015	83,087.4	82,577.8	0,6
2016	85,616.1	86,848.9	1,4
2017	91,843.2	93,773.6	2,1
2018	103,861.7	101,771.0	2,0
2019	109,608.3	106,928.4	2,4
2020	107,315.3	115,906.3	8,0
2021	130,795.3	- (120,614.5)	-
ИТОГО			16,5
Прогноз			
2022	123,732.9		2,75
2023	118,260.4		3,4

Источник: разработано автором

Для оценки точности прогноза воспользуемся общепринятой интерпретацией значений средней относительной ошибки [1].

При построении прогноза ВВП РФ на 2022 год методом скользящей средней, средняя относительная ошибка составила 2,75 % , это значение находиться в пределах 10 % , следовательно, точность прогноза высокая (см. Табл. 2). При построении прогноза ВВП на 2023 год методом скользящей средней, средняя относительная ошибка составила 3,4 % , это значение находиться в диапазоне <10 % , следовательно, точность прогноза высокая.

По результатам прогноза на 2022 году ВВП РФ составит 123732,9 млрд. руб., то есть падение составит 5,39 % , а в 2023 году ВВП РФ по прогнозу будет равен 118260,4 млрд. руб., что будет равняться падению еще на 4,42 % . Предположить

такое падение ВВП РФ по сравнению с 2021 годом, когда ВВП было равно 130795,3 млрд. руб. было бы невозможно, но в свете последних событий, а именно в связи с вводом санкций государствами и международными организациями в отношении РФ, которые повлекли за собой ограничительные политические и экономические меры, данный прогноз стал более вероятен.

Список использованной литературы:

1. Басовский Л.Е. Прогнозирование и планирование в условиях рынка. – М.: ИНФРА - М, 2012. – 273 с.
2. Статистика и показатели. Региональные и федеральные [Электронный ресурс]. - Режим доступа: https: // rosinfostat.ru / vvp / (дата обращения: 28.06.2022).
3. Федеральная служба государственной статистики [Электронный ресурс]. - Режим доступа: https: // rosstat.gov.ru / (дата обращения: 15.05.2022).

© Иванов А.О, Исмагилова Р.Р. 2022

Макарская М.А.
студентка 3 курса ИПНБ
Москва, Россия
Научный руководитель:
Преподаватель отделения магистратуры
факультета рыночных технологий ИОМ
Арабян М.С.
РАНХ и ГС при Президенте РФ,
Россия, Москва.

НЕКОТОРЫЕ АСПЕКТЫ ЭКОНОМИЧЕСКОЙ БЕЗОПАСНОСТИ В СФЕРЕ ВНЕШНЕТОРГОВОЙ ДЕЯТЕЛЬНОСТИ В УСЛОВИЯХ ПАНДЕМИИ

АННОТАЦИЯ

Цель исследования – оценить влияние пандемии на уровень экономической безопасности России в сфере внешнеторговой деятельности. В статье рассматриваются актуальные проблемы, связанные с влиянием пандемии на экономическую безопасность и переориентацию ряда экспортных поставок Российской Федерации на новые рынки сбыта. Актуальность исследования заключается в разработке новых стандартов, направленных на сохранение и восстановление экономики в условиях распространения Covid - 19. Итогом исследования стали характеристика состояния экономической безопасности России, а также анализ некоторых государственных мер в сфере внешнеторговой

деятельности, предпринятых в целях устранения негативных последствий для экономики Российской Федерации.

Ключевые слова: Таможенное регулирование, коронавирусная инфекция, Covid - 19, пандемия, ЕАЭС, ЕЭК, изменения в законодательстве, льготы и запреты, ввоз, вывоз товаров.

В настоящее время изменения характера и сложности внешнеторговой деятельности в современной мировой экономике, вызваннные новой коронавирусной инфекцией, требуют высокого качества государственной политики в сфере экономической безопасности. [1]В Российской Федерации нормативно - правовую основу экономической безопасности составляют:[2] Федеральный закон от 28.12.2010 No390 - ФЗ (ред. от 05.10.2015) «О безопасности», в котором прописаны жизненно важные национальные приоритеты, а также определены основные объекты безопасности, и Указ Президента РФ от 13 мая 2017 г. № 208 «О Стратегии экономической безопасности Российской Федерации на период до 2030 года». В последнем определены основные вызовы и угрозы экономической безопасности, установлены цели государственной политики в сфере её обеспечения, приведена оценка состояния, а также определены этапы и основные механизмы реализации стратегии.

Влияние внешней торговли на экономическое развитие является одним из наиболее важных факторов, имеющих фундаментальное значение для осуществления эффективной экономической политики во всех странах мира, поскольку, во - первых, содействует подъему ВВП, во - вторых, усиливает конкуренцию, в - третьих, формирует стимул у российского товаропроизводителя в целях роста качества собственной продукции, и, в - пятых, позволяет установить баланс ускоренной интеграции страны. С другой стороны, внешняя торговля оказывает отрицательное влияние на экономическую безопасность государства. К негативным факторам можно отнести, - рост конкуренции, усиление конъюнктурных колебаний рыночного спроса, обострение энергетических и сырьевых проблем. В целях противостояния угрозам экономической безопасности, необходимо разрабатывать и внедрять стратегию внешнеэкономической безопасности, как на уровне государства, так и на уровне хозяйствующего субъекта.

Различные внешние угрозы, [3] - торговые войны, пандемия, замедление темпов международного экономического роста, - привели к снижению совокупного спроса на российскую экспортную продукцию. Деловая и торговая активность за

[1] Молчан А.С., Тернавщенко К.О., Ануфриева А.П. Внешнеэкономическая безопасность Российской Федерации: тенденции, условия обеспечения, приоритеты // Научные труды КубГТУ: электрон. сетевой политематический журнал. – 2015. – No 12.

[2] Шпирук С.Е., Ходяков Е.А., Копыл В.Д., Торба В.Д. Проблемы обеспечения внешнеэкономической безопасности Российской Федерации // Modern Economy Success. – 2020. – No 1.

[3] Минэкономразвития РФ. Прогноз социально - экономического развития Российской Федерации на 2021 год и на плановый период 2022 и 2023 годов.

последние два года существенно снизилась вследствие отрицательной конъюнктуры мировых рынков углеводородов и базовых металлов. [4]Не только Россия, но и большая часть стран мира, в том числе – активных участников международных экономических отношений, оказались в режиме изоляции. Следующие друг за другом волны эпидемии вынуждают страны периодически прибегать к локдаунам. Однако, важно отметить, что, если бы наша страна уже несколько лет не находилась в ситуации практикуемых против нее ограничений и блокад, и, если бы задолго до пандемии, она не старалась активизировать развитие собственного производства импортируемых товаров, то к мировым локдаунам и их последствиям адаптироваться российской экономике было бы еще сложнее. Неожиданно, но, при всей своей дискуссионности, политика импортозамещения в условиях глобальной пандемии стала существенной дополнительной поддержкой экономике Российской Федерации. Официальная позиция руководства России в части преодоления проблем в сферах здравоохранения и экономики, вызванных пандемией короновирусной инфекции, была озвучена президентом В. В. Путиным в июле 2021 г. во время встречи лидеров форума АТЭС. В частности, он заявил, что в России: «…реализован целый комплекс мер, нацеленных на сохранение доходов и занятости населения, поддержку бизнеса, снижение потерь, оказание помощи наиболее пострадавшим отраслям. Все это позволяет нам уже в текущем 2021 году уверенно выходить на положительную динамику роста. Можно сказать, что в целом последствия пандемии преодолены, экономика в целом восстановилась…». Примечательно, что к середине 2021 г. сложилась ситуация, когда ряд международных институтов и рейтинговых агентств, автономно друг от друга, дали характеристику российским противоковидным мерам в области экономической политики, как вполне эффективным, а состоянию экономики – как стабильному. Влияние пандемии признано умеренным, международные, в том числе кредитные, рейтинги России считаются также стабильными.

За счет поддержки со стороны правительства увеличились поставки переработанной древесины, активизировались поставки продовольствия за рубеж. Во многом это связано с тем, что Китай начал массово закупать те виды продукции, которые ранее не допускал на свой рынок: мясо, различные зерновые и бобовые. Объем всего российского экспорта в этом году может вернуться на докризисный уровень и даже превысить его, считают в ФТС. В основном это связано с восстановлением мировой экономики и удорожанием практически всех товаров, которые идут за рубеж; однако, основной доход бюджету в 2021 году принесет, именно, экспорт сырья. Восстановление внешнего товарооборота России идет быстрее, чем ожидалось в начале года. Ссйчас фиксируется рост цен на металлы, лес, зерно, продовольствие и нефтепродукты. Кроме того, снижается зависимость бюджета от экспорта нефтепродуктов, если 7 - 8 лет назад 2 / 3 в общих доходах

[4] Суслова Е.И., Паскарь А. Роль внешней торговли в экономическом развитии страны // Валютное ре - гулирование. Валютный контроль. – 2019. – No S6.

составляли доходы от экспорта нефти и газа, то сейчас, - 1 / 3 - экспортные платежи и 2 / 3 - импортные. В целом ФТС удалось сделать внешнюю торговлю более прозрачной, а участники рынка стали заявлять стоимость продукции более достоверно, в результате чего увеличились поступления в бюджет.

Следует отметить, что именно импорт — источник основных поступлений в российский бюджет от внешнеэкономической деятельности. Сказалось изменение системы налогообложения нефтегазовой отрасли: экспортная пошлина на нефть и нефтепродукты постепенно снижается с 2014 года при одновременном увеличении базовой ставки налога на добычу полезных ископаемых. В результате за первые пять месяцев 2021 года импорт принес в бюджет 1,7 триллиона, а экспорт — 690 миллиардов рублей. Проблемы, возникшие на рынке логистических услуг в текущем году, в частности, транспортный коллапс в Суэцком канале, обозначили необходимость использования других каналов. В выигрыше оказались российские железные дороги: объем транзитных заказов вырос на 35 % .

В целях поддержки внешнеторговой деятельности и экономической безопасности РФ в период ограничений Правительством Российской Федерации и Банком России принят и реализуется комплекс мер, прежде всего, направленных на поддержание доходов населения, а также снижение издержек и прямую финансовую поддержку бизнеса. Также, на базе оперативного штаба Минпромторга России по координации работы и выработке стратегических подходов к продвижению российской продукции на внешние рынки создана платформа поддержки российских экспортеров**.** Платформа объединяет возможности Минпромторга России, Российского экспортного центра, Торговых представительств и субъектов Российской Федерации для оказания поддержки российским экспортёрам в разрешении проблемных ситуаций, возникающих на внешних рынках, в том числе из - за вводимых иностранными государствами временных ограничений.

Таким образом, исходя из вышеизложенного, можно констатировать, что для обеспечения экономической безопасности в сфере внешней торговли, необходимо минимизировать основные угрозы и проводить постоянный мониторинг факторов, влияющих на объем и структуру внешнеторгового оборота. Приоритетом для укрепления экономической безопасности во внешней торговле является защита национальных экономических интересов на международном уровне, что обеспечивается рациональной структурой внешней торговли.

Список использованных источников

1. Шпирук С.Е., Ходяков Е.А., Копыл В.Д., Торба В.Д. Проблемы обеспечения внешнеэкономической безопасности Российской Федерации // Modern Economy Success. – 2020. – No 1. – С. 170–176.
2. Таможенный кодекс Евразийского экономического союза. http: // tkeaes.ru

3. Суслова Е.И., Паскарь А. Роль внешней торговли в экономическом развитии страны // Валютное ре - гулирование. Валютный контроль. – 2019. – No S6. – С. 5–10.

4. Петушенко Д.Е., Ким Т.В. К вопросу об угрозах экономической безопасности России // Ученые за - метки ТОГУ. – 2018. – No 3. – С. 1343–1347.

5. Молчан А.С., Тернавщенко К.О., Ануфриева А.П. Внешнеэкономическая безопасность Российской Федерации: тенденции, условия обеспечения, приоритеты // Научные труды КубГТУ: электрон. сетевой политематический журнал. – 2015. – No 12. – С. 30–41.

6. Минэкономразвития РФ. Прогноз социально - экономического развития Российской Федерации на 2021 год и на плановый период 2022 и 2023 годов. - https: // www.economy.gov.ru / material / file / 956cde638e96c25da7d978fe3424ad87 / Prognoz.pdf

7. Гетман И.Б. Особенности и угрозы экономической безопасности государства в сфере внешней торговли // Столыпинский вестник. – 2020. – No 2. – С. 14.

© Макарская М.А, 2022

Решетников Н.А.,
студент кафедры СОРМ
Белгородский государственный национальный исследовательский университет
г. Белгород, Российская Федерация
Научный руководитель: **Прядко С.Н.,**
доцент кафедры менеджмента и маркетинга
Белгородский государственный национальный исследовательский университет
г. Белгород, Российская Федерация

МАРКЕТИНГОВОЕ ИССЛЕДОВАНИЕ ПРОДУКЦИИ ADIDAS

АННОТАЦИЯ:

В статье представлены краткие результаты рынка продукции Adidas. Исследование проводилось при помощи сервиса «Google формы». Исследование показало, что большая часть респондентов имеет продукцию Adidas и эта продукция устраивает респондентов в полной мере. В опросе приняли участие 14 - ть респондентов.

Ключевые слова

Маркетинговое исследование, рынок одежды продукции Adidas , опрос потребителей.

Актуальность данного исследования в том, что продукция компании Adidas является мировым брендом производства спортивной и повседневной одежды. Имея длительную историю, компания Adidas смогла зарекомендовать себя как производитель качественной одежды, обуви и аксессуаров для людей. Проблема исследования: отсутствие актуальной информации в открытом доступе о состоянии рынка продукции Adidas. Цели исследования: Изучить популярность и востребованность продукции Adidas на Российском рынке, выявить потребность

людей к спорту. Методика исследования: был проведен онлайн опрос, помощью сервиса Google «Формы»

Результаты исследования:

1.Задача данного вопроса – выяснить у респондентов знакомы ли они с продукцией Adidas в целом. Как можно заметить: все респонденты знают о компании Adidas(100 %).

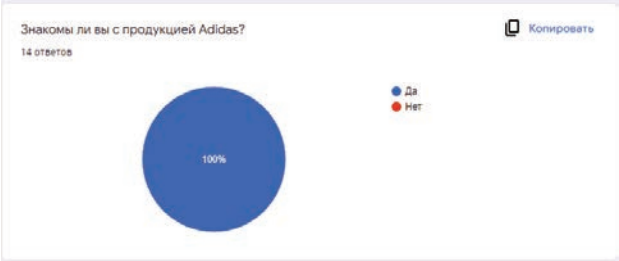

Рисунок 1.Выявление знакомства с компанией Adidas

2.Следующий вопрос показывает, что из общего числа респондентов большая часть(71,4 %) имеет продукцию Adidas, что может послужить фактом о популярности компании.

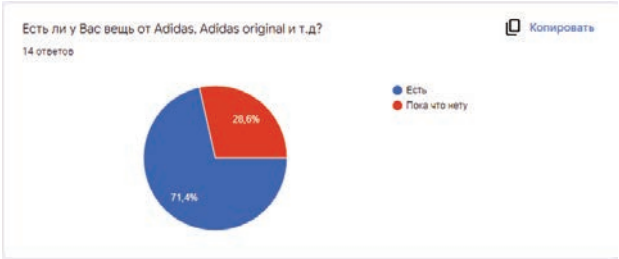

Рисунок 2.Вопрос на выявление наличия продукции Adidas

3.Можно заметить что большинство респондентов предпочли бы обувь от не малоизвестной Nike, нежели от компании Adidas; 71,4 % опрошенных выбрали ли бы Nike, 28,6 % - а выбрали бы компанию Adidas. (рис.3).

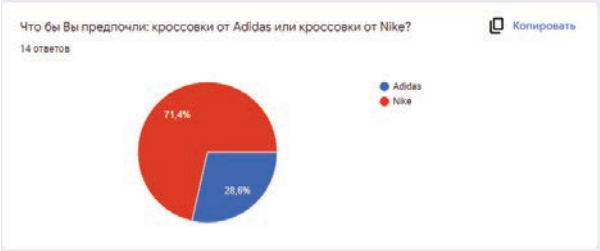

Рисунок 3.Вопрос на выявление конкурентоспособности компании:

Заключение:

Компания Adidas(после ребрендинга) была основана в 1925 - ом году и уже тогда Adidas шила обувь для футбольных матчей. До сих пор Adidas является мировым лидером производителя одежды от удобных спортивных до лимитированных и дорогих.

Большая часть респондентов ценят и любят компанию Adidas – они ценят дешевые цены качества обуви, разношерстный эшелон предлагаемой цены(от дешевых до дорогих), и стильный дизайн даже спортивной обуви.

Adidas считается вторым по продажам одеждой для спорта, на первом месте стоит гигант Nike, одежду которого хотят купить все, но хватает лишь на более дешевую одежду, если сравнить цены Adidas и Nike, то можно увидеть большую разницу в цене.

Список использованной литературы

1. Электронный ресурс. [https: // ru.wikipedia.org / wiki / Adidas]
2. Электронный ресурс. [https: // www.ozon.ru / brand / adidas - 144082850 /]
3. Электронный ресурс. [https: // hakon - invest.ru / aktsii - nike - vs - adidas - fundamentalnyy - analiz - finansy - i - perspektivy - biznesa /]
4. Электронный ресурс. [http: // powerbranding.ru / marketing - strategy / mission / izvestnye - kompanii /]
5. Официальный сайт Google Формы. Электронный ресурс. Режим доступа:. [https: // docs.google.com / forms / d / e / 1FAIpQLSfAbcoh - 4i - Vnyegtt8GAEL9mGi7uDG - Obipi4q9olMkSpPRg / viewform?usp=sf _ link]

© Решетников.Н.А., 2022

Тимиряев А. В., студент 4 - го курса экономического факультета
ФГБОУ ВО Ижевская ГСХА
Научный руководитель: **Алексеева Н.А.**, д.э.н.,
профессор, зав. кафедрой организации производства и экономического анализа
ФГБОУ ВО Ижевская ГСХА

МЕТОДИКА АНАЛИЗА УРОВНЯ СПЕЦИАЛИЗАЦИИ В СПК «РОДИНА» МАЛОПУРГИНСКОГО РАЙОНА УДМУРТИИ

Аннотация

Представлены цели исследования, связанные с изучением специализации сельскохозяйственных организаций. Представлены сущностные особенности сельскохозяйственного производства, которые влияют на уровень специализации хозяйств. Рассмотрены исходные данные СПК «Родина» Малопургинского района Удмуртской Республики для определения специализации. Определен показатель

для расчета уровня специализации. Определены возможные диапазоны его изменения и классифицирован качественный уровень специализации. Сделаны выводы о направлениях развития сельскохозяйственного предприятия.

Ключевые слова

Сельское хозяйство, специализация, разделение труда, молоко, приросты.

Сельское хозяйство является специфической отраслью экономики. С каждым годом сельское хозяйство получает все больше государственной поддержки, интенсивнее используются все виды ресурсов, повышается уровень автоматизации учетных и производственных процессов, механизации ручного труда, изменяется соотношение видов выпускаемой продукции. Поэтому изучение общественного разделения труда в данной отрасли наиболее актуально [1 - 3, 5, 11].

Целью данной статьи является изучение методики оценки уровня специализации хозяйств. Отметим, что разделение труда в сельском хозяйстве не может происходить так глубоко, как в промышленности [4, 6 - 10]. Специализация – это доминирующее развитие тех или иных производств в рамках предприятия, которые определяют производственный профиль [12]. Специализация в сельском хозяйстве тесно связана с сезонностью производства, пространственной рассредоточенностью производительных сил, необходимостью чередования культур и другими особенностями. Чтобы определить уровень специализации предприятия, рассчитывают коэффициент специализации [1]:

$$К_{сп} = \frac{100}{\sum Уд i(2n-1)}, \quad (1)$$

где $Уд_i$ — удельный вес i - го вида продукции в общем объеме продаж; n — порядковый номер отдельных видов продукции по их удельному весу в ранжированном ряду.

Если полученное значение больше 1, но меньше 0,35, то организация имеет слабую специализацию. Если коэффициент в пределах от 0,36 до 0,5, то это средняя специализация, от 0,51 до 0,6 – высокая, а более 0,61 – углубленная (табл. 1).

Таблица 1 – **Исходная информация для определения уровня специализации**

Показатель	**2018 г.**	**Уд. вес, %**	**Ранг**	**2019 г.**	**Уд. вес, %**	**Ранг**	**2020 г.**	**Уд. вес, %**	**Ранг**
Выручка, тыс. руб.	106469	-	-	114180	-	-	130202	-	-
Произведено продукции, тыс. руб.: молоко	84657	79,5	**1**	96501	84,5	**1**	103194	79,3	**1**

мёд	52	0,05	**4**	51	0,05	**4**	90	0,07	**4**
скот	20854	19,6	**2**	16851	14,8	**2**	20935	16	**2**
зерно	906	0,9	**3**	777	0,7	**3**	5983	4,6	**3**

Теперь определим коэффициент специализации для СПК «Родина».

2017 год: $К_{сп}$=100 / ((79,5*2+19,6*(2*2 - 1)+0,9*5+0,05*7))=0,7;

2018 год: $К_{сп}$ = 100 / (84,5*1+14,8*3+0,7*5+0,05*7) =0,75;

2019 год: $К_{сп}$ = 100 / (79,3*1+16*3+4,6*5+0,07*7) =0,66.

Таким образом, коэффициент специализации в СПК «Родина» уменьшился к 2020 году по сравнению с 2018 годом. Данный показатель более 0,61. Следовательно, организация имеет углубленную специализацию, то есть развивает одну - две отрасли в крупных размерах, а именно производство молока и скота. Специализация СПК «Родина» является молочно - мясной. Для увеличения данного показателя стоит обратить внимание на организацию труда в хозяйстве, увеличение урожайности, рациональное использование удобрений, на техническое состояние и оснащение техники [13].

Список литературы

1. Алексеева, Н. А. Комплексный экономический анализ / Н. А. Алексеева. – Ижевск, 2020. 249 с.

2. Алексеева Н. А. Реалии, перспективы и эффективность государственной поддержки сельского хозяйства / Н. А. Алексеева, В.А. Соколов // Управленческий учет. 2021. № 2 - 1. С. 4 - 11.

3. Актуальные проблемы землеустройства и землепользования в регионе: монография / Алексеева Н.А. и др. Ижевск, 2022.

4. Осколков, М. Л. Экономика отраслей АПК: учебное пособие / М. Л. Осколков / ТГСХА. Тюмень, 2003. 256 с.

5. Петухов, Р. М. Оценка эффективности промышленного производства: методы и показатели / Р. М. Петухов. М.: Экономика, 2005. 191 с.

6. Развитие методик анализа состояния и тенденций развития сельскохозяйственных производственных кооперативов в Удмуртской Республике / Н. А. Алексеева и др. Ижевск: ФГБОУ ВО Ижевская ГСХА, 2021. 112 с.

7. Совершенствование земельно - имущественных отношений в региональном землеустройстве и землепользовании / Алексеева Н.А. и др. Ижевск, 2021.

8. Теория и практика развития агропродовольственной системы в Удмуртской Республике / Коллективная монография. Ижевск, 2020. 114 с.

9. Экономические и управленческие проблемы землеустройства и землепользования в регионе: монография / Алексеева Н.А. и др. / По материалам IV Всероссийской национальной научно - практической конференции

«Экономические и управленческие проблемы землеустройства и землепользования в регионе». Ижевск, 2022.

10. Экономическая и финансовая безопасность социально ориентированных бизнес - процессов: монография / Алексеева Н.А. и др. Ижевск, 2020.

11. Экономика предприятия: учебник / Под ред. проф. Н.А. Сафронова. – М.: «Юристъ», 2000. 584 с.

12. Экономика и управление землеустройством и землепользованием в регионе: материалы III Нац. науч. - практ. конф. Под общ. редакцией Н. А. Алексеевой. Ижевск: Ижевская ГСХА, 2021. 200 с.

13. STATE AGRARIAN POLICY AND THE EFFICIENCY OF ITS IMPLEMENTATION AT THE REGIONAL LEVEL / Alekseeva N.A., Tarasova O.A., Sokolov V.A., Mironova Z.A. IOP Conference Series: Earth and Environmental Science. Сер. "International Scientific and Practical Conference: Development of the Agro - Industrial Complex in the Context of Robotization and Digitalization of Production in Russia and Abroad, DAICRA 2021" 2022. С. 012076.

© Тимиряев А.В. (2022)

Чедайкин В. М.
Студент 3 курса ХТИ – филиал ФГАОУ ВО СФУ
Абакан, Россия
Научный руководитель Кузнецова М. А.
канд. экон. наук, доцент ХТИ – филиал ФГАОУ ВО СФУ
Абакан, Россия

ЭКОЛОГИЧЕСКИЕ ОГРАНИЧЕНИЯ РАЗВИТИЯ ЭНЕРГЕТИЧЕСКОГО СЕКТОРА

Аннотация

Энергетический сектор – это область хозяйственно - экономической деятельности человека, связанная с производством, распределением, использованием и преобразованием энергетических ресурсов. Данный сектор включает в себя компании и отрасли, занимающиеся производством и продажей энергии. Целью данной работы является изучение экологических ограничений, которые мешают развитию энергетического сектора. Методологической основой стали теоретические методы исследований: анализ, классификация, обобщение, синтез. Результатом стало выявление основных ограничивающих факторов, которые приводят к определенным последствиям в развитии энергетического сектора.

Ключевые слова

энергетика, энергия, предприятия, окружающая среда, безопасность.

Энергетика любого государства является незаменимой частью экономики, без нее невозможно функционирование и развитие страны, однако, у нее есть ряд факторов, которые негативно влияют на окружающую среду, такие как:

1) изменение климатических условия среды;
2) измененениями гидрологических режимов рек;
3) возникновение кислотных дождей
4) парниковый эффект
5) загрязнение вод Мирового океана
6) исчерпывание невозобновимых ресурсов
7) атмосфера загрязняется газами, пылью, вредными выбросами;
8) происходит радиоактивное и химическое загрязнение литосферы;
9) Небезопасность оборудования, используемых предприятиями энергетического сектора
10) Риск возникновения техногенных катастроф

Для получения необходимой энергии предприятия используют несколько источников топлива, такие как:

1) Природный газ (преимущественно метан с примесями других газов)
2) Уголь (преобладает на ТЭЦ)
3) Атомная энергия (генерируется на АЭС)
4) Гидроэнергетика (ГЭС)
5) Энергия солнца (СЭЦ)

При выработке энергии, менее экологичными видами топлива, возникает выброс в атмосферу вредных веществ, которые негативно влияют на окружающую среду. Также на любом объекте по производству энергии всегда имеется риск возникновения техногенных катастроф, приводящих к нарушению экологической безопасности.

Экологическая безопасность – это меры по защите окружающей среды, здоровья и жизни граждан от вредных последствий хозяйственной и иной деятельности человека, техногенных и природных чрезвычайных ситуаций[1].

Одной из ключевых задач государства является защита граждан и экологии от негативных последствий энергетической деятельности предприятий.

Таким образом, выделяют следующие принципы защиты окружающей среды от воздействия энергетического сектора:

1) рациональное использование природных ресурсов
2) охрана окружающей среды и человека
3) международное сотрудничество по вопросам защиты и охраны окружающей среды
4) соблюдение законодательства и ответственность за его нарушение
5) гласность и открытость экологических предприятий

В связи с экологическими проблемами, которые возникают вследствие энергетических производств, можно выделить основные аспекты экологической

безопасности, которые в той или иной мере ограничивают развитие энергетического сектора:

1) Забота об экологии. Западные страны приняли решение, что необходимо соблюдать определенные экологические требования. Из - за этого у экспортеров возникает множество сложностей, в том числе, огромные затраты на модернизацию своих производств;

2) Глобализация и либерализация. Глобализация связана с тем, что страны больше не могут вести самостоятельную политику, необходимо обговаривать и координировать друг с другом все свои действия в сфере энергетики. Либерализация, в свою очередь, дает неопределенность в развитии рынка и в прямом государственном регулировании, ведь по мере совершенствования данного рынка, регулирование и контроль осуществляется косвенными регуляторами, а не «точными и прямыми»;

3) Налоги. Повышение налоговой и таможенно - тарифной нагрузки способствует низкой конкурентности, снижается спрос на экспортно - сырьевую модель развития экономики;

4) Высокие затраты. Одной из основных проблем являются высокие затраты на строительство атомных электростанций и утилизацию ядерного топлива и радиоактивных отходов, что необходимо сделать еще и с выполнений всех условий и требований безопасности, потому что есть огромные риски техногенных катастроф.

Таким образом, можно сделать вывод о том, что в целом экологические ограничения оправданы, поскольку, несмотря на то, что энергетический сектор очень важен для любого государства и является основой экономики, он значительно влияет на здоровье граждан и подвергает опасности окружающий мир в целом. Однако экологическая безопасность и ее ограничения замедляют развитие энергетического сектора, приходится решать вопросы о том, как сделать процесс производства и использования энергии более рациональным и бережным, тратить огромные деньги на более экологичное оборудование.

Литература

1. Основные понятия об "Охране окружающей среды" [Электронный ресурс]. - URL: http: // www.consultant.ru / document / cons _ doc _ LAW _ 34823 / bb9e97fad9d14ac66df4b6e67c453d1be3b77b4c / (Дата обращения: 04.07.2022).

© Чедайкин В. М. 2022

ЮРИДИЧЕСКИЕ НАУКИ

LEGAL SCIENCES

Чудинова А.А.
магистрант МГЮА, г. Киров, РФ
Научный руководитель
к.и.н., доцент Д.Б. Савельев

АКТУАЛЬНЫЕ ВОПРОСЫ ПРАВОВОГО РЕГУЛИРОВАНИЯ ИНСТИТУТА ОПЕКИ В РОССИИ

Аннотация. В данной статье рассматриваются особенности правового регулирования института опеки в России. делается вывод о том, что целесообразно использовать медиативные процедуры, что позволит увеличить количество разрешения спорных ситуаций.

Ключевые слова: опека, попечительство, патронаж, правоспособность, правосубъектность, дееспособность, эмансипация

CURRENT ISSUES OF LEGAL REGULATION OF THE INSTITUTION OF GUARDIANSHIP IN RUSSIA

Annotation. This article discusses the features of the legal regulation of the institution of guardianship in Russia. it is concluded that it is advisable to use mediation procedures, which will increase the number of dispute resolution situations.

Keywords: guardianship, guardianship, patronage, legal capacity, legal personality, legal capacity, emancipation

В настоящее время институт опеки и попечительства в современном правовом регулировании обеспечивает необходимый объем правосубъектности гражданина - - физического лица – как субъекта гражданских правоотношений, что позволяет сохранять некую стабильность, равные возможности участия в имущественных правоотношениях, обеспечивать и защищать личные неимущественные права.

Необходимо отметить особое значение института опеки и попечительства в случаях устранения неопределенности, связанной с безвестным отсутствием гражданина, объявлением гражданина умершим.

По нашему мнению, гражданско - правовая сущность института опеки и попечительства не утрачивает своего значения в современных социально - экономических условиях, несмотря на то, что в ГК РФ [1] он введен в первую часть с 1 января 1995 года. До этого правовые нормы об опеке и попечительстве в большей мере рассматривались в аспекте семейного законодательства.

До 2015 года отсутствовали в ГК РФ правила, позволяющие дифференцировать степень недееспособности. Лицо признавалось в судебном порядке недееспособным, если вследствие психического расстройства не может понимать значение своих действий и руководить ими. Сейчас законодательно установлено,

что наличие психического расстройства, заболевания сами по себе не являются основанием признания гражданина недееспособным и установления опекунства.

Новые социально - экономические условия ставят новые задачи. Оценивая позицию законодателя, отраженную в федеральном законе РФ «Об опеке и попечительстве» следует сделать вывод о публично - правовой составляющей в правовом регулировании отношений в данной сфере.

Большое значение в регулировании отношений, связанных с опекой и попечительством, имеют постановления Пленумов Верховного Суда Российской Федерации [2], которые содержат официальные разъяснения законодательства, регулирующего отношения в сфере опеки и попечительства. Положительно влияют на правоприменительную практику и постановления Конституционного Суда Российской Федерации. В качестве примера можно привести рассмотрение дела в Конституционном Суде, касающегося прав инвалида, страдающего тяжелой формой хронического заболевания и находящегося под опекой матери. Предметом рассмотрения Конституционного Суда стала проверка конституционности п. 3 ч. 2 ст. 57 Жилищного кодекса Российской Федерации и части 3 ст. 17 Федерального закона «О социальной защите инвалидов в Российской Федерации».

Правоприменительная практика, например, судебная, разъясняет, официально толкует законодательство. Изменяющиеся социально - экономические условия направлены на создание нового правового механизма и наполняют новым содержанием институт опеки и попечительства.

Рассматривая опеку и попечительство с точки зрения совершенствования законодательства, следует сделать вывод о том, что сегодня Российское государство осуществляет поддержку субъектов семейных правоотношений, социально незащищенных граждан, не обладающих достаточным объемом дееспособности для участия в гражданских, иных правоотношениях в качестве субъектов права.

Таким образом, разъяснения, официальное толкование, основанные на законе с учетом практики применения действующего законодательства неоценимы. Так, например, разъяснение Пленума Верховного Суда Российской Федерации от 27 апреля 2021 года № 6 касается одного из важнейших, на наш взгляд, вопросов, касающихся рассмотрения дел об административных правонарушениях, связанных с неуплатой средств на содержание детей или нетрудоспособных родителей. При разрешении конфликтных ситуаций по вопросам опеки, попечительства целесообразно использовать медиативные процедуры, что позволит увеличить количество разрешения спорных ситуаций до обращения в суд.

Список использованной литературы

1. Гражданский кодекс Российской Федерации (часть 2) от 26.01.1996 № 14 - ФЗ (ред. от 09.03.2021) // СЗ РФ. - 1996. - № 27. Ст. 3301.

2. О некоторых вопросах, возникающих в судебной практике при рассмотрении дел об административных правонарушениях, связанных с неуплатой средств на

содержание детей или нетрудоспособных родителей: постановление Пленума Верховного Суда Российской Федерации от 27 апреля 2021 г. № 6 г. // Российская газета. 05.05.2021. - №96(8447). С. 16.

© Чудинова А.А., 2022

Шувалов Д.Н.
Заместитель начальника кафедры
ВА МВД России, к.ю.н., доцент,
г. Волгоград, Российская Федерация

ПОДГОТОВКА И ПРОИЗВОДСТВО ОБЫСКА ПРИ РАССЛЕДОВАНИИ ПРЕСТУПЛЕНИЙ В СФЕРЕ КОМПЬЮТЕРНОЙ ИНФОРМАЦИИ

Аннотация

Статья посвящена рассмотрению тактических приемов подготовки и производства обыска при расследовании преступлений в сфере компьютерной информации, особенностям обнаружения и изъятия компьютерной техники и иных следов преступления.

Ключевые слова

Обыск / аккаунт / интернет / компьютер / флеш - карта / взлом / следы преступления / расследование / сервер / изъятие

Успех расследования любого преступления зависит от множества факторов, однако, по нашему мнению результативность работы следователя во многом зависит от знания и умелого применения им на практике разработанных учеными - криминалистами тактических приемов при производстве отдельных следственных действий.

Обнаружение и изъятие следов преступлений рассматриваемого вида происходит посредством производства следственного осмотра, выемки и обыска. Основанием для проведения любого вида обыска является наличие достаточных данных у следователя, свидетельствующих о том, что при лице либо в его автомашине, жилище или ином помещении могут находиться орудия преступления, похищенное имущество, предметы и документы, с помощью которых было совершено преступление, а также иные вещи, имеющие значение для дела.

В подготовку к обыску входит: изучение предварительной информации о месте обыска (характеристика здания, сооружения, количество этажей, комнат, наличие в помещении компьютерной техники и т. д.), лицах, находящихся в здании (их количестве, характеристике), наличии охранной сигнализации, тревожной кнопки,

домашних животных (собак и т. д.), пути подхода и отхода. Определяется место установки электрического распределительного щита.

На основе собранной информации формируется следственно - оперативная группа, приглашаются соответствующие специалисты, подбираются необходимые технические средства, в том числе дополнительные средства фиксации хода и результатов следственного действия, осветительные приборы и т. д. Подготавливаются предметы, необходимые для упаковки изымаемых объектов (коробки, конверты, пакеты, фольга, нить, листы бумаги с оттисками печатей, клей, липкая лента «скотч», степлер).

По преступлениям в сфере компьютерной информации, в ходе обыска целесообразно направить усилия на обнаружение и изъятие компьютерной техники, мобильных телефонов, носителей электронной информации. Следует также обратить внимание на поддельные кредитные банковские карты, бумажные носители информации с записями логинов, паролей и аккаунтов, номера PIN - кодов, электронные адреса других пользователей, номера банковских счетов, банковские реквизиты, информация об электронных переводах, переписка, свидетельствующая о связях преступника, денежные средства, полученные от преступной деятельности, договоры на доступ к сети Интернет, расчетно - кассовые и бухгалтерские документы, а также личные документы преступника и т. д.

При производстве обыска следует учитывать, что в современном мире многие носители электронной информации могут быть преобразованы в различные предметы. Например, флеш - карты интегрируются с банковскими картами, кулонами, брелоками и др. Поэтому целесообразно использовать специальный прибор (нелинейной локации), который позволит обнаружить средства мобильной связи и электронные носители информации в любом помещении, автомобиле и при личном обыске. Если на месте происшествия изымаются носители электронной информации, то участие специалиста является обязательным.

При обнаружении компьютерной техники для ее последующего изъятия следователю необходимо узнать у специалиста, соединены ли компьютеры единой сетью и имеют ли сервер, если имеется сервер, он подлежит изъятию, так как на нем содержится вся информация подключенных к сети компьютеров. На практике следователи не всегда устанавливают данные обстоятельства, и после изъятия компьютеров на их жестких дисках информация отсутствует, так как она хранилась на сервере.

При производстве обыска следователю необходимо помнить о том, что для противодействия выявлению и расследованию совершаемых преступлений серверы зачастую хранятся в других помещениях, т. е. отдельно от компьютеров. Системные блоки и серверные устройства изымаются в сборе, и каждое из этих устройств упаковывается в отдельную картонную коробку, клапаны которой закрываются, заклеиваются листами бумаги с оттисками печати подразделения, проводящего изъятие. Способ изъятия с заклеиванием разъемов, например липкой лентой «скотч», является неправильным, так как в полной мере не может предотвратить доступ третьих лиц к информации, содержащейся на компьютере, что в последующем защитники могут использовать как обстоятельства, влекущие

недопустимость доказательств. При изъятии компьютерной техники необходимо обращать внимание на записки, стикеры, находящиеся рядом с рабочим местом оператора. Они также подлежат изъятию, так как могут нести информацию о кодах доступа к компьютерным программам.

Изъятие мобильных телефонов и планшетных компьютеров также имеет свои особенности. Телефон и планшетный компьютер могут содержать на себе массу доказательств, свидетельствующих о том, что именно подозреваемый пользовался данным телефоном или планшетом. Это, например, следы пальцев рук, микрочастицы, следы биологического происхождения, запаховые следы и т. д. Так как следователь может не обладать в совершенстве знаниями о правилах изъятия и сохранения следов, следует приглашать специалиста для исключения их возможной утраты.

При изъятии мобильного телефона и планшетного компьютера их необходимо перевести в режим «полет», не выключая полностью. Телефон или планшетный компьютер для исключения возможности получения сигнала извне оборачивается в фольгу, после чего упаковывается стандартным образом в упаковку, исключающую любой доступ к технике посторонних лиц. Вместе с телефонами необходимо изымать и зарядные устройства (это касается и ноутбуков). Во время изъятия следует принять меры по установлению кода доступа к меню телефона и планшетного компьютера. Данными мерами будут являться результаты оперативно - разыскной деятельности, а также обнаружение и изъятие личных записей владельца телефона.

Предоставление изъятых образцов техники (особенно мобильных телефонов и планшетных компьютеров) для проведения экспертного исследования необходимо обеспечить в кратчайшие сроки.

В протоколе следует отражать все действия, производимые в ходе обыска: нажатия на клавиши клавиатур, подсоединения и отсоединения проводов, место обнаружения каждого объекта, имеющего значение для дела.

© Шувалов Д.Н., 2022

Шувалов Д.Н.
Заместитель начальника кафедры ВА МВД России, к.ю.н., доцент,
г. Волгоград, Российская Федерация

СПОСОБ СОВЕРШЕНИЯ ПРЕСТУПЛЕНИЯ КАК ОСНОВНОЙ ЭЛЕМЕНТ КРИМИНАЛИСТИЧЕСКОЙ ХАРАКТЕРИСТИКИ ВЫМОГАТЕЛЬСТВА

Аннотация

Статья посвящена рассмотрению способа совершения вымогательства как основного элемент криминалистической характеристики преступления.

Ключевые слова

Вымогательство / задержание / потерпевший / способ / инсценировка / требование / преступная группировка / расследование / угрозы

Способы совершения преступления при вымогательстве весьма многообразны. Хотя для данного состава преступления передача вымогаемого не обязательна, тем не менее, подлежат расследованию не только обстоятельства требования передачи имущества, но и передачи, если это имело место.

Из многих способов вымогательства можно назвать наиболее распространенные и характерные:

1. Прямое требование вымогателя к потерпевшему отдать (передать, перечислить на банковский счет, оставить в условленном месте) деньги, ценности, права на имущество с угрозой в случае невыполнения расправой. При этом вымогатель действует открыто от своего имени, что характерно для организованных преступных групп, цинично демонстрирующих свою силу, возможности, превосходство.

2. Анонимное требование передачи имущества, сопровождаемое угрозой применения насилия. При таком способе вымогатели прибегают к использованию тайников, посредников либо же представляются посредниками. Следует указать, что при такого рода действиях вымогателей потерпевшие чаще, чем в первом случае, идут на контакт с правоохранительными органами. Данные преступления, при условии четких действий оперативных служб и следователя, легче пресекаются, а при задержании с поличным во время принятия предмета вымогательства быстрее доказываются.

3. Сопровождаемое угрозами навязывание невыгодных для потерпевшего сделок, контрактов, как с документальным оформлением, так и по "джентльменскому" соглашению, на куплю - продажу, дарение, фиктивную охрану потерпевшего или его имущества, предприятия, при которой роль "охранников" выполняют участники преступной группы. В качестве предмета вымогательства может быть принятие "на работу" в предприятие членов преступной группировки. Сложность расследования таких приемов вымогательства в том, что нередко трудно доказать факт фиктивности заключенной сделки.

4. Требования передачи имущества в форме конкретного предложения, а угроза в форме неопределенного намека (рассказывается, например, история о лицах, не принявших подобные предложения, которых постигла беда: одних изувечили, у других сгорел дом, уничтожили автомобиль иномарки и т. д.). При таком способе вымогательства без факта передачи потерпевшим имущества преступление труднодоказуемо.

5. Требование передачи денежной суммы "взаймы". При этом устанавливается "санкция" на случай задержки передачи денег: потерпевший "ставится на счетчик", т. е. устанавливается процент (или конкретная сумма) за каждый день просрочки исполнения требования с угрозой расправы в установленное время или при достижении "долга" определенной суммы.

6. Вымогательству предшествуют действия по втягиванию коммерсанта в финансово - коммерческую деятельность, которая якобы сулит большие выгоды. Начавшаяся при этом по добровольному соглашению совместная деятельность

является подготовительной стадией этого преступления. Цель данной стадии установление контакта, доверительных отношений с коммерсантом, получение сведений, составляющих его коммерческую тайну, уяснение слабостей и уязвимых мест в его деятельности и на предприятии. Вместе с тем, подобные отношения являются маскировкой для вымогателя, позволяют ему выдвигать версии защиты, например, связанные с обоснованием законности претензий к партнеру - жертве, тем более, что часть претензий может быть действительно законной, другая же часть претензий в силу сложности и запутанности финансовых отношений может оцениваться по - разному, а потому является труднодоказуемой.

7. Вымогательству предшествует дорожно - транспортное происшествие или его имитация. После этого жертва втягивается в гражданско - правовые отношения, связанные с возмещением материального ущерба, значительно превышающего фактически принесенный. Подобные ситуации, сопровождаемые шантажом, могут трансформироваться в требование выплат крупных денежных сумм, компенсации ущерба в натуральной форме, например, автомашиной или иным имуществом (вплоть до загородного дома, квартиры и т. п.).

8. Коммерсант вовлекается в совершение преступления, вплоть до убийства. Например, в ходе так называемых разборок, возникающих между группировками. В данной ситуации может иметь место имитация, инсценировка убийства. Целью подобной акции может быть:

а) создать повод для шантажа и вымогательства, привязки к себе коммерсанта как соучастника тяжкого преступления;

б) поднять авторитет группировки, не останавливающейся ни перед какими, даже самыми крайними, средствами и методами воздействия на конкурентов;

в) отработать данный способ действия для применения его в других схожих ситуациях, а также для тренировки и проверки доверия и уровня квалификации членов преступной группы.

Целью вымогательства может быть одноразовое получение крупной суммы денег или материальных ценностей. Но в большинстве случаев целью является обложение постоянной “данью” либо полное подчинение коммерческой структуры. При этом могут достигаться другие цели преступников, например, “отмывание” денег, добытых в процессе совершения иных преступлений.

© Шувалов Д.Н., 2022

ИСКУССТВОВЕДЕНИЕ

ART HISTORY

Тапалчинова Д. Н.
магистрант 2 курса ТГАСУ,
г. Томск, РФ

ГЛОБАЛЬНЫЙ ГОРОД. ПОНЯТИЕ, ПРОБЛЕМЫ И ОСНОВНЫЕ ХАРАКТЕРИСТИКИ

Аннотация

В данной статье было рассмотрено понятие «глобальный город», а также приведены его основные характеристики. Разобраны проблемы глобальных городов и их влияние на мировое сообщество.

Ключевые слова

Глобальный город; проблемы; мир; влияние.

Tapalchinova D. N.
2st year undergraduate student of TGASU,
Tomsk, Russian Federation

GLOBAL CITY. CONCEPT, PROBLEMS AND MAIN CHARACTERISTICS

Annotation

In this article, the concept of "global city" was considered, as well as its main characteristics. The problems of global cities and their impact on the world community are analyzed.

Key words

Global city; Problems; world; influence.

Мировая урбанизация стала результатом того, что на сегодняшний день в городах проживает две трети всего человечества. Наиболее крупные города становятся во главе прогресса и задают направления в вопросах политики, экономики, религии, искусства.

Так появляется определение «глобальный город» - значимый элемент, центр мировой экономики, обладающий огромными функциями в управлении, финансах, политике. В древности подобное явление наблюдалось в Вавилоне, Риме, Византии.

Большие населенные пункты характерны современной эпохе. Если в середине XX века города - миллионеры были в каждой седьмой стране, то в настоящий момент в каждой третьей. И хоть глобальные города в основном имеют огромное населением, этот показатель не гарантирует мировой роли, что доказывает Женева в Швейцарии с населением около 500 тысяч человек.

О влиянии ведущих городов не приходится говорить. На их территориях расположены самые крупные корпорации, а вклад шести сотен городов в глобальный ВВП более 60 % . Все чаще города проводят собственную

международную политику и решают такие важные вопросы как изменение климата. 75 городов объединили усилия, обмениваясь информацией и координируя действия, чтобы противостоять глобальному потеплению.

Условно характеристики глобального города можно поделить на пять групп (рис. 1).

Рисунок 1. Основные группы критериев глобальных городов

Если разбирать группы подробнее, следует выделить основные критерии:

- неразрывность экономической системы с экономикой мира, когда изменения ситуации данной сферы в конкретном городе влияет на мировую стабильность;
- известное имя, упоминание которого дает понимание о какой стране идет речь у человека с любой точки планеты;
- городская власть должна участвовать в процессе решения мировых дел и проблем;
- наличие большой численности населения;
- наличие аэропорта с международными линиями мирового значения;
- наличие в мегаполисе крупных финансовых центров, банков, бирж;
- мировая известность и престижность университетов, институтов, музеев;
- развитая культурная жизнь;
- многонациональность;
- известная спортивная команда;
- влиятельные СМИ, обладающие достоверной информацией, за которой следят с разных уголков мира.

Для определения лидеров среди мегаполисов два раза в год составляется рейтинг по индексу глобализации.

Таблица 1 - The Global Cities Index за 2021 год

№	Город	№	Город	№	Город	№	Город
1	Нью - Йорк	21	Бостон	41	Стокгольм	61	Хельсинки
2	Лондон	22	Амстердам	42	Сиэтл	62	Мумбаи
3	Париж	23	Дубай	43	Копенгаген	63	Богота
4	Токио	24	Франкфурт	44	Милан	64	Варшава
5	Лос - Анжелес	25	Вена	45	Дублин	65	Лима

6	Пекин	26	Мюнхен	46	Лиссабон	66	Нью - Дели
7	Гонконг	27	Стамбул	47	Даллас	67	Джакарта
8	Чикаго	28	Барселона	48	Осака	68	Дюссельдорф
9	Сингапур	29	Монреаль	49	Тайбэй	69	Манила
10	Шанхай	30	Цюрих	50	Филадельфия	70	Миннеаполис
11	Сан - Франциско	31	Мехико	51	Тель - Авив	71	Будапешт
12	Мельбурн	32	Буэнос - Айрес	52	Прага	72	Шэньчжэнь
13	Берлин	33	Майами	53	Доха	73	Люксембург
14	Вашингтон	34	Атланта	54	Осло	74	Эр - Рияд
15	Сидней	35	Бангкок	55	Йоханнесбург	75	Бейрут
16	Брюссель	36	Женева	56	Перт	76	Рио - Де - Жанейро
17	Сеул	37	Хьюстон	57	Куала - Лумпур	77	Абу - Даби
18	Москва	38	Рим	58	Сантьяго	78	Санкт - Петербург
19	Мадрид	39	Ванкувер	59	Каир	79	Нагоя
20	Торонто	40	Сан - Паулу	60	Гуанчжоу	80	Ханчжоу

Как можно заметить по таблице, Москва имеет достаточно высокую позицию в рейтинге городов. Значимым критерием является высокий уровень культурного развития в столице России.

Иметь статус глобального города означает иметь влиятельность, однако все не так просто. Большим городам приходится решать большие проблемы в сферах экономики, демографии, экологии.

К экономическим проблемам можно отнести автоматизацию труда, влекущую за собой сокращение рабочих мест. Молодым специалистам сложно найти профильную достойную работу. В таких городах можно увидеть четкий контраст между богатством и бедностью, где процветание затмевает проблемы большей массы населения. Кроме того, в больших городах часто завышены цены даже на продукты питания.

С демографической стороны проблема состоит в превышении смертности над рождаемостью. Чем более развит населенный пункт, тем более заняты люди и им некогда думать о прибавлении в семье, а малообеспеченные граждане не могут позволить себе иметь ребенка из - за финансовых или жилищных проблем. Для решения данного вопроса разрабатываются различные программы для поддержки семей с детьми.

Большая концентрация людей, промышленных предприятий и автомобильного транспорта влечет за собой экологические проблемы. Ко всему добавляется то, что проблемы глобальных городов рассматриваются на мировом уровне.

Решение вышеперечисленных проблем напрямую отражается на международной жизни. Глобальная урбанизация диктует совершенствование принципов и механизмов по управлению процессами развития городов. В особенности это касается глобальных городов, чья роль в мировой системе очень высока.

Список использованной литературы:

1. Слука Н.А., Бабурин В.Л., Самбурова Е.Н., Ткаченко Т.Х., Фомичев П.Ю. Глобальный город: теория и реальность / Под ред. Н.А. Слуки. — М.: ООО «Аванглион», 2007. — 243 с.
2. «Глобальные города мира» - [Электронный ресурс] - https: // gozakordon.com / globalcities#i - 7
3. «Глобальные города как субъекты международной политики»» - [Электронный ресурс] - https: // www.vedomosti.ru / opinion / articles / 2015 / 06 / 03 / 594889 - globalnie - goroda - kak - subekti - mezhdunarodnoi - politiki
4. «Глобальные города – новая ступень урбанизации мира»» - [Электронный ресурс] – https: // elima.ru / articles / ?id=899

© Тапалчинова Д. Н., 2022

Тапалчинова Д. Н.
магистрант 2 курса ТГАСУ, г. Томск, РФ

ПРИЧИНЫ И ПРИНЦИПЫ СТРОИТЕЛЬСТВА НОВЫХ ГОРОДОВ

Аннотация
В данной статье были рассмотрены основные концепции и требования к строительству новых городов, разобраны причины их появления.

Ключевые слова
Город; принципы; жители; концепция.

Tapalchinova D. N.
2st year undergraduate student of TGASU, Tomsk, Russian Federation

REASONS AND PRINCIPLES FOR BUILDING NEW CITIES

Annotation
In this article, the main concepts and requirements for the construction of new cities were considered, the reasons for their appearance were analyzed.

Key words
City; principles; residents; concept.

У каждого города есть своя история, у одних она богатая и насыщенная, у других только начинается. В XX веке на пике волны строительства новых городов были придуманы различные концепции. Так, Эбенизером Говардом был разработан

«Город - сад» - концепция идеального города. В современном мире, благодаря опыту, при создании населенных пунктов учитываются ошибки прошлого и применяются новые идеи.

Так, в XXI веке активно используются новые концепции «умных», экономичных, экологичных, частных, технологичных, экспериментальных городов.

Планировка новых городов должна соответствовать принципу доступности. Пятнадцатиминутный город – концепция в градостроительстве, основанная на комфорте пешеходов. Работа, учеба, места отдыха и магазины должны быть на расстоянии, которое можно преодолеть за 15 минут. Из общих требований, которым должны следовать новые города также можно выделить: многофункциональность, безопасность, использование экологичных решений, наличие развитой внутренней и внешней инфраструктуры, предусмотренная безбарьерная среда для комфорта передвижения маломобильных групп населения.

Большое количество россиян не видят смысла в создании городов с нуля, пока не решены проблемы в существующих (рис. 1).

Рисунок 1. Опрос населения с интернет - ресурса iom.anketolog.ru

Существует несколько причин для создания городов. Первое – это переосмысление формата города, отхождение от шумного мегаполиса к уютным и экологичным территориям. В будущем именно к таким городам будут тянуться люди. Кроме этого, возведение поселений может иметь следующие цели:

- обеспечение новых рабочих мест;
- толчок развитию тех регионов, в которых будут построены города;
- освоение новых территорий страны;

- возможность переселения в новое место людей из регионов со сложными условиями проживания;
- осуществление разгрузки крупных городов страны;
- появление новых промышленных, научных, туристических центров;
- обеспечение более качественных условий для жизни населения.

В качестве примера нового населенного пункта в России следует привести Иннополис (рис. 2). Небольшой город расположен в 40 км от столицы Татарстана и построен на основе высокотехничных разработок. Еще совсем молодой Иннополис был основан в 2012 году, первые зарегистрированные жители появились спустя два года, а в 2015 году произошло официальное открытие. Хоть численность населения территории небольшая, но основная его часть студенты, приехавшие осваивать новые профессии и становиться двигателями процесса.

Рисунок 2. Генеральный план Иннополиса

В городе кроме жилых комплексов расположен современный университет высоких технологий, бизнес - центр, коворкинги и большое количество мест для отдыха (рис. 3). Иннополис имеет экологичный подход и безопасные улицы, по которым бесплатно ездят беспилотные такси. И хотя проект еще молод, он очень амбициозен.

Рисунок 3. Университет Иннополис

Новые города – это возможность изобрести современную модель городской жизни, опираясь на многовековой опыт. Когда формирование населенного пункта происходит с нуля, то он имеет огромный потенциал для реализации идей по экономии времени и ресурсов, сохранению окружающей среды, улучшению качества жизни населения в целом.

Список использованной литературы:

1. «Новые города XXI века. Новые видения и возможности» - [Электронный ресурс] - https: // cyberleninka.ru / article / n / novye - goroda - xxi - veka - novye - videniya - i - vozmozhnosti
2. «10 самых молодых городов России» - [Электронный ресурс] - https: // zen.yandex.ru / media / rusbeyond / 10 - samyh - molodyh - gorodov - rossii - 618cce4c2d9e1f592a59b1a3
3. ««Здесь будет город - сад»: как россияне отнесутся к возведению новых городов и переносу столицы» - [Электронный ресурс] - https: // iom.anketolog.ru / 2021 / 08 / 25 / novye - goroda
4. «Иннополис – официальный сайт города» - [Электронный ресурс] – https: // innopolis.com /

© Тапалчинова Д. Н. 2022

СОДЕРЖАНИЕ

МЕДИЦИНСКИЕ НАУКИ

Григорьян Т. А., Кульчицкий В. Е.
ПРИМЕНЕНИЕ СРЕДСТВ ЛЕЧЕБНОЙ ФИЗИЧЕСКОЙ КУЛЬТУРЫ НА ЗАНЯТИЯХ СО СТУДЕНТАМИ С ПОРОКОМ СЕРДЦА В ПЕДАГОГИЧЕСКОМ ДИСКУРСЕ 5

ПЕДАГОГИЧЕСКИЕ НАУКИ

Волкова Л.М.
ТЕХНОЛОГИЯ РАЗВИТИЯ КРИТИЧЕСКОГО МЫШЛЕНИЯ СТУДЕНТОВ АВИАЦИОННОГО ВУЗА 10

Криворученко И. Н.
ИННОВАЦИОННЫЕ ТЕХНОЛОГИИ РАБОТЫ В НАЧАЛЬНОЙ ШКОЛЕ 12

ПСИХОЛОГИЧЕСКИЕ НАУКИ

Скупейко А. А., Васильева Т. М., Коштырева Е. А.
ОЦЕНКА ЭФФЕКТИВНОСТИ ПРОВЕДЕННОЙ ПСИХОКОРРЕКЦИОННОЙ ПРОГРАММЫ ПОСРЕДСТВОМ ОТСЛЕЖИВАНИЯ СТАДИЙ ПСИХОТЕРАПЕВТИЧЕСКИХ ИЗМЕНЕНИЙ У ХИМИЧЕСКИ ЗАВИСИМЫХ 16

СОЦИОЛОГИЧЕСКИЕ НАУКИ

Фукалова В.Ю.
МАРКЕТИНГОВОЕ ИССЛЕДОВАНИЕ РЕГИОНАЛЬНОГО РЫНКА КОНДИТЕРСКИХ ИЗДЕЛИЙ 20

ТЕХНИЧЕСКИЕ НАУКИ

Вчерашний Д.Д.
МЕТОД СОКРАЩЕНИЯ СРОКОВ СТРОИТЕЛЬСТВА ПОТОЧНО - ПАРАЛЛЕЛЬНЫМ И СОВМЕЩЕННЫМ ВЫПОЛНЕНИЕМ СТРОИТЕЛЬНО - МОНТАЖНЫХ РАБОТ 24

Вчерашний Д.Д.
СОВЕРШЕНСТВОВАНИЕ ТЕХНОЛОГИЙ ВОЗВЕДЕНИЯ ЗДАНИЙ И СООРУЖЕНИЙ В ЭКСТРЕМАЛЬНЫХ ПРИРОДНО - КЛИМАТИЧЕСКИХ УСЛОВИЯХ 25

Гаджиев М.Г., Журавлева Н.А., Шайдуллов А.А.
ИНСТРУМЕНТЫ ДЛЯ АНАЛИЗА ДОСТУПНОСТИ САЙТОВ 27

Гутько Ю. И., Войтенко В. В.
СРАВНЕНИЕ СВОЙСТВ ПЕСЧАНЫХ ЛИТЕЙНЫХ СТЕРЖНЕЙ, ИЗГОТОВЛЕННЫХ С ИСПОЛЬЗОВАНИЕМ ОРГАНИЧЕСКИХ СВЯЗУЮЩИХ ВЕЩЕСТВ СИНТЕТИЧЕСКОГО И ПРИРОДНОГО ПРОИСХОЖДЕНИЙ 31

Магомедов А.И., Губин А.А., Лындин В.М.
СРАВНЕНИЕ МЕТОДОВ ОБЕСПЕЧЕНИЯ СЕЛЕКТИВНОСТИ 36

Малышева Н.Н., Федорчук Н.А., Пудваль Н.А.
ИССЛЕДОВАНИЕ ЧУВСТВИТЕЛЬНОСТИ ТОКОВЫХ ЗАЩИТ
В ОСНОВНЫХ И РЕЗЕРВНЫХ ЗОНАХ 40

Меньшов С.К.
ИСПОЛЬЗОВАНИЕ
ПРОГРАМНО - ВЫЧИСЛИТЕЛЬНЫХ КОМПЛЕКСОВ
В СТРОИТЕЛЬСТВЕ 44

Меньшов С.К.
УМЕНЬШЕНИЕ ПОРИСТОСТИ БЕТОНА 46

ЭКОНОМИЧЕСКИЕ НАУКИ

Ветошкин А. Н., Неганов С. А.
ВИДЫ ПРАВА ПОЛЬЗОВАНИЯ ЗЕМЛЯМИ ЛЕСНОГО ФОНДА 50

Вощанская Д.И.
ПЕРСПЕКТИВНЫЕ НАПРАВЛЕНИЯ РАЗВИТИЯ ТУРИЗМА
В ГОРОДЕ КИМРЫ 52

Ганус Д.С.
ЧАТ - БОТЫ КАК ИНСТРУМЕНТ ПРОДВИЖЕНИЯ
В ИНДУСТРИИ ТУРИЗМА 54

Дубровская Е.С., Мойсеева Э.А.
ВЗЛЕТЫ И ПАДЕНИЯ
САМОЙ МОЛОДОЙ ВАЛЮТЫ – ЕВРО 56

Иванов А.О., Исмагилова Р.Р.
ОСОБЕННОСТИ ПОСТРОЕНИЯ ПРОГНОЗА ВВП
РОССИЙСКОЙ ФЕДЕРАЦИИ 58

Макарская М.А.
НЕКОТОРЫЕ АСПЕКТЫ ЭКОНОМИЧЕСКОЙ БЕЗОПАСНОСТИ
В СФЕРЕ ВНЕШНЕТОРГОВОЙ ДЕЯТЕЛЬНОСТИ
В УСЛОВИЯХ ПАНДЕМИИ 61

Решетников Н.А.
МАРКЕТИНГОВОЕ ИССЛЕДОВАНИЕ ПРОДУКЦИИ ADIDAS 65

Тимиряев А. В.
МЕТОДИКА АНАЛИЗА УРОВНЯ СПЕЦИАЛИЗАЦИИ
В СПК «РОДИНА» МАЛОПУРГИНСКОГО РАЙОНА УДМУРТИИ 67

Чедайкин В. М.
ЭКОЛОГИЧЕСКИЕ ОГРАНИЧЕНИЯ РАЗВИТИЯ
ЭНЕРГЕТИЧЕСКОГО СЕКТОРА 70

ЮРИДИЧЕСКИЕ НАУКИ

Чудинова А.А.
АКТУАЛЬНЫЕ ВОПРОСЫ ПРАВОВОГО РЕГУЛИРОВАНИЯ ИНСТИТУТА ОПЕКИ В РОССИИ 74

Шувалов Д.Н.
ПОДГОТОВКА И ПРОИЗВОДСТВО ОБЫСКА ПРИ РАССЛЕДОВАНИИ ПРЕСТУПЛЕНИЙ В СФЕРЕ КОМПЬЮТЕРНОЙ ИНФОРМАЦИИ 76

Шувалов Д.Н.
СПОСОБ СОВЕРШЕНИЯ ПРЕСТУПЛЕНИЯ КАК ОСНОВНОЙ ЭЛЕМЕНТ КРИМИНАЛИСТИЧЕСКОЙ ХАРАКТЕРИСТИКИ ВЫМОГАТЕЛЬСТВА 78

ИСКУССТВОВЕДЕНИЕ

Тапалчинова Д. Н.
ГЛОБАЛЬНЫЙ ГОРОД.
ПОНЯТИЕ, ПРОБЛЕМЫ И ОСНОВНЫЕ ХАРАКТЕРИСТИКИ 82

Тапалчинова Д. Н.
ПРИЧИНЫ И ПРИНЦИПЫ СТРОИТЕЛЬСТВА НОВЫХ ГОРОДОВ 85

Уважаемые коллеги!

Приглашаем принять участие в Международных и Всероссийских научно-практических конференциях и опубликовать результаты научных исследований в сборниках по их итогам.

Библиотечные индексы УДК, ББК и ISBN	Открытый доступ на сайте https://ami.im	Индексация elibrary.ru по дог. 1152-04/2015К от 2.04.2015г.

По итогам публикации в электронном виде БЕСПЛАТНО		
Индивидуальный ДИПЛОМ УЧАСТНИКА	**БЛАГОДАРНОСТЬ Научному руководителю (при наличии)**	**ПРОГРАММА научно-практической конференции**

Условия публикации	
Соблюдение требований к материалам, представленным по ссылке https://ami.im/trebovaniya-k-oformleniyu/	Организационный взнос 100 руб. за стр. Минимальный объем статьи 3 страницы.

Сроки публикации		
Электронные варианты на сайте в течение 3 дней после конференции.	Печатные экземпляры, при их заказе, будут высланы бандеролью в течение 7 дней после конференции.	Рассылка электронных вариантов в течение 7 рабочих дней после конференции

График Международных и Всероссийских научно-практических конференций, проводимых Агентством международных исследований представлен на сайте https://ami.im

АГЕНТСТВО МЕЖДУНАРОДНЫХ ИССЛЕДОВАНИЙ

Научное издание **Scientific publication**

ИННОВАЦИОННЫЕ ТЕХНОЛОГИИ СОВРЕМЕННОЙ НАУЧНОЙ ДЕЯТЕЛЬНОСТИ: СТРАТЕГИЯ, ЗАДАЧИ, ВНЕДРЕНИЕ

Сборник статей
по итогам
Международной научно-практической конференции
06 июля 2022 г.

В авторской редакции
Авторы дали полное и безоговорочное согласие по всем условиям Договора о публикации материалов, представленного по ссылке https://ami.im/avtorskiy-dogovor/

Подписано в печать 07.07.2022 г. Формат 60x84/16.
Печать: цифровая. Гарнитура: Tahoma
Усл. печ. л. 5,5. Тираж 500. Заказ 717.

АГЕНТСТВО МЕЖДУНАРОДНЫХ ИССЛЕДОВАНИЙ
https://ami.im || e-mail: info@ami.im || +7 347 29 88 999

Отпечатано в издательском отделе
АГЕНТСТВА МЕЖДУНАРОДНЫХ ИССЛЕДОВАНИЙ
450057, г. Уфа, ул. Пушкина 120

In the author's edition
The authors gave full and unconditional consent to all the terms of the Agreement on the publication of materials presented at the link https://ami.im/avtorskiy-dogovor/

Signed for printing on 07.07.2022. Format 60x84/16.
Printing: digital. Typeface: Tahoma
Conv. print l. 5.5. Circulation 500. Order 717.

AGENCY OF INTERNATIONAL RESEARCH
https://ami.im || e-mail: info@ami.im || +7 347 29 88 999

Printed by the publishing department
AGENCIES OF INTERNATIONAL RESEARCH
450057, Ufa, st. Pushkin 120