АГЕНТСТВО МЕЖДУНАРОДНЫХ ИССЛЕДОВАНИЙ

ПРОБЛЕМЫ ЭФФЕКТИВНОГО ИСПОЛЬЗОВАНИЯ НАУЧНОГО ПОТЕНЦИАЛА ОБЩЕСТВА

Сборник статей
по итогам
Международной научно - практической конференции
18 августа 2018 г.

Стерлитамак, Российская Федерация
АГЕНТСТВО МЕЖДУНАРОДНЫХ ИССЛЕДОВАНИЙ
AGENCY OF INTERNATIONAL RESEARCH
2018

УДК 00(082)
ББК 65.26
П 781

П 781
ПРОБЛЕМЫ ЭФФЕКТИВНОГО ИСПОЛЬЗОВАНИЯ НАУЧНОГО ПОТЕНЦИАЛА ОБЩЕСТВА: Сборник статей по итогам Международной научно - практической конференции (Тюмень, 18 августа 2018 г.). - Стерлитамак: АМИ, 2018. - 188 с.

ISBN 978-5-907088-47-4

Сборник статей подготовлен на основе докладов Международной научно - практической конференции «ПРОБЛЕМЫ ЭФФЕКТИВНОГО ИСПОЛЬЗОВАНИЯ НАУЧНОГО ПОТЕНЦИАЛА ОБЩЕСТВА», состоявшейся 18 августа 2018 г. в г. Тюмень.

Научное издание предназначено для докторов и кандидатов наук различных специальностей, преподавателей вузов, докторантов, аспирантов, магистрантов, практикующих специалистов, студентов учебных заведений, а также всех, проявляющих интерес к рассматриваемой проблематике с целью использования в научной работе и учебной деятельности.

Авторы статей несут полную ответственность за содержание статей, за соблюдение законов об интеллектуальной собственности и за сам факт их публикации. Редакция и издательство не несут ответственности перед авторами и / или третьими лицами и / или организациями за возможный ущерб, вызванный публикацией статьи.

Мнение редакции может не совпадать с мнением авторов статей. При использовании и заимствовании материалов ссылка на издание обязательна.

Издание постатейно размещёно в научной электронной библиотеке elibrary.ru по договору № 1152 - 04 / 2015К от 2 апреля 2015 г.

© ООО «АМИ», 2018
© Коллектив авторов, 2018

Ответственный редактор:
Сукиасян Асатур Альбертович, кандидат экономических наук.

В состав редакционной коллегии и организационного комитета входят:
Алиев Закир Гусейн оглы, доктор философии аграрных наук
Агафонов Юрий Алексеевич, доктор медицинских наук, доцент
Алдакушева Алла Брониславовна. кандидат экономических наук,
Алейникова Елена Владимировна, профессор
Баишева Зиля Вагизовна, доктор филологических наук, профессор
Байгузина Люза Закиевна, кандидат экономических наук, доцент
Ванесян Ашот Саркисович, доктор медицинских наук, профессор
Васильев Федор Петрович, доктор юридических наук
Виневская Анна Вячеславовна, кандидат педагогических наук, доцент
Вельчинская Елена Васильевна, кандидат химических наук, доцент
Галимова Гузалия Абкадировна, кандидат экономических наук, доцент
Гетманская Елена Валентиновна, доктор педагогических наук
Грузинская Екатерина Игоревна, кандидат юридических наук
Гулиев Игбал Адилевич, кандидат экономических наук
Датий Алексей Васильевич, доктор медицинских наук, профессор
Долгов Дмитрий Иванович, кандидат экономических наук,
Закиров Мунавир Закиевич, кандидат технических наук,
Иванова Нионила Ивановна, доктор сельскохозяйственных наук,
Калужина Светлана Анатольевна, доктор химических наук, профессор
Куликова Татьяна Ивановна, кандидат психологических наук
Курманова Лилия Рашидовна, доктор экономических наук
Киракосян Сусана Арсеновна, кандидат юридических наук,
Киркимбаева Жумагуль Слямбековна, доктор ветеринарных наук
Кленина Елена Анатольевна, кандидат философских наук
Козырева Ольга Анатольевна, кандидат педагогических наук
Кондрашихин Андрей Борисович, доктор экономических наук
Конопацкова Ольга Михайловна, доктор медицинских наук
Маркова Надежда Григорьевна, доктор педагогических наук,
Мухамадеева Зинфира Фанисовна, кандидат социологических наук,
Песков Аркадий Евгеньевич, кандидат политических наук
Пономарева Лариса Николаевна, кандидат экономических наук
Почивалов Александр Владимирович, доктор медицинских наук
Прошин Иван Александрович, доктор технических наук,
Симонович Надежда Николаевна, кандидат психологических наук
Симонович Николай Евгеньевич, доктор психологических наук, академик РАЕН
Сирик Марина Сергеевна, кандидат юридических наук
Смирнов Павел Геннадьевич, кандидат педагогических наук
Старцев Андрей Васильевич, доктор технических наук
Танаева Замфира Рафисовна, доктор педагогических наук
Venelin Terziev, Professor Dipl. Eng,DSc.,PhD, D.Sc. (National Security), D.Sc. (Ec.)
Шилкина Елена Леонидовна, доктор социологических наук
Шляхов Станислав Михайлович, доктор физико - математических наук
Юрова Ксения Игоревна, кандидат исторических наук
Юсупов Рахимьян Галимьянович, доктор исторических наук
Янгиров Азат Вазирович, доктор экономических наук
Яруллин Рауль Рафаэллович, доктор экономических наук

БИОЛОГИЧЕСКИЕ НАУКИ

Гончарова Н.С.
ассистент кафедры биологии НИУ «БелГУ»,
г. Белгород, РФ
Габелко Ю.А.
учитель МБОУ «Гимназия №5»,
г. Белгород, РФ
Научный руководитель: Хорольская Е.Н.
Доцент кафедры биологии НИУ «БелГУ»,
г. Белгород, РФ

ДИНАМИКА ЧИСЛЕННОСТИ ЕВРОПЕЙСКОЙ КОСУЛИ В БОРИСОВСКОМ И ГРАЙВОРОНСКОМ РАЙОНАХ БЕЛГОРОДСКОЙ ОБЛАСТИ ЗА 2000 - 2016 ГГ.

Аннотация

В данной работе проведен анализ динамики численности Европейской косули в Борисовском и Грайворонском районах Белгородской области за период с 2000 по 2016 гг. Проанализированы этапы динамики численности и их продолжительность. Описаны фаза депрессии, стабилизации и подъема численности популяций Европейской косули.

Ключевые слова:

Европейская косуля, копытные животные, популяция, численность промысловых животных, Белгородская область, состояние популяций, охотничьи животные

Регулярное отслеживание численности копытных животных на протяжении определенного периода является актуальным аспектом работы охотничьих хозяйств, поскольку позволяет получить важную информацию о текущем состоянии природных популяций [1]. Значительный прирост молодняка позволяет поддерживать на высоком уровне нормы добычи копытных животных (это 30 - 50 % предпромысловой численности) [2].

Европейская косуля – это самый мелкий представитель семейства оленьих, который обитает в Белгородской области. Длина тела косули составляет 95 - 135 см, а высота в холке – 65 - 75 см. Масса тела около 15 - 35 кг [2]. Стволы рогов довольно короткие, прямостоячие, в верхней части с отростками и множественными бугорками. Рога есть только у самцов. Окраска косуль от золотисто - красного цвета летом до коричневого или даже черного цвета зимой, более светлая на животе. Хвост очень короткий (2 - 3 см) и едва заметный [1].

Косули – это преимущественно сумеречные животные. Преимущественным местом обитания являются лесные массивы, однако может обитать на полянах, садах, поймах рек. Избегает районов, где высота снега больше 50 см. Летом косуля питается в основном травой, может есть грибы и ягоды, зимой – корой деревьев, ветками, орехами и лишайниками [3]. В летний период косули ведут одиночный образ жизни, но ближе к осени сбиваются в небольшие табуны.

Изучение динамики численности Европейской косули важно в связи с ее значением в природе и хозяйственной жизни человека.

Цель данного исследования – анализ динамики численности Европейской косули в Борисовском и Грайворонском районах (2000 - 2016 гг.). В качестве материалов исследования использовали статистические материалы и данные мониторинговых

исследований Управления охраны и использования объектов животного мира, водных биологических ресурсов и среды их обитания Белгородской области за 2000 - 2007 и 2009 - 2016 гг..

Для решения поставленной цели были сформулированы следующие задачи: изучить доступные литературные сведения о популяциях Европейской косули в Белгородской области; проанализировать динамику численности Европейской косули за 2000 - 2016 гг..; определить состояние исследуемых популяций Европейской косули.

Основным методом получения оценок численности Европейской косули является зимний маршрутный учет (ЗМУ). Для уточнения и корректировки оценок численности, полученных в результате ЗМУ, дополнительно используют результаты учетов на подкормочных площадках, прогона, данные опросов, а также экспертные оценки региональных специалистов.

В работе систематизированы и проанализированы данные зимних маршрутных учетов численности Европейской косули, обитающей на территории Борисовского и Грайворонского районов Белгородской области. График динамики численности этих животных за анализируемый период 2000 - 2016 гг. представлен на рисунке 1.

Анализ динамики показал, что в Борисовском районе численность Европейской косули сократилась в 1,4 раза за период с 2001 года по 2004 год. В 2005 году наблюдался небольшой рост популяции, но уже в следующем году численность особей снова начала сокращаться. Период депрессии популяции Европейской косули длился до 2009 года включительно. В следующий период 2010 - 2012 гг. количество особей увеличилось, особенно резко в 2010 году. За указанные года численность поголовья возросла в 2,4 раза. В 2013 и 2014 годах численность снизилась в 1,5 раза по сравнению с 2012 годом. Затем отмечено увеличение количества особей в 2015 и снижение в 2016 годах.

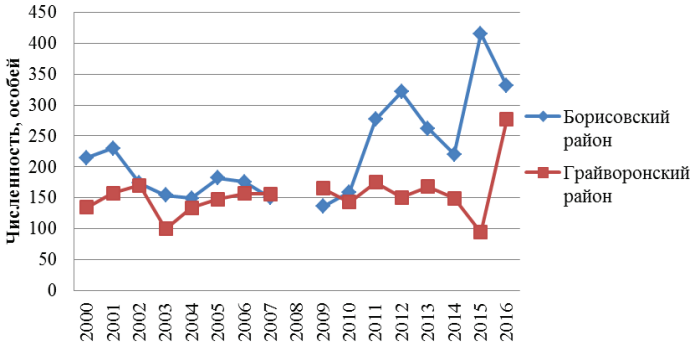

Рисунок 1. Динамика численности Европейской косули за 2000 - 2016 гг.
(за 2008 год данные отсутствуют)

Динамика численности Европейской косули в Грайворонском районе похожа на описанные изменения численности животных в Борисовском районе Белгородской области. В Грайворонском районе с 2000 года до 2003 года наблюдался устойчивый рост поголовья косули, численность которой увеличилось до 170 особей. Но в 2003 популяция уменьшилась в 1,7 раза. Начиная с 2004 года по 2014 год, численность косули в Грайворонском районе была относительно стабильной, и колебалась в пределах 140 - 160 особей.

С 2014 года в Борисовском районе, и с 2015 года в Грайворонском численность косули резко возросла, что связано со снижением конкуренции со стороны кабана из - за сокращения его численности [4].

Максимальная численность косули, зарегистрированная в период с 2000 по 2016 годы, в Борисовском районе составила 415 особей, в Грайворонском – 277 особей. Минимальная численность в популяциях косули Борисовского района зафиксирована в 2009 году – 136 особей, в Грайворонском районе в 2014 году и составила 94 особи.

Сравнение динамики численности Европейской косули с кривыми численности других копытных на территории Борисовского и Грайворонского районов Белгородской области [4] показывает, что численность косули Европейской косвенно зависит от количества особей кабана. Поэтому кривые колебания численности у этих животных схожи.

Список использованной литературы:

1. Животный мир Белгородской области: учебник / А. В. Присный [и др.]. Белгород: Белгородская обл. тип., 2012. 400 с.

2. Простаков Н.И. Копытные животные Центрального Черноземья. Воронеж: ВГУ, 1996. 376 с.

3. Смирнов К.А., Жемчужников А.С., Немченко В.А. Запас и потребление косулей (Capreolus capreolus) зимнего древесно - веточного корма в нагорных дубравах заповедника «Белогорье» // Зоологический журнал. 2009. Т. 88. № 5. С. 623 - 628.

4. Тищенко А.Ю. Динамика численности кабана в Борисовском и Грайворонском районах Белгородской области // Вестник СНО: сборник студенческих научных работ. Белгород: ИД «Белгород» НИУ «БелГУ», 2017. С 665 - 669.

5. Яблоков А.В. Популяционная биология. М.: Высшая школа. 1987. 303 с.

© Гончарова Н.С., Габелко Ю.А., 2018

Костоева Е.А.
студент кафедры Экологии и общей биологии
Орловский Государственный Университет им. Тургенева
г. Орёл, Российская Федерация
Тупикова Н.В.
студент кафедры Экологии и общей биологии
Орловский Государственный Университет им. Тургенева
г. Орёл, Российская Федерация
Тихомирова В.А.
студент кафедры Экологии и общей биологии
Орловский Государственный Университет им. И. С. Тургенева
г. Орёл, Российская Федерация

ГИГИЕНА ПИТАНИЯ В РОССИЙСКОЙ ФЕДЕРАЦИИ

Гигиена питания – изучает влияние пищи на состояние здоровья населения.

Питание обеспечивает полноценное и здоровое функционирование организма, восполняет его потребность в белках, жирах, углеводах, витаминах и других ценных

веществах. Рациональное питание – сбалансированное питание с учетом соблюдения режима. На 50−60 % уровень здоровья зависит от здорового образа жизни, включая и здоровое полноценное питание. Поэтому, нарушение структуры питания приводит к возникновению различных заболеваний сердечно - сосудистой системы, развитию диабета, ожирения и т.д.

Согласно данным Государственного доклада «О состоянии санитарно - эпидемиологического благополучии населения в Российской Федерации в 2017 году», почти 12 % населения страдает от недостатка белка, 18 % - от недостатка углеводов, и у 15 % населения выявлен избыток жиров. Избыток простых углеводов в питании населения Российской Федерации способствует развитию не только ожирения и сахарного диабета, но и различных новообразований.

В период с 2012 по 2016 годы отмечается рост заболеваемости ожирением среди взрослого населения (рис.1).

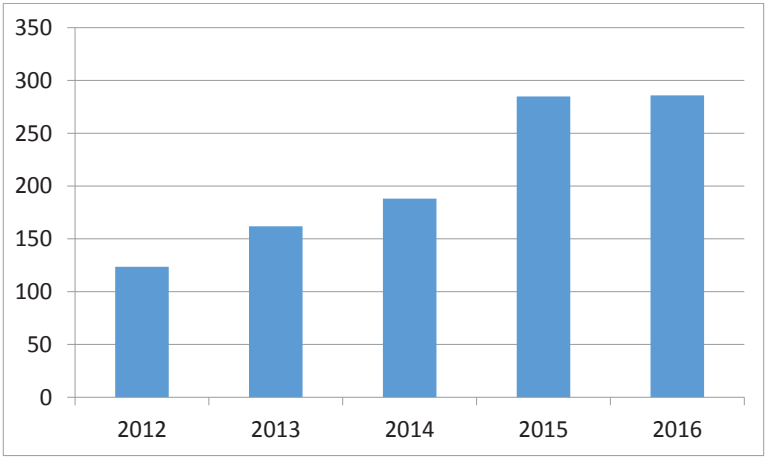

Рис.1 Динамика заболеваемости ожирением среди взрослого населения Российской Федерации, на 100 тыс. населения (по данным ФИФ СГМ)

Этот показатель увеличился в более чем два раза. Заболеваемость ожирением регистрируется в 39 субъектах Российской Федерации: Алтайский и Красноярский края, Омская, Вологодская область, Нижегородская, Орловская области, Республика Ингушетия и т.д.

Правильное питание подразумевает сбалансированное соотношение в рационе белков, жиров и углеводов. Ни один продукт не состоит исключительно из одного нутриента, но исходя из того, какой компонент в нем преобладает, его и определяют в группу. Можно выделить несколько основных групп пищевых продуктов: мясо и мясопродукты; рыба и рыбопродукты; яйца; молоко и молочные продукты; хлеб и хлебобулочные изделия, крупы, макаронные изделия; бобовые; овощи, фрукты и ягоды; орехи и грибы; кондитерские изделия; пищевые жиры; напитки. Так, в Российской Федерации, в 2016 году отмечался рост небольшой рост потребления всех основных групп продуктов питания (рис. 2).

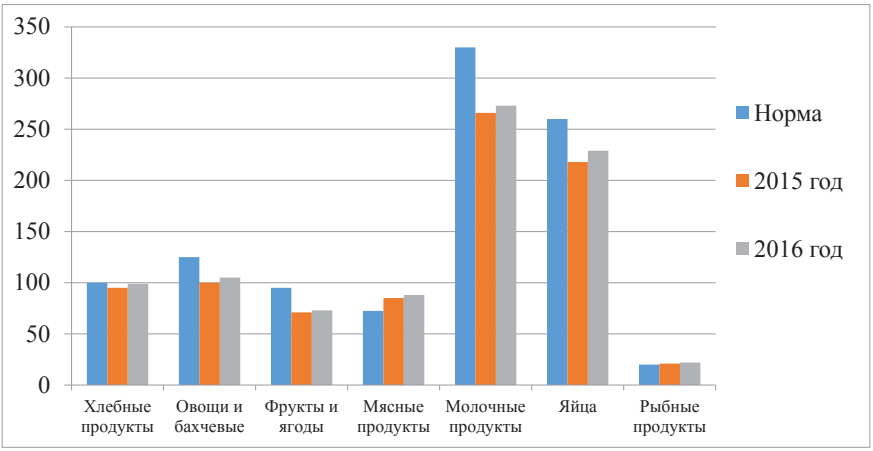

Рис. 2 Среднедушевое потребление основных групп продуктов питания населением Российской Федерации, кг / год (2015 / 2016 гг.)

СПИСОК ИСПОЛЬЗОВАННОЙ ЛИТЕРАТУРЫ

1. Государственный доклад «О состоянии санитарно - эпидемиологического благополучия населения в Российской Федерации в 2017 году».
2. Воронина Г.А. Основы рационального питания / Г.А. Воронина. - М.: Вентана - Граф, 2009.
3. Думачева Е.В. Физиология питания / Е.В. Думачева. - Белгород: ИПК НИУ "БелГУ", 2012

© Е.А.Костоева, Н.В.Тупикова, В.А. Тихомирова, 2018

Костоева Е.А.
студент кафедры Экологии и общей биологии
Орловский Государственный Университет им. Тургенева
г. Орёл, Российская Федерация
Тупикова Н.В.
студент кафедры Экологии и общей биологии
Орловский Государственный Университет им. Тургенева
г. Орёл, Российская Федерация
Тихомирова В.А.
студент кафедры Экологии и общей биологии
Орловский Государственный Университет им. И. С. Тургенева
г. Орёл, Российская Федерация

ГИГИЕНИЧЕСКАЯ ОЦЕНКА СОСТОЯНИЯ КАЧЕСТВА ПОЧВЫ В РОССИЙСКОЙ ФЕДЕРАЦИИ

Согласно данным государственного мониторинга и анализу других наблюдательных систем за состоянием природной среды в Российской Федерации, почти во всех субъектах

РФ наблюдаются отрицательные тенденции в состоянии почв. Процессы эрозии, заболачивания, опустынивания ведут к ухудшению качества земель, потери функций почв и уменьшению плодородия сельскохозяйственных угодий. С целью предупреждения негативных влияний на окружающую среду и эффективного управления земельными ресурсами в Российской Федерации проводится собрание обобщенных регионально систематизированных и сопоставимых данных. Эти данные получают на основе проводимых наблюдений и отбора проб почвы.

В 2017 году, согласно данным Государственного доклада «О состоянии санитарно - эпидемиологического благополучии населения в Российской Федерации в 2017 году» было отобрано и проанализировано более 316 тыс. проб почвы. Отбор производился на селитебных территориях, в зонах промышленных предприятий, транспортных магистралей, в местах применения удобрений и пестицидов, на территории животноводческих ферм и комплексов и т.д.

Согласно результатам лабораторных исследований доля проб с превышением нормативов снижается по всем показателям. Произошло снижением как по санитарно - гигиеническим показателям (0,73 %), так по микробиологическим (0, 7 %) и паразитологическим (0,1 %).

Однако в таких субъектах, как: Новгородская, Кировская, Свердловская области, Приморский край, Республика Северная Осетий – Алания - более 20 % проб не соответствовали гигиеническим нормативам. К субъектам с высоким микробиологическим загрязнением относятся: Приморский край, Архангельская область, г. Москва, Новосибирская область. Наиболее загрязненные паразитами являются пробы в Смоленской, Тамбовской и Астраханской областях.

Не смотря на это, согласно данным государственного доклада, качество почв селитебных городских и сельских поселений в период за 2012 - 2017 годы заметно улучшилось (рис. 1).

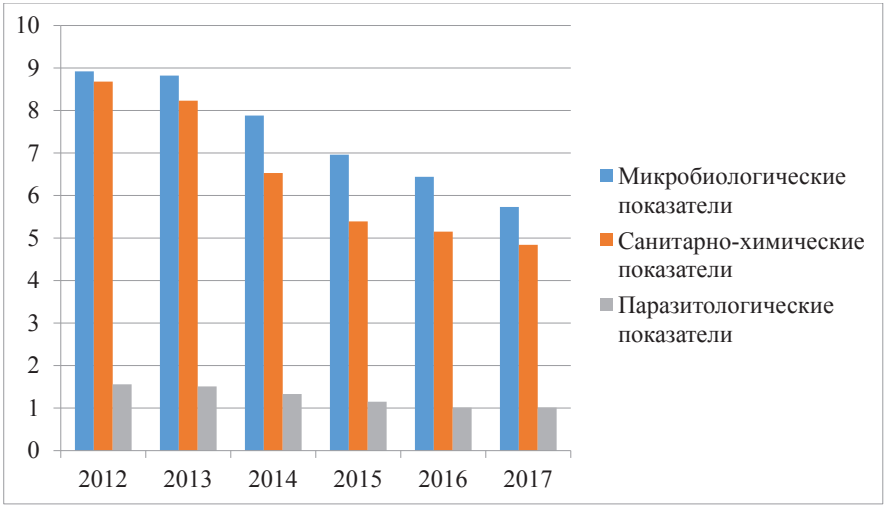

Рис. 1 Доля проб почв в селитебной зоне
с превышением гигиенических нормативов по показателям, %

Микробиологическое загрязнение является приоритетным. Причинами такого высокого загрязнения, как правило, являются нарушения плановой очистки территорий от бытового мусора, наличие стихийных свалок мусора, отрицательное состояние канализационных сетей ит.д. Далее идет санитарно - химическое загрязнение и паразитологическое.

Наиболее высокие показатели микробиологического загрязнения проб обнаружено на территории Приморского края (37,7 %), Архангельской (20,8 %), Брянской (17,5 %) областях, Удмуртской Республики (17,3 %), Еврейской автономной области (14,2 %), Пермского края (14,0 %), Смоленской области (12,7 %), г. Москвы (11,9 %) и т.д.

СПИСОК ИСПОЛЬЗОВАННОЙ ЛИТЕРАТУРЫ

1. Государственный доклад «О состоянии санитарно - эпидемиологического благополучия населения в Российской Федерации в 2017 году».
2. Геннадиев, А.Н. География почв с основами почвоведения / А.Н. Геннадиев, М.А. Глазовская - М.: высшая школа, 2008. - 462 с.
3. Ганжара, Н.Ф. Почвоведение / Н.Ф. Ганжара - М.: Агроконсалт, 2001. - 392 с.

© Е.А.Костоева, Н.В.Тупикова, В.А. Тихомирова, 2018

Костоева Е.А.
студент кафедры Экологии и общей биологии
Орловский Государственный Университет им. Тургенева
г. Орёл, Российская Федерация
Тупикова Н.В.
студент кафедры Экологии и общей биологии
Орловский Государственный Университет им. Тургенева
г. Орёл, Российская Федерация
Тихомирова В.А.
студент кафедры Экологии и общей биологии
Орловский Государственный Университет им. И. С. Тургенева
г. Орёл, Российская Федерация

ВЛИЯНИЕ ФАКТОРОВ ОКРУЖАЮЩЕЙ СРЕДЫ НА ТЕНДЕНЦИИ В СОСТОЯНИИ ЗДОРОВЬЯ

Населения российской федерацииЗдоровье населения является одним из главных критериев оценки благополучия государства. Вместе с тем, развитие промышленности и энергетики влечет за собой ухудшение качества окружающей среды и, как следствие, отрицательно сказывается на здоровье населения. Согласно данным ВОЗ, здоровье человека на 20 - 30 % определяется экологическим состоянием среды.

Более 17 % территории Российской Федерации относится к неблагополучным экологическим зонам. При этом почти 2 / 3 населения живут в условиях загрязненной воздушной среды. Согласно данным социально - гигиенического мониторинга за 2017 год,

загрязнения воздушной, водной и почвенной сред провоцирует около 65,0 тыс. случаев смертей и порядка 5,1 млн. заболеваний детского и взрослого населения.

Главными факторами, вызывающими медико - демографические потери , являются химическое, биологическое и физическое загрязнения окружающей природной среды, которые в последние годы имеют тенденцию к снижению.

Загрязнения атмосферного воздуха химическими компонентами (оксид углерода, азота диоксид, ксилол, толуол, тяжелые металлы и.т.д.) вызвали в 2017 году 2, 48 тыс. дополнительных случаев смерти (на 20 % меньше, чем в 2015 году) и около 1, 7 млн. случаев заболеваемости органов дыхания, системы кровообращения, крови, кроветворных органов, нервной системы, эндокринной системы и новообразований. Заболеваемость в 2017 году также имеет отрицательный темп прироста (- 46 %), относительно 2015 года.

Смертность по причине болезней системы кровообращения, органов пищеварения, новообразований, некоторых инфекционных и паразитарных заболеваний ассоциирована с загрязнениями питьевых вод химическими компонентами (хлор, алюминий, аммиак, бор, мышьяк, никель, нитрариты и т.д.) и микробиологическими объектами. Число дополнительных случаев смертности составило в 2017 году 15,27 тыс., что на 0,87 % меньше, чем в 2015 году. Число связанных с загрязнениями вод заболеваний в 2017 году возросло на 6, 27 % и составило 2 062, 00 тыс. случаев.

Немалое влияние на здоровье населения оказывают и физические факторы среды, такие как: шум, электромагнитное излучение, вибрации, ионизирующее излучение, освещенность. Число дополнительных случаев смертности по причине болезней системы кровообращения, связанных с этими факторами, составило в 2017 году 44, 4 тыс. случаев, что на 3,2 % больше, чем в 2015 году. От физических факторов среды страдает система кровообращения, костно - мышечная система, глаза. Заболеваемость этих органов и систем, ассоциированная с физическими факторами среды, составила 6,2 тыс. случаев, что на 24,5 % меньше, чем в 2015 году.

Загрязнение тяжелыми металлами, микробиологическое, паразитарное загрязнение провоцируют заболеваемость некоторыми инфекционными и паразитарными болезнями (1 401,71 тыс. случаев в 2017 году).

В целом, благодаря надзорной и профилактической деятельности специально уполномоченных органов и Роспотребнадзора, заболеваемость и число летальных случаев, ассоциированных с неблагоприятными факторами окружающей среды, постепенно снижаются.

СПИСОК ИСПОЛЬЗОВАННОЙ ЛИТЕРАТУРЫ

1. Государственный доклад «О состоянии санитарно - эпидемиологического благополучия населения в Российской Федерации в 2017 году».

2. Пивоваров Ю.П. Гигиена и основы экологии человека / Ю. П. Пивоваров, В. В. Королик, Л. С. Зиневич - М.: Издательский центр «Академия», 2006. - 528 с.

3. Протасов В.Ф. Экология, здоровье и охрана окружающей среды в России / В.Ф. Протасов - М.: финансы и статистика, 2000. - 672с.

© Е.А.Костоева, Н.В.Тупикова, В.А. Тихомирова, 2018

Чекрышева В.В.,
к.в.н., доцент кафедры акушерства, хирургии и физиологии
домашних животных ФГБОУ ВО «Донской ГАУ»,
пос. Персиановский, Российская Федерация
Войтенко Л.Г.,
д.в.н., профессор, заведующая кафедрой акушерства, хирургии и
физиологии домашних животных ФГБОУ ВО «Донской ГАУ»,
пос. Персиановский, Российская Федерация
Облап О.М.,
к.в.н., доцент кафедры акушерства, хирургии и физиологии
домашних животных ФГБОУ ВО «Донской ГАУ»,
пос. Персиановский, Российская Федерация

МАСТИТ КОШЕК: ПОРОДНАЯ И ВОЗРАСТНАЯ ПРЕДРАСПОЛОЖЕННОСТЬ

Аннотация

Заболеваемость кошек маститами в настоящее время является актуальной проблемой для заводчиков и владельцев животных. Серьезная опасность состоит в том, что при отсутствии своевременной и грамотной терапии развиваются осложнения, которые могут привести к операции. Прогрессирует болезнь стремительно, поэтому смерть животного отмечается уже через очень короткий срок. Кормление потомства токсичным молоком тоже приводит к неприятным последствиям. Для своевременной диагностики важно понимание породных и возрастных особенностей возникновения.

Ключевые слова

Молочная железа, мастит, воспаление молочной железы, патология молочной железы, кошки, молочные пакеты.

В настоящее время борьба со многими акушерскими патологиями идёт успешно, но всё же встречаются отдельные заболевания, которые причиняют значительный экономический ущерб за счёт нарушения воспроизводительной функции, заболеваемости и падежа молодняка, выбраковки и гибели животных, часто представляющих племенную ценность [2].

Мастит (mastitis) — воспаление молочной железы, развивающееся в ответ на биологическую, механическую, термическую или химическую травму [1, 3, 4].

Применяемые в настоящее время с лечебной и профилактической целью средства не в полной мере удовлетворяют запросы практической ветеринарии, поэтому изыскание высокоэффективных, сравнительно дешевых и технологичных в применении лекарственных средств является одной из важнейших задач ветеринарной науки и практики [3].

Болезни молочной железы остаются актуальной проблемой ветеринарной медицины. Проблеме мастита посвящено немало работ. Однако не многие уделяют внимание породной и возрастной предрасположенности [4].

Исследования производились на базе ветеринарной службы «Неотложная ветеринарная помощь» города Ростов - на - Дону в течение 3 лет (с 2016 по 2018 гг.). Всего было подвергнуто исследованию 90 кошек с признаками мастита.

Таблица 1 – Породная предрасположенность кошек к возникновению мастита.

По нашим наблюдениям, наиболее часто маститами заболевают беспородные животные около 45,5 % , на втором месте по заболеваемости отмечаются кошки шотландские кошки (21,1 %). Следующее место занимают кошки породы сфинкс, заболеваемость их маститом составляет 20 % . Британские и персидские кошки заболевают маститом в равной степени (17,7 %). Возможно такая высокая заболеваемость маститами беспородных животных связана с «уличным» образом жизни и меньшим вниманием владельцев к их здоровью.

Таблица 2 – Возрастная предрасположенность кошек к возникновению мастита.

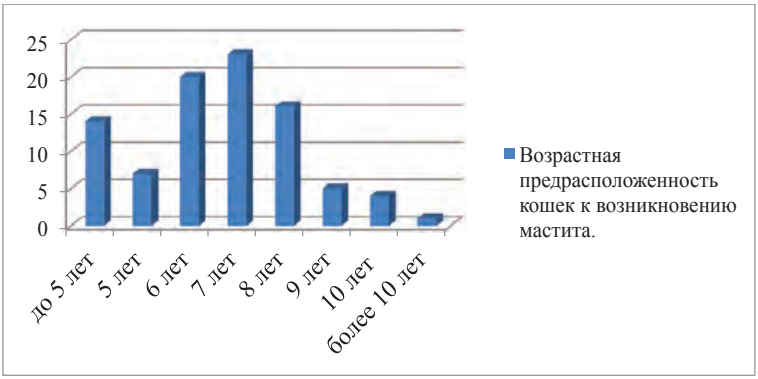

Наиболее часто мастит у кошек встречается у нестерилизованных кошек во второй половине жизни, между 5 и 9 годами, у кошек породы сфинкс заболевание мастита встречается чаще всего в возрасте 1 - 2 лет. Наиболее высокая заболеваемость отмечается в возрасте 7 лет.

Выводы:

1. Наиболее часто мастит встречается у беспородных животных (45,5 %), шотландские кошки болеют в 21,1 % случаев, кошки породы сфинкс в 20 % . Персидские и британские кошки заболевают маститами в 17,7 % случаев.

2. Наиболее высокая заболеваемость маститами отмечается у кошек в возрасте от 5 до 9 лет. Пик заболеваемость приходится в возрасте 7 лет.

Список использованной литературы:

1. Комплексный подход к лечению серозного и катарального мастита в сочетании с новым устройством физиотерапии / В.В. Чекрышева // Ученые записки учреждения образования Витебская ордена Знак почета государственная академия ветеринарной медицины. 2013. Т. 49. № 2 - 1. С. 158 - 161.

2. Клинико – гематологическая характеристика мастопатии у мясоядных и картина крови при данной патологии / Чекрышева В.В., Войтенко Л.Г., Сочинская Т.Н., Облап О.М., Заякина Д.И. // В сборнике: Актуальные проблемы и методические подходы к диагностике, лечению и профилактике болезней животных материалы международной научно - практической конференции. 2016. С. 87 - 92.

3.Клиническая характеристика мастопатии у мясоядных / Чекрышева В.В., Войтенко Л.Г., Войтенко О.С., Заякина Д.И. // В сборнике: Инновационные пути импортозамещения продукции АПК материалы международной научно - практической конференции. 2015. С. 137 - 139.

4. Мастит у кошки // Ветеринария с / х животных. – 2010. - №11. – с.65 - 66.

© Чекрышева В.В., Войтенко Л.Г., Облап О.М., 2018.

Мандиева С.Ю.,
студентка 4 курса БФ БашГУ
г. Бирск, РФ
Научный руководитель: **Гилёва О.В.,**
старший преподаватель
факультет физики и математики
БФ БашГУ
г. Бирск, РФ

МЕНТАЛЬНАЯ АРИФМЕТИКА– СРЕДСТВО РАЗВИТИЯ УМСТВЕННЫХ ОСОБЕННОСТЕЙ

Аннотация: Ментальная арифметика одна из самых молодых и перспективных методик детского образования. Которая способна развивать умственные способности ребенка настолько, что любые арифметические задачи станут простым и быстрым вычислением в уме. Почему же столь древняя методика получает свое повсеместное распространение по всему миру именно сегодня? Потому что, программа ментальной арифметики основана на развитии образного мышления и зрительного представления. Это означает, что дети учатся визуализировать проблемы и задачи в виде образов. Все это приводит к улучшению понимания задачи и памяти и развитию аналитических навыков, которые, в свою очередь, положительно влияют на успеваемость в школе. В связи с этим, вопрос изучения ментальной арифметики остается актуальной и по сей день.

Данная работа посвящена раскрытию темы ментальной арифметики, как средства развития умственных способностей, так как именно они позволяют сделать обоснованный вывод о том, что ментальная арифметика это не только одна из ступеней к формированию всесторонне развитой личности, но и уникальная методика развития умственных способностей, основанная на системе устного счета.

Ключевые слова: ментальная арифметика, устный счет, древняя методика.

Ментальная арифметика – это уникальная методика развития умственных способностей, основанная на системе устного счета. Известно, что изучение нового стимулирует работу головного мозга. Чем больше мы тренируем свой мозг, тем активнее работают нейронные связи между правым и левым полушарием. И тогда то, что прежде казалось трудным или даже невозможным, становится простым и понятным. Согласно данным научных исследований, наиболее интенсивное развитие головного мозга происходит у детей 4 - 12 лет. Навыки, приобретенные в этом возрасте, быстро и легко усваиваются и сохраняются на долгие годы. Именно поэтому это время может оказать значительное влияние на успешное будущее ребенка.

Методика реализуется поэтапно [1, с 29]. Сначала дети учатся складывать, вычитать, умножать и делить числа непосредственно на абакусе, перебивая пальцами бусины. Абакус – вычислительный инструмент, представляющий из себя ряд стержней, нанизанные бусинками (косточками). При счетах на абакусе используют обе руки, что обеспечивает быстрое выполнение и запоминание действий. Затем они постепенно

переходят на счет с помощью «ментальной карты» (картинки, изображающей абакус), концентрируя внимание только на «активных» (участвующих в вычислении) бусинах. На заключительном этапе дети перестают пользоваться ментальной картой, начиная визуализировать абакус и процесс передвижения бусин. Весь курс обучения рассчитан на два года занятий по два часа в неделю из расчета того, что в первый год дети осваивают сложение и вычитание многозначных чисел на реальном и воображаемом абакусе, во второй год – умножение и деление. Использование абакуса, требует одновременную согласованную работу зрения, слуха и движений пальцев, что побуждает к увеличению синаптических связей в головном мозге обучающегося. Оказалось, обучающиеся, использовавшие абакус, с высокой скоростью принимают зрительные, слуховые и сенсорные сигналы в головной мозг, вследствие чего быстрее думают и легче справляются с большим количеством задач. Объясним, что в классическом «школьном» счете ребята осуществляют арифметические действия с числами, представленными образом цифр, и поэтому говорить о невключенности правого полушария в этот процесс нельзя, хотя главная роль отводится действительно логическому мышлению, за работу которого отвечает левое полушарие. Обуславливается это прежде всего тем, что цифры – это математическая запись числа, опосредованно создающая количественный образ [3, с.74]. При счете на абакусе вычисления происходят без таких посредников: каждому числу соответствует количество бусин и действия с числами – это действия с их непосредственными количественными образами. Также китайские исследователи головного мозга заявляют о согласованной (синхронной) работе левого и правого полушарий мозга при счете на абакусе. Движения правой руки при счете на абакусе влияет на развитие левого полушария мозга, соответственно на развитие логического мышления и языковой функции. Движение левой рук, при счете на абаке, развивает творческое мышление, воображение и пространственные воображения, относящиеся к правому полушарию мозга. Из - за того, что левое и правое полушария мозга активно передают друг другу сигналы при работе на абакусе, происходит гармоничное развитие всего мозга [2, с.15].

Следовательно, ментальная арифметика становится не просто конкретным предметом по освоению вычислительных навыков, но и одной из ступеней к формированию всесторонне развитой личности.

Список использованной литературы

1. Архипова В.В. Нестандартные организационная форма учебного процесса. СПб.: Интерс, 1995. - 98 с.
2. Устный счет. Уровень базовый. Книга А. - М.: Центр интеллектуального развития детей «UsMas Россия». – 2008. – 48 с.
3. Цаплина О.В. Занятия «Логикой» как новый метод развития познания дошкольника. // Детский сад от А до Я. – 2004. - №2. – 103 с.

© Мандиева С.Ю.,2018

МЕДИЦИНСКИЕ НАУКИ

Семешко О. Г.
врач онколог - дерматолог,
ГАУЗ ТО МКМЦ «Медицинский город»
г. Тюмень, РФ.

ПРОЯВЛЕНИЕ ОНКОЛОГИЧЕСКИХ ЗАБОЛЕВАНИЙ НА КОЖЕ

Аннотация: в статье автор, исследовав и проанализировав основные причины возникновения и развития онкологических заболеваний кожи, остановился на некоторых факторах непосредственного воздействия рентгеновского или ультрафиолетового облучения, канцерогенов и природных феноменов на кожный покров человека.

Ключевые слова: онкологические заболевания, злокачественные опухоли, кожный покров, рак кожи, меланома.

Человек должен знать, как помочь себе самому в болезни, имея в виду, что здоровье есть высочайшее богатство человека.

Гиппократ

История онкологических заболеваний уходит корнями к истокам человеческой цивилизации. Исследованиями доказано, что рак относится к древнейшим болезням. Это заболевание было выявлено учеными нашего времени при изучении мумифицированных тел у людей, умерших около 2300 - т лет назад. Упоминания о неизлечимых заболеваниях (опухолями в различных дислокациях) встречаются в медицинских трактатах древнего Китая, Индии и Вавилона.

Сам термин «карцинома» происходит от греческого слова «краб» был введен «родителем медицины» – Гиппократом. Он также предложил термин онкос (ὄγκος) [1, с.260]. Впоследствии римский врач Гален рекомендовал использовать слово «ὄγκος» для описания всех опухолей, что и дало современный корень слову онкология [2].

Однако, невзирая на многочисленные исследования, основные причины возникновения и развития раковых заболеваний сохранялись еще длительный период неизвестными. Опухоли делили на «потаенные», т.е. скрытые под покровом кожи и «с изъявлениями». Описывались причины появления злокачественных образований. В качестве лечения предлагались настои из различных трав и кореньев.

Первая в мире лаборатория по изучению штаммов опухолей была создана под непосредственным руководством А.П. Браунштейна в России в 1904 году. При этом Н.Н. Перов считается отцом российской экспериментальной и клинической онкологии, издавший в 1910 году руководство «Общее учение об опухолях» [3].

Онкологические заболевания в XXI веке остаются одной из основных проблем для современного общества. Каждый год в мире раком заболевает свыше 10 млн. и умирает около 8 млн. человек. По оценкам Всемирной Организации Здравоохранения за период с 2005 по 2015 годы от рака умерло 84 миллиона человек. Ежедневно этот недуг диагностируется у 28 089 человек и из более полутора тысяч случаев у россиян [4]. Каждый

409 - й житель Российской Федерации болен раком (54 % больных – женщины, 46 % – мужчины). За 2016 год количество онкобольных увеличилось на 1,7 % , а в сравнении с 2006 годом больных стало больше на 20,6 % [5]. Если сравнивать российские регионы, то разброс показателей достаточно велик. Примерно по 270 человек в год (на сто тысяч человек) умирают в Курганской и Тульской областях, немногим меньше во Владимирской и Орловской. Относительно благополучными на их фоне выглядят Ингушетия, Дагестан, Чечня и ЯНАО с цифрами от 46 до 75, в остальных регионах – более 100 [6].

Чаще диагностируются онкологические процессы кожных покровов, потом следуют другие поражения. При этом не многие знают, что кожный покров любого человека является самым большим органом в человеческом организме, площадь которого на теле достигает двух квадратных метров. Следовательно, и количество кожных заболеваний может быть весьма «солидным». А поскольку кожный покров выполняет не только защитную и иммунную функции человеческого организма, но с его помощью корректируется температура тела, водный баланс и многие другие ощущения, поэтому важнейшей функцией кожи является защита внутренних органов физического организма от разного рода патологий. От ее состояния во многом, зависит внешний вид человека, и, конечно же, здоровье. А, сталкиваясь с заболеваниями кожного покрова, люди страдают не только в физическом плане, но и в морально - волевом, испытывая неудобства и эстетический дискомфорт.

В своей практической деятельности исследуя и анализируя развитие кожных заболеваний, автор обращает внимание на тот момент, что у многих пациентов симптомы имеют индивидуальные, присущи только этому типу людей особенности, т.е. проявления генетической предрасположенности, возможные инфекционные заражения или разного рода аллергические реакции. Не единичны случаи, когда человек длительный период подвергается психоэмоциональному напряжению, результатом которого стрессовое состояние может проявиться в каких - нибудь кожных болезнях. В медицинской науке такое явление обозначают психосоматикой, основывающееся на психогенном происхождении ряда кожных осложнений.

Однако больше всего практикующие специалисты и в том числе автор статьи считают, что к основным причинам возникновения кожных болезней, можно отнести, во - первых, воздействие на тело рентгеновского или ультрафиолетового облучения (ожоги, солнечные лучи, рентгеновские лучи), особенно для людей со светлым типом кожи, лиц, длительное время принимающих «солнечные ванны». Во - вторых, предраковые заболевания кожи (факультативные, облигатные). В - третьих, воздействие канцерогенов (химических, физических): мазут, сажа, нефть, бензин, мышьяк, каменноугольная смола и др. И это только учтенные факты выявленных новообразований специалистами в ходе диагностики пациентов на личном приеме.

Симптомом первостепенной важности рака кожи являются появления новообразований в форме небольшого уплотнения темно - коричневого окраса, красного или даже черного цвета, длительно не заживающие язвочки и раны. Другими признаками могут служить наличие длительной субфебрильной температура тела, увеличенные лимфоузлы. При этом воздействие на кожный покров солнечными лучами (ультрафиолетовыми) является одним из основных факторов риска появления рака кожи. Следовательно, открытые участки кожи

чаще всего подверженные воздействию солнечных лучей (лоб, нос, уши, шея) являются местами развития рака кожи.

В сфере риска проявления и формирования рака кожи оказываются как женщины, так и мужчины, особенно заболеванию предрасположены лица старшего поколения, любители соляриев, светлокожие люди, а также лица, подолгу находящиеся в зоне солнечного воздействия. Сегодня по данным статистики во всех регионах страны среди других онкологических заболеваний рак кожи занимает «лидирующее» положение, при этом на женщин припадает почти 17 % от всех видов рака, а на мужчин около – 12 % , а количество случаев заболевания рака кожи ежегодно увеличивается примерно на 4,5 % [7].

Одним из первых упоминаний о меланоме можно встретить в работах шотландского хирурга Джона Хантера, который описал меланому в 1787 году, как «раковые грибковые наросты». И только в начале XIX века французский врач и анатом Рене Лаэннек дал определение меланоме, как заболеванию.

Сегодня научно доказано, что меланома возникает вследствие трансформации меланоцита в раковую клетку, т.е. появляется дефект в молекуле носителя генетической информации пигментной клетки, которая дает возможность обеспечивать хранение и передачу ДНК из поколения в поколение. Следовательно, под воздействием сложившихся факторов меланоцит видоизменяется и начинает мутировать. При этом меланома способна развиваться у любого человека, не зависимо от цвета кожного покрова или расовой принадлежности. Хотя некоторая часть людей может быть больше подвержена этому заболеванию. Многое зависит от фототипы кожи человека, длительности воздействия УФ - лучей, их интенсивности. В результате меланома зачастую развивается у людей, которые длительный период своего рабочего времени находятся в помещении, но зато отпуск стараются проводить под жаркими лучами палящего солнца. Иногда перенесенные в детском либо подростковом возрасте солнечные ожоги могут послужить причиной возникновения заболевания.

Именно поэтому меланома и является одним из наиболее опасных видов онкологических заболеваний, характеризующийся стремительным развитием и распространением со значительным количеством метастаз. Главное отличие злокачественной опухоли от ряда других онкологических заболеваний заключается в том, что разрушающиеся раком клетки не остаются в зоне поражения, а распространяются по всему человеческому организму.

Некоторые онкологические заболевания на коже могут быстро метастазируют в близлежащие лимфоузлы и отдаленные внутренние органы. Метастазы дают в коже на подобие пигментированных и непигментированных новообразований, сначала располагающиеся недалеко от изначальной опухоли, а затем «размещаются» по всему телу.

Автором в течение ряда лет проводится социологический опрос лиц, обратившихся на прием. Практически половина пациентов не знают о современных методах диагностики, дающих возможность выявить онкологическое заболевание на самой ранней стадии, более 40 % не подозревают о реальном существовании и эффективности противоопухолевых лекарственных препаратов и достижениях отечественной и зарубежной медицины, способствующей борьбе с онкологическими заболеваниями. И около 50 % уверены, что любые онкологические заболевания – это уже неизлечимая болезнь, практически смертельный приговор.

В заключение – следует коснуться информационного обеспечения населения по этой тематике. Ведь люди зачастую даже обнаружив у себя изменения на коже, стараются всеми силами скрыть заболевание от окружающих. К тому же, опрос показал, что респонденты знают о тех, кто умер от онкологического заболевания, но абсолютно не знают ничего о тех людях, которые излечились. Таким образом, обнаружив у себя или своих близких родственников «подозрительное» образование на коже, необходимо незамедлительно обратиться в специализированное лечебное учреждение для обследования и лечения.

Список использованной литературы:

1. Гиппократ. Эпидемии, Кн. VII, 111 // Сочинения. Пер. В. И. Руднева. М., 1936. Т. 2, с. 260.

2. Ранняя история рака. История рака. Пер. с англ. Н. Д. Фирсова (2016).

3. Перова Н.Н. Общее учение об опухолях. СПб. Изд. Журнал Гигиена и санитария. 1910.

4. Статистика: онкозаболевания и смертность в России и мире // https: // oncoved.ru / common / statistika - onkozabolevaniya - i - smertnost - v - rossii - i - mire (Дата обращения 6.08.2018).

5. Статистика онкологии в России за 2016 год // https: // gilsocmin.ru / ru / content (Дата обращения 7.08.2018).

6. Рейтинг регионов России по онкозаболеваниям // http: // instratcom.ru / rejting - regionov - rossii - po - onkozabolevaniyam / (Дата обращения 9.08.2018).

7. Рак кожи – первые признаки, симптомы, причины и лечение рака кожи // http: // medicina.dobro - est.com / rak - kozhi - pervyie - priznaki - simptomyi - prichinyi - i - lechenie - raka - kozhi.html (Дата обращения 9.08.2018).

© Семешко О.Г., 2018

ПЕДАГОГИЧЕСКИЕ НАУКИ

Аминова С.В.,
магистр, ассистент кафедры педагогики психолого - педагогического института
ФГБОУ ВО «Мурманского арктического государственного университета»,
г. Мурманск, Россия

ФОРМИРОВАНИЕ РУЧНОЙ УМЕЛОСТИ ДЕТЕЙ СТАРШЕГО ДОШКОЛЬНОГО ВОЗРАСТА

Аннотация

Статья содержит характеристику ручной умелости и оказывающих наибольшее влияние компонентов на формирование ручной умелости старших дошкольников. Проблема формирования ручной умелости набирает все большую актуальность в современных условия, так как большое количество старших дошкольников уже в данном возрасте лучше обращается с гаджетами, чем умеют читать и писать. Поэтому, в старшем дошкольном возрасте возникают проблемы в подготовке ребенка к школе.

Ключевые слова: ручная умелость, компоненты ручной умелости, федеральный государственный образовательный стандарт дошкольного образования, продуктивная деятельность.

Образование детей дошкольного возраста происходит в условиях модернизации системы дошкольного образования Российской Федерации.

Федеральный государственный образовательный стандарт дошкольного образования (далее ФГОС ДО), предъявляет требования к созданию благоприятных условий для воспитанников дошкольных образовательных организаций в соответствии с возрастными и индивидуальными особенностями и склонностями, развитию способностей и потенциала каждого ребенка как субъекта отношений с самим собой, сверстниками, взрослыми и окружающими.

ФГОС ДО предъявляет требования к структуре образовательной программы дошкольного образования её объему. Программа **определяет** содержание и организацию образовательной деятельности на уровне дошкольного образования. Программа должна обеспечивать развитие личности дошкольников в различных видах общения и деятельности с учётом их возрастных, индивидуальных психологических и физиологических особенностей [19].

В разделах «Познавательное развитие», «Художественно - эстетическое развитие» образовательной программы дошкольного образования «От рождения до школы» решаются задачи, направленные на формирование общей ручной умелости детей дошкольного возраста [15].

Проблема формирования ручной умелости не нова для педагогической науки. О значимости развития ручной умелости, мелкой моторики писали Л.А. Венгер, А.В. Запорожец, В.П. Зинченко, Н.П. Сакулина и др. В трудах педагогов рассматривались факторы развития высших психических функций, к которым отнесен фактор развития

мелкой (или ручной) моторики, усвоения сенсорных эталонов (системы геометрических форм, пространственной ориентировки и т.д.) [2].

Весомый вклад в исследование проблемы ручной умелости внесла профессор, доктор педагогических наук, руководитель «Школы эстетического воспитания» Т.С. Комарова. Ее личные труды в данной области и работы учеников и последователей освещали вопросы определения содержания ручной умелости дошкольников, выявления возможностей и способов формирования, рассмотрения компонентов ручной умелости, которые могут проявляться в технических навыках и умения (точность движений, развитие мелкой моторики рук, формирование зрительно - моторных координаций). А также выявлены свойства личности дошкольников, определяющие его способность к деятельности: восприятие и формирующиеся на этой основе представления воображение, *ручная умелость*, эмоционально – положительное отношение к деятельности. Вышеперечисленные качества личности ребенка дошкольного возраста могут развиваются в ходе работы с разными материалами [12].

В последние годы увеличивается количество исследований, в которых развитие ручной умелости воспринимается в связи с развитием мелкой моторики дошкольников. Теоретическое и практическое изучение данной проблемы отражается в ряде трудов, в рамках которых представлены следующие аспекты: формирование художественного творчества и ручной умелости детей средством бисероплетения и в условиях дополнительного образования (Ю.С. Балашова) [1, 2]; влияние графических упражнений на развитие мелкой моторики рук старших дошкольников (Ю.В. Васина) [5]; возможности занятия вышиванием для развития мелкой моторики детей старшего дошкольного возраста (Е.В. Гаврилова) [6]; значение пластилинографии в развитии мелкой моторики детей 2 - 4 лет (Л.Ю. Денисова) [8]; роль игры для пальчиков в развитии мелкой моторики (С.А. Дьяченко, О.А. Пояскова, Е.В. Семенова) [18]; развитие мелкой моторики и ручной умелости дошкольников посредством игр с песком (Н.В. Мурыгина, О.А. Петухова) [14]; потенциал нетрадиционных техник изобразительной деятельности в развитии ручной умелости и мелкой моторики (Л.Н. Румянцева) [16]; развитие мелкой моторики и координации движений рук (И.Е. Светлова) [17]; возможности развития ручной умелости посредством оригами (Р.Н. Шайхлосламова) [20] и другие работы современников.

Также разработана развивающая программа по подготовки детей дошкольного возраста к школе «Готовим пальчики к письму!», в которой поставлен акцент на развитие ручной умелости. Авторами программы являются Е.А. Максимова, О.Н. Рахматуллина, О.П. Травкина, А.Н. Черных [13].

Также не обошли своим вниманием работы исследователей, занимающихся данной проблемой в нашем регионе. В этой связи нельзя не упомянуть работы, выполненные О.Г. Жуковой, Н.В. Юрченко в творческом содружестве и под руководством доктора педагогических наук, профессора А.В. Белошистой [3, 4, 9, 10].

Осуществлённый анализ литературы по проблеме исследования позволяет говорить о том, что вопросы развития ручной умелости находятся в поле зрения исследователей современности. Отмечая в работах исследователей некоторую несогласованность в понимании ручной умелости, мы решили понять: «Что же подразумевается под ручной умелостью?»

Как отмечала, Т.С. Комарова [11, 12] ручная умелость является своеобразной сложной сенсорной способностью, которую необходимо формировать с дошкольного возраста. Она включила в структуру данной способности три элемента:

1) техника рисования (проявляющаяся в способностях детей правильно держать карандаш, кисть и овладевать рациональными приемами их применения, овладение техникой штриха, линии, пятна и т.д.);

2) формообразующие движения (включает движения, которые направлены на передачу формы предмета), а так же регуляцию рисовальных движений по ряду качеств (ритму, темпу, силе нажима, амплитуде и пр.), непрерывность, плавность движения;

3) удержание направления движения по прямой, окружности, дуге, умение сменять направление движения под углом, переход от движения по прямой к движению по дуге и наоборот, умение подчинить движение соразмерению отрезков по длине, изображений либо их частей по размеру.

М.В. Антропова, Е.К. Бережная, А.Н. Бернштейн, В.Н. Бехтерев, М.М. Кольцова, Н.Н. Новикова, Н.А. Рокотова и др. рассматривали ручную умелость как часть двигательной сферы, непосредственно взаимосвязанную с овладением предметными действиями, развитием продуктивных видов деятельности, речью ребенка, письмом. Формирование же двигательных функций, в частности и тонких движений рук, происходит в ходе взаимодействия ребенка с окружающим его предметным миром.

Так же в ряде научных статей можно увидеть следующее понятие ручной умелости. *Ручная умелость* — это способность выполнять руками определенные движения по самообслуживанию, выполнению бытовых и трудовых действий, рукоделию и ручному труду, изобразительной деятельности, письму и т.д. [2].

Следовательно, формирование ручной умелости детей старшего дошкольного возраста комплексно влияет на подготовку ребенка к школе, гармоничное развитие психомоторных, художественных и интеллектуальных возможностей в процессе доступной для его возраста деятельности. Однако недостаточное внимание проблеме формирования ручной умелости, мелкой и крупной моторики рук может привести к возникновению негативного отношения к учебной деятельности, тревожному состоянию ребенка в школе, к появлению комплексов у будущих школьников.

Для того, чтобы не достаточное внимание, уделяемое данной проблеме, не повлияло на отношение ребенка к школе следует проявить интерес средствам развития ручной умелости. Эффективным средством развития ручной умелости, как и важным средством всестороннего развития дошкольников считают продуктивные виды деятельности.

Н.И. Ганошенко под продуктивной деятельностью понимает деятельность, которая направлена на получение какого - либо продукта (постройки, рисунка, аппликации, лепной поделки и т. п.), обладающего определенными заданными качествами [7].

Продуктивная деятельность имеет большое значение в решении задач эстетического воспитания, так как по своему характеру является художественной деятельностью. Анализ современного состояния теории и практики эстетического воспитания в дошкольных образовательных организациях показал, что приоритеты в детской продуктивной деятельности отданы традиционным видам рисованию, лепке, конструированию и аппликации, в рамках которых развиваются различные не традиционные техники и приёмы.

Важно отметить, что не только сами вид продуктивной деятельности формируют ручную умелость, а также и отдельные его компоненты. Например, Т.С. Комарова представила компоненты, влияющие на формирование ручной умелости в рисовании:

- способы использования орудий и материалов (кисточки, карандаши, краски и пр.);
- установление связи предмета с тем изобразительным движением, которое следует воспроизвести для передачи его формы;
- действия восприятия, когда движения управляются зрительным контролем, представлением об особенностях того рисунка, который должен сделать ребенок [11, 12].

При овладении дошкольниками компонентами ручной умелости происходит приобретение свободы движений, развитие психических процессов.

Таким образом, продуктивная деятельность как одно из эффективных средств эстетического воспитания, несет в себе значительный потенциал для формирования художественно - творческих способностей детей, сенсомоторного развития, помогает дошкольнику в познании духовного и материального мира, а самое главное формирует ручную умелость у старших дошкольников и влияет на общее интеллектуальное развитие. Самое главное, что в старшем дошкольном возрасте работа по развитию мелкой моторики должна стать важнейшим элементом подготовки ребенка к школе и проводиться регулярно и систематически, при этом приносить обучающемуся только положительные эмоции и не допускать переутомления.

Список литературы

1. Балашова, Ю.С. Формирование художественного творчества и ручной умелости детей средством бисероплетения / Ю.С. Балашова // Изобретательство. - 2013. - № 3. - С. 43 - 47.
2. Балашова, Ю.С. Формирование художественного творчества и ручной умелости у детей старшего дошкольного возраста в условиях дополнительного образования: дис. ... канд. пед. наук: 13.00.05 / Балашова Юлия Станиславовна; [место защиты: Моск. гос. гуманитар. ун - т им. М.А. Шолохова]. - Москва, 2013. – 205 с.
3. Белошистая, А.В. Волшебные ниточки: пособие для занятий с детьми / А.В. Белошистая, О.Г. Жукова. - М.: АРКТИ, 2007. - 32 с.
4. Белошистая, А.В. Волшебные шнурочки: пособие для занятий с детьми / А.В. Белошистая, О. Г. Жукова. - М.: АРКТИ, 2007. – 32 с.
5. Васина, Ю.В. Влияние графических упражнений на развитие координации движений и мелкой моторики рук у старших дошкольников // Педагогическое мастерство и педагогические технологии. – 2016. - № 1 (7). - С. 219 - 223
6. Гаврилова, Е.В. Вышивание, как средство развития художественно - эстетического восприятия и мелкой моторики у детей старшего дошкольного возраста // Воспитание и обучение детей младшего возраста. - 2016. - № 5. - С. 507 - 509
7. Ганошенко, Н.И. Приобщение детей к художественно - эстетической деятельности / Н.И. Ганошенко, С.Ю. Мещерякова. - М.: Мозаика – Синтез, 2007. - 95с.
8. Денисова, Л.Ю. Развитие мелкой моторики детей 2 - 4 лет средствами пластилинографии // Воспитание и обучение детей младшего возраста. - 2016. - № 5. - С. 565 - 567

9. Жукова, О. Дошкольный возраст: о развитии ручной умелости / О. Жукова // Дошкольное воспитание. – 2008. - №8 – С.34 - 38.

10. Жукова, О. Развитие ручной умелости - основа общего развития ребенка дошкольного возраста / О. Жукова // Коррекционно - развивающее образование. - 2008. - № 6 - С. 67 - 73.

11. Комарова, Т. С. Детское художественное творчество / Т. С. Комарова. - М.: Мозаика - Синтез, 2008. - 160 с.

12. Комарова, Т.С. Школа эстетического воспитания / Т.С. Комарова. – М.: Зимородок, 2006. – 418 с.

13. Максимова, Е. А. Готовим пальчики к письму / Максимова Е.А., Рахматуллина О.Н., Травкина О.П., [и др.]. - М.: Обруч, 2011. - 191 с.

14. Мурыгина, Н.В. Развитие мелкой моторики посредством игр с песком / Н.В. Мурыгина, О.А. Петухова // Бакалавр. – 2015. – № 5 - 6 (6 - 7). –С. 25 - 28

15. От рождения до школы. Основная общеобразовательная программа дошкольного образования / Под ред. Н. Е. Вераксы, Т. С. Комаровой, М. А. Васильевой. – М.: МОЗАИКА - СИНТЕЗ, 2010. – 304 с.

16. Румянцева, Л.Н. Развитие мелкой моторики у детей дошкольного возраста посредством нетрадиционных техник изобразительной деятельности // Педагогический опыт: теория, методика, практика. - 2016. - № 3 (8). - С. 335 - 337

17. Светлова, И.Е. Развиваем мелкую моторику и координацию движений рук / Светлова И.Е. - М.: Эксмо, 2005. - 72 с.

18. Семенова, Е.В. Игры для пальчиков как средство развития мелкой моторики детей дошкольного возраста / Е.В. Семенова, О.А. Пояскова, С.А. Дьяченко // Экономика и социум: проблемы и перспективы взаимодействия. Материалы III Всероссийской научно - практической конференции. - 2016. - С. 96 - 98.

19. Федеральный государственный образовательный стандарт дошкольного образования: письма и приказы Минобрнауки / [ред. - сост. Т.В. Цветкова]. – М.: Творческий центр Сфера, 2018. - 96 с.

20. Шайхлисламова, Р.Н. Оригами как средство развития мелкой маторики старших дошкольников / Р.Н. Шайхлисламова // Инновационная наука. 2016. - № 4 - 2. - С. 226 - 227.

© Аминова С.В., 2018

Есмейкина М.А., студентка 3 курса ОГПУ, г. Оренбург, РФ
Научный руководитель: Мусс Г. Н., канд. пед. наук, доцент ОГПУ, г. Оренбург, РФ

ФОРМИРОВАНИЕ У МЛАДШЕГО ШКОЛЬНИКА КОММУНИКАТИВНЫХ УУД В ПРОЦЕССЕ ВНЕУРОЧНОЙ ДЕЯТЕЛЬНОСТИ ЭСТЕТИЧЕСКОГО ХАРАКТЕРА

Аннотация

В статье описан процесс формирования у младшего школьника коммуникативных УУД в процессе внеурочной деятельности эстетического характера. Сделан акцент на

общекультурном направлении внеурочной деятельности, описаны формы работы с учащимися.

Ключевые слова

Младший школьник, коммуникативные УУД, внеурочная деятельность эстетического характера, общение, речь.

В настоящее время большое внимание уделяется формированию у младших школьников универсальных учебных действий (далее – УУД) вообще и коммуникативных в частности. Последние являются одним из компонентов метапредметных универсальных учебных действий. Степень сформированности данных действий влияет не только на результативность обучения детей, но и на процесс их социализации и развития личности в целом. Данная проблема как никогда актуальна, поскольку как показали исследования, уровень развития реальных коммуникативных компетенций имеет различные показатели у школьников, но вместе с этим он далек от идеала. Именно поэтому эта проблема вводится в ранг приоритетных задач современного образования.

Общение исследователями рассматривается как одно условий развития ребенка, его речи и мышления. «Его роль в психическом развитии ребенка определяется тем, что благодаря своей знаковой (вербальной) природе оно изначально генетически связано с обобщением (мышлением). Возникая как средство общения, слово становится средством обобщения и становления индивидуального сознания» [1, с. 329].

Внеурочная деятельность является неотъемлемой частью образовательного процесса. Выступая как форма организации свободного времени учащихся, внеурочная деятельность способствует реализации требований федерального государственного образовательного стандарта начального общего образования (далее – ФГОС НОО). Эстетический характер внеурочной деятельности способствует не только развитию творческих способностей детей и развития чувства прекрасного, но и развивает коммуникативные умения и навыки, настраивает детей на кооперацию и сотрудничество с совместной деятельности.

Существенный вклад в осмысление сущности внеурочной деятельности, внесли такие ученые, как С.Т. Шацкий, Сухомлинский В.А, Амонашвили Ш.А, Е.Н. Степанов, В.А. Лазарева и др.

«Под внеурочной деятельностью в рамках реализации ФГОС НОО следует понимать образовательную деятельность, осуществляемую в формах, отличных от классно - урочной, и направленную на достижение планируемых результатов освоения основной образовательной программы начального общего образования» [3, с. 2].

Цели организации внеурочной деятельности определены описанными в федеральном государственном общеобразовательном стандарте требованиями к результатам освоения учащимися начального общеобразовательного образования, а также интересами самих учащихся, запросами их родителей, целевыми установками образовательной организации и др. Однако среди всех целей можно выделить главный целевой ориентир. Внеурочная деятельность должна оказывать влияние на интеллектуальную и духовно - нравственную сферы, физическое развитие личности младших школьников, становление и проявление их индивидуальности.

Находить и видеть прекрасное в окружающем мире, обычных вещах, быть вдохновленным природой и предметами искусства все эти процессы изучает и описывает

эстетика как «философское учение о сущности и формах прекрасного в художественном творчестве, в природе и в жизни, об искусстве как особом виде общественной идеологии» [4, с. 889]. Эстетика, как и вся научная теория, имеет свою систему категорий. Основными эстетическими категориями являются прекрасное и безобразное, возвышенное и низменное, трагическое и комическое.

В категорию прекрасное входят такие свойства явлений природы, жизни и деятельности человека, которые способны вызвать любовь, чувство радости и свободы и т.д. Безобразное же наоборот, характеризует свойства явлений, которые противоположны прекрасному, и несут в себе дисгармонию, несовершенство и неупорядоченность. Категория возвышенного отображает совокупность природных, социальных и художественных явлений, которые выступают источником глубокого эстетического переживания, наполненного чувством восхищения, воодушевления, изумления и т.д. Полярной категорией для возвышенного является низменное. Данная категория отражает явления действительности и общественной жизни, которые вызывают у человека негативные чувства. В категории трагического прекрасное раскрывается через борьбу человека с природой, столкновение противоположных общественных сил, противоречия и т.д. Комическое же отражает жизненные явления, которые характеризуются несоответствием между внешним и внутренним, формой и содержанием, логикой развития жизни.

В полной мере эстетический характер внеурочной деятельности может быть реализован в общекультурном направлении, в частности художественно - эстетической деятельности.

Общекультурная направленность внеурочной деятельности в начальной школе используется для преодоления отчуждения подрастающего поколения от общечеловеческих эстетических идеалов и духовно - нравственных ориентиров. В данном направлении акцентируется внимание на формировании верного отношения к прекрасному, без которого невозможно представить себе гармоничную личность. Во внеурочной деятельности общекультурного направления младшие школьники осваивают: культуру отношений человека с человеком, культуру быта, поведения в семье и в обществе, культуру образования, труда и творчества.

Формы организации общекультурного направления очень разнообразны. К ним можно отнести кружок вокала, рисования, лепки, моделирования и др., театральную студию, тематические праздники и концерты, фестивали детского творчества, экскурсии, посещения музеев, выставок, картинных галерей и т.д.

Таким образом, будучи одним из важных направлений внеурочной деятельности, общекультурное реализуется в форме художественно - эстетической деятельности. Особенностью внеурочной деятельности эстетического характера является то, что она используется для преодоления отчуждения подрастающего поколения от общечеловеческих эстетических идеалов и духовно - нравственных ориентиров. В ее ходе акцентируется внимание на формировании отношения к прекрасному, без которого невозможно представить себе гармоничную личность, а также к другим категориям эстетики.

Список использованной литературы:

1. Выготский Л. С. Собрание сочинений: в 6 т. / гл. ред. А. В. Запорожец. — М.: Педагогика, 1982—1984. Т. 4 : Детская психология / Под. ред. Д. Б.8 Эльконина. — 1984. — 433 с.

2. Мусс Г. Н. Развитие нравственных качеств младшего школьника во внеурочной деятельности: технологические и методические аспекты / Г. Н. Мусс, Е. М. Ольховецкая // Школьные технологии. - 2017. - № 3. - С. 35 - 40.

3. Об организации внеурочной деятельности при введении федерального государственного образовательного стандарта общего образования : письмо Министерства образования и науки РФ от 12 мая 2011 г. № 03 - 296 // - 2011. - С. 2.

4. Ожегов С. И. Словарь русского языка: Ок. 60000 слов и105 фразеологических выражений / С. И. Ожегов; Под общ. Ред. Проф. Л. И. Скворцова. — 25 - е изд., испр. И доп. — М.: 000 «Издательство Оникс»: ООО Издательство «Мир и Образование», 2006. — 976 с.

© Есмейкина М.А. 2018

Идрисова А.А.,
учитель информатики
МБОУ «Лицей№32»,
г. Белгород, Российская Федерация

РОЛЬ ИННОВАЦИОННЫХ ТЕХНОЛОГИЙ В РАЗВИТИИ КОММУНИКАТИВНОЙ КОМПЕТЕНТНОСТИ ШКОЛЬНИКОВ НА УРОКАХ ИНФОРМАТИКИ

Аннотация

В данной статье рассматривается особенности применения инновационных технологий на уроках информатики, их влияние на развитие коммуникативной компетентности школьников.

Ключевые слова

Инновационные технологии, медиатехнологии, интерактивное обучение, коммуникативная компетентность.

На современном этапе развития образования можно с увереноостью утверждать, что информатика уже давно перестала быть узкоспециализированным предметом. В современном обществе большое внимание уделяется инновациям. Преподавателю информатики следует внедрять и на уроках, и во внеурочной деятельности эффективные инновационные подходы. Главной целью инновационных технологий является подготовка человека к жизни в постоянно меняющемся мире. Инновационные технологии на уроках информатики используются для привлечения интереса у обучающихся к предмету и активизации их познавательной деятельности, раскрытия творческого потенциала школьников. На уроках информатики и во внеурочной деятельности по информатике происходит перестройка структуры коммуникативной деятельности обучающихся, они изучают новые инструменты общения (форумы; чаты; конференции; блоги; online - общение; электронную почту), расширяют круг собеседников. При помощи этих средства учитель и ученик совместно используют информацию, сотрудничают в решении общих проблем, участвуют в решении задач и их обсуждении.

В нашем лицее активно используются инновационные технологии, нацеленные на формирование у выпускника готовности эффективно сочетать внутренние и внешние ресурсы для достижения поставленной цели. При этом одним из приоритетов системы образования в лицее становится достижения нового образовательного результата – формирования ключевых компетентностей учащихся. Оптимальным средством формирования и развития коммуникативной компетентности школьников является интерактивное обучение. При использовании интерактивных методов обучаемый становится полноправным участником процесса восприятия, а его опыт служит основным источником учебного познания. Медиатехнологии являются одним из направлений интерактивного обучения, они с каждым днем все больше проникают в различные сферы образовательной деятельности. Все это происходит благодаря повсеместной информатизации общества, необходимостью создания педагогических условий для соответствующей подготовки учащихся. Особое внимание при этом следует уделить внутренним факторам, которые связанны с распространением в общеобразовательных учебных заведениях современной компьютерной техники и программного обеспечения, появлением необходимого опыта информатизации уподавляющего большинства учителей школ. По мнению специалистов [2,с.79], медиатехнологии являются одним из способов коммуникации, условием человеческой активности. Как следствие, их использование приводит к повышению качества образования и совершенствованию методики обучения. При этом происходит повышение мотивации обучающихся, омечается экономия учебного времени, более глубокое усвоение материала в процессе воздействия сразу на несколько органов чувств, организации учебных занятий через локальную сеть, внедрение дистанционного и электронного обучений. Мультимедиа несомненно потенциально расширяет объем и разнообразие информации, доступной ученикам [1, с.116]. Так онлайновые энциклопедии могут предоставлять ссылки на видео и дополнительные статьи по интересующей тематике, онлайновые уроки могут включать пояснения, ссылки на ресурсы, иллюстрации, фотографии, и множество вариантов действий. Однако если ресурсов слишком много, все выгоды вытесняются необходимостью выяснить – что зачем вообще нужно. Воизбежании этого, нами был проведен анализ соответствующей литературы по данной проблеме [3, с.113]. В качестве рекомендации следует отметить то, что педагогам следует учитывать два возможных подхода при внедрении средств мультимедиа в учебный процесс. Во - первых, такие средства включаются в учебный процесс в качестве поддерживающих средств в рамках традиционных методов системы школьного образования. В этом случае мультимедиа - ресурсы выступают как средство интенсификации учебного процесса, индивидуализации обучения и частичной автоматизации работы учителей, связанной с измерением и оценкой знаний учащихся. Во - вторых, внедрение мультимедиа - ресурсов приводит к изменению содержания образования, пересмотру методов и форм организации учебного процесса в школе, построению целостных курсов, основанных на использовании содержательного наполнения ресурсов в отдельных учебных дисциплинах.

Таким образом, инновационные технологии обогащают процесс обучения, позволяют сделать обучение более эффективным, а так же способствуют творческому развитию учащихся.

Список использованной литературы

1. Алексеева, Л. Н. Инновационные технологии как ресурс эксперимента. Учитель. - 2004. - № 3. - с. 78.
2. Дебердеева, Т. Х. Новые ценности образования в условиях информационного общества. // Инновации в образовании. - 2005. - № 3. – с. 79.
3. Мантуленко В.В. Мультимедиа в современном образовании. Самара:, 2006. - с.112 - 118.

© Идрисова А.А., 2018

Макаренко И.А.
преподаватель - организатор ОБЖ, ФГКОУ СОШ №178 г. Иркутск - 45, РФ

АКТИВИЗАЦИЯ ПОЗНАВАТЕЛЬНОЙ ДЕЯТЕЛЬНОСТИ УЧАЩИХСЯ НА УРОКАХ ОБЖ ПОСРЕДСТВОМ ПРИМЕНЕНИЯ ИКТ

Аннотация

В статье обосновывается необходимость использования информационных и коммуникационных технологий в процессе обучения. Определены основные приоритеты развития и применения ИКТ на уроках ОБЖ в среднем и общем образовании.

Ключевые слова:

Информационные и коммуникационные технологии, познавательная деятельность, основы безопасности жизнедеятельности, образовательный процесс, профессиональный стандарт педагога,ФГОС.

На сегодняшний день внедрение ФГОС и профессионального стандарта педагога в образовании предъявляет новые требования к подготовленности учителя в области ИКТ.

С каждым годом информационные технологии все больше проникают в различные сферы образовательной деятельности. Современные информационные технологии открывают доступ к нетрадиционным источникам информации, дают совершенно новые возможности для творчества, закрепления различных профессиональных навыков.

Современный педагог должен не только владеть информационными и коммуникационными технологиями, но и применять их на каждом уроке. ИКТ на уроках ОБЖ это не только использование различных информационных инструментов, но и эффективное применение их в педагогической деятельности, благодаря наглядности и интерактивности, дает возможность сформировать единую картину урока, и вовлекает учащихся в усвоение информации, помогает улучшить ее понимание. Благодаря информационным и коммуникационным технологиям процесс обучения становиться в разы интереснее, способствует повышению интереса к учёбе.

Урок ОБЖ с использованием ИКТ дает возможность:

- активизировать познавательную активность учащихся,
- обеспечивает наглядность новой темы;
- раскрывает творческие и интеллектуальные способности учащихся.

Одним из наглядных примеров использования ИКТ на уроках ОБЖ это проведение онлайн тестов для проверки качества знаний и возможности быстрого вывода результатов.

При разработке и проектировании урока, эффективно применяется такие методические материалы ИКТ:

- видеоматериалы (видеофрагменты, видеодемонстрации, реконструкции исторических событий);
- цифровые фотографии, плакаты, памятки, помогают в детальном изучении темы;
- аудиоинформация, оказывает помощь в сопровождении урока;
- компьютерные тесты и задания.

Программа разработки мультимедийных презентаций MicrosoftPowerPoint, входящая в состав MicrosoftOffice, позволяет подготовить материалы к уроку, комбинируя различные средства наглядности. Программа MicrosoftPowerPoint – мощное средство создания и показа презентаций. Красочные картинки сменяют друг друга, показ сопровождается звуком, на экране монитора имеется текстовая информация.

Одним из основных вариантов применения информационных технологий в образовании являются электронные интерактивные доски - сенсорный экран, подсоединенный к компьютеру, изображение с которого передает на доску проектор. Интерактивная доска позволяет учителю увеличить восприятие материала, дает возможность делать простые и быстрые поправки уже в имеющимся материале. Благодаря работе с интерактивной доской, учащимся дается возможность поучаствовать в дискуссиях, делая обсуждения еще более интересными. Класс вовлекается в активную работу.

Использование электронных учебников в процессе обучения дает возможность сделать урок более интерактивным. Электронные учебники – это программное обеспечение или специальное устройство, используемое в образовательном процессе и заменяющее собой бумажный учебник. Содержание их полностью идентично бумажным версиям, однако бонусом к электронному изданию идут несколько мультимедийных элементов, встроенных в структуру книги. Дополнительным преимущества электронных учебников является облегчение веса учебных пособий, которые учащийся должен носить с собой.

Документ - камера и электронный микроскоп позволяют моментально демонстрировать с помощью линзы и цифрового сигнала документы, 3D изображения, и даже целые процессы и движения в реальном времени на монитор, телевизор или экран с помощью проектора. При работе с данными устройствами можно делать скриншоты, проводить лабораторные работы, демонстрировать объемные предметы, проецировать задания или контрольные работы для учащихся прямо с листка. Оказывают помощь в проведении самостоятельной исследовательской работы. Главным преимуществом работы с документ - камерой и электронным мелкоскопом является возможность «оживить» процесс преподавания, сделать его более наглядным и убедительным. Возможности при использовании данных устройств, позволяют учителю реализовывать более в полном объеме требования ФГОС. Незаменимые педагогические инструменты для достижения цели урока.

Посредством использования web - приложения BYODможно построить индивидуальные заданий для учащихся, учитывая их индивидуальные способности.

Одно из главных преимуществ - это мобильность и возможность работы с другими устройствами. Так же преимуществами работы BYOD являются:

- «Знания в кармане» - учащиеся могут работать с устройством не только в школе, но и дома;

- индивидуализация - учащийся имеет возможность загрузить необходимые именно ему справочные материалы и создать закладки;

Учащиеся активно выполняют домашнее задание и проектную деятельность с применением ИКТ.

Составляя и разрабатывая различные задания для обучающихся, использование средств ИКТ позволяет разнообразить виды заданий и варианты обучения. Благодаря этому в разы увеличивается интерес учащихся к предмету ОБЖ.

Список использованной литературы:

1. Профессиональный стандарт педагога, утвержден Приказом Министерства труда и социальной защиты Российской Федерацииот «18» октября 2013 г. № 544н
2. Абдулгалимов Г.Л., Косино О.А.Кадры для информационного общества: что нужно для их подготовки?Высшее образование сегодня. 2014. № 7. С. 63 - 66.
3. Павлов М.А. Современные ИКТ на уроках ОБЖ как средство повышения культуры безопасности школьников, Прорывные научные исследования: проблемы, закономерности, перспективы сборник статей IX Международной научно - практической конференции: в 4 частях. 2017.С. 89 - 91
4. Игнатьев В.А. Опыт внедрения ИКТ в преподавание основ безопасности жизнедеятельности, Безопасность информационно - образовательной среды, Материалы III Международной научно - практической конференции. 2018. С. 80 - 82

© Макаренко И.А., 2018

Рубис Л.Г.,
к.п.н., профессор
кафедра физического воспитания
СПбГУПТД,
г. Санкт - Петербург, Российская Федерация

ОРГАНИЗАЦИЯ САМОСТОЯТЕЛЬНОЙ РАБОТЫ СТУДЕНТОВ

Аннотация

В статье рассмотрены, по мнению студентов, преимущества самостоятельных работ над обязательными занятиями по учебному расписанию.

Ключевые слова

Студенты, личное время, мотивация, потребности, задания, оценочные баллы.

В настоящее время много внимания уделяется вопросам, связанным с организацией и проведением самостоятельной работы студентов. В наш быстро меняющийся цифровой век меняются не только технологии, но и общество, люди. И то, что совсем недавно, было необходимым, навсегда уходит в прошлое. Молодежь, студенты практически с рождения, легко осваивают технику, компьютеры, айфоны, айпады. Студенты, в большинстве своем, начали ценить и экономить свое личное время, поэтому для них стало предпочтительнее

выполнение самостоятельных работ, чем обязательных занятий по расписанию. В данном случае их устраивает момент свободы распределения личного времени по своему графику. Какова же мотивация? Студент, прежде всего, экономит свое время. С другой стороны, выполнение студентами самостоятельной работы, позволяет педагогу понять, что не усвоил студент. Для выявления знаний педагог может предложить студентам выполнить определенные тесты, задания, составить текст доклада, прочесть литературу. Фактически, если принять весь процесс самостоятельного обучения за 100 % , лишь 30 % аудиторных занятий отводится студенту, все остальное время он работает самостоятельно. Но успех усвоения материала студентов, зависит во многом, от мастерства педагога. При организации самостоятельной работы, педагог предполагает, что студенты владеют базой знаний, обладают разными интересами и мотивацией и ожидает, что не все студенты будут активными [1,с.127]. Необходимо знать и учитывать, что обучение – это результат совместных усилий. Здесь необходимо рассмотреть внешнюю мотивацию и внутреннюю, что отвечает на вопросы вознаграждения и наказания. К внешней мотивации студента можно отнести: оценку, социальные нормы и то, что побуждает учиться. Если это обучение физической культурой, то появляется большая заинтересованность в совершенстве своей фигуры, в достижении спортивных результатов. К внешней мотивации можно отнести стремление к улучшению климата общения. Но при всех внешних мотивациях необходимо помнить о главной, внутренней мотивации – получение удовольствия от собственных результатов. Это очень важно. Необходимо педагогам внимательно относиться к внутренним мотивам студента и поддерживать, стимулировать при любых положительных результатах студента. Вот тогда, ни один студент не покинет учебное заведение, не закончив его и, будет вспоминать вуз с большой теплотой и благодарностью. При организации самостоятельной работы, необходимо учитывать важные потребности студента: студенты с большим желанием выполняют любимую работу, с которой больше знакомы, в компетенции и уважении со стороны товарищей и педагогов. Задания могут быть самые разные: групповые (соревнования) и индивидуальные, практические и теоретические, сложные и простые, с вариантами ответов и без них. Важно, чтобы при этом, были ясные оценки заданий, которые внимательно просчитывает и проверяет сам студент. Например, если студенту для зачета необходимо набрать в сумме 80 - 100 баллов, то каждое задание должно четко быть определено количеством баллов. В данном случае, на кафедре физического воспитания Санкт - Петербургского государственного университета промышленных технологий и дизайна определены баллы посещения учебных занятий (1 посещение = 1 балл). Получается, что если студент посещал в течение семестра все занятия, то выполнить норматив успешности он все равно не сможет, его успех будет равен 36 баллов. Есть студенты очень активные, которые выступают в соревнованиях, на конференциях и общественной жизни университета. За все это студенты также могут получить поощрительные баллы. И поэтому, если даже, они не посетят ни одного учебного занятия, то вполне возможно, что могут в итоге набрать 100 баллов. И тут возникает противоречие. С одной стороны студентов и педагога ругают за низкое посещение студентами учебных занятий и плохой активности группы на занятиях по расписанию. А с другой стороны обе эти стороны (студент – педагог) более чем успешны [2,с.29]. Эти противоречия, к сожалению, однозначно не решаются и зависят, скорее всего, от руководства подразделений, которые должны четко определить и расставить приоритеты.

На педагоге лежит большая ответственность за обучение будущих специалистов. Очень важно осознать, что для педагога не должно быть не решенных тем и вопросов, если обратился с предложением твой воспитанник – студент. Необходимо быть неравнодушным к чужим проблемам и пожеланиям, воспитывать через душевное тепло. Из выступления на научной конференции 21 января 2016 года в Санкт - Петербурге: «Добро – это чудо, которое помогает всем нам не просто жить, а по - иному ощущать себя. И это как воздух необходимо сегодня всем в мире», Павел Солтан, заместитель председателя Законодательного собрания Санкт - Петербурга.

Список использованной литературы

1. Гулевич О.А. Социальная психология, учебник. М.2015
2. Ливач Е.А. Психическое функционирование и острая психическая травма, учебное пособие. СПб. 2015

© Рубис Л.Г., 2018

Селюкова Е.В.,
магистрант,
факультета социально - культурной
и информационно - библиотечной деятельности
БГИИК,
г. Белгород, Российская Федерация

ТЕОРЕТИЧЕСКОЕ ОБОСНОВАНИЕ ПРИМЕНЕНИЯ ПРОЕКТНОГО МЕНЕДЖМЕНТА В ДЕЯТЕЛЬНОСТИ СОВРЕМЕННОЙ БИБЛИОТЕКИ

Аннотация

В статье рассматриваются различные подходы к определению понятия проектное управление в ракурсе функционирования современной библиотеки.

Ключевые слова

Проектный менеджмент, проект, управление проектами, современная библиотека, стратегический ресурс, социальное партнерство.

Проектный подход к библиотечной деятельности постепенно становится одним из качественных критериев библиотечной деятельности, формой реализации творческих идей, проведения различных акций. На современном этапе развития проектного менеджмента существуют различные подходы к применению данного подхода. Кроме того, российские библиотеки применяют различные практики в реализации проектного менеджмента.

Так, З.И. Злотникова в диссертационном исследовании «Проектная деятельность библиотек как фактор формирования социально - культурной среды» отмечает, что методология проектного управления создает предпосылки «системного и комплексного социально - экономического развития на региональном уровне» [1, с. 6]. Создание

информационной среды в современной библиотеке осуществляется на базе управления проектами, под которой понимается методология планирования, организации и координации всех ресурсов на протяжении жизненного цикла проекта. Вся эта деятельность обязательно должна быть направлена на достижение его целей. Основополагающим подходом в управлении проектами является программно - целевой. Технологии проектного менеджмента неразрывно связаны с профессиональной культурой руководителей или менеджеров различного звена, исследовательскими, организационными и управленческими процессами.

В другом диссертационном исследовании «Социально - ориентированная проектная деятельность библиотеки (на примере библиотек Краснодарского края)» Н.В. Яценко стратегическую роль в системе проектной деятельности современной библиотеки выделяют социальному партнерству. Применение проектно - целевого подхода позволяет преобразовать и расширить выполнение современных функциональных задач библиотеки. Одним из компонентов направленной деятельности выступает проектная деятельность, направленная на выполнение социально - ориентированной деятельности [3].

В научных исследованиях последних лет намечаются следующие подходы к применению проектного менеджмента в библиотечно - информационной сфере:

- проектный подход как стратегический ресурс библиотечно - информационной сферы. Применение технологий проектного менеджмента является важным элементом стратегического управления библиотечно - информационной сферой (С.В. Харитонова, В.М. Бариловская);

- проектный подход как инновационная деятельность библиотеки (Е.Ю. Качанова, Н.В. Суберляк). Библиотечная инноватика направлена на получение новых социальных эффектов, на превращение новой идеи – в инновационную и затем в новую методику или технологию.

Таким образом, проектный подход в библиотечно - информационной сфере позволяет нарабатывать новый опыт в менеджменте, в усовершенствовании материально - технологической деятельности библиотеки. Внедрение проектного менеджмента позволяет современной библиотеке отстаивать позиции в модернизированном технологическом обществе и установить перспективные векторы развития.

Список использованной литературы

1. Злотникова, З.И. Проектная деятельность библиотек как фактор формирования социально - культурной среды региона: диссертация на соиск. ученой ст. канд. пед. наук / З.И. Злотникова. – М., 2004. – 223 с.

2. Харитонова, С.В. Проектная деятельность библиотек в контексте культурного развития региона / С.В. Харитонова // Модернизация культуры: идеи и парадигмы культурных изменений. – Самара, 2013. – С. 322 - 323.

3. Яценко, Н.В. Социально - ориентированная проектная деятельность библиотеки: на примере библиотек Краснодарского края: диссерт. на соиск. ученой степени канд. пед. наук / Н.В. Яценко. – Краснодар, 2007. – 178 с.

© Селюкова Е.В., 2018

Шумакова О. А.
студент
1 курс магистратуры, физико - математический факультет
Орловский Государственный Университет им. И.С. Тургенева,
г. Орёл, РФ
Верещагина Л.С.
студент
1 курс магистратуры, физико - математический факультет
Орловский Государственный Университет им. И.С. Тургенева,
г. Орёл, РФ
Орехова С.С.
студент
1 курс магистратуры, физико - математический факультет
Орловский Государственный Университет им. И.С. Тургенева,
г. Орёл, РФ

ПРОГРАММА ФОРМИРОВАНИЯ И РАЗВИТИЯ УНИВЕРСАЛЬНЫХ УЧЕБНЫХ ДЕЙСТВИЙ У ОБУЧАЮЩИХСЯ НА УРОКАХ ГЕОМЕТРИИ

Аннотация

Статья является актуальной, так как формирование таких навыков, как универсальные учебные действия при обучении геометрии, в последнее время является очень важным вопросом. В данной статье раскрыто понятие «универсальные учебные действия», а также рассмотрено, какие виды УУД формируются при решении задач по геометрии.

Ключевые слова:

Универсальные учебные действия, формирование УУД, УУД на уроках геометрии.

Формирование универсальных учебных действий в современном мире считается одной из главных задач системы образования. Уровень сформированности знаний, умений и навыков характеризуется многообразием и характером видов УУД.

Определение «универсальные учебные действия» можно охарактеризовать, как комплекс действий, которые порождают мотивацию к обучению и позволяют ученикам ориентироваться в многообразии предметных областях познания.

Выделяют следующие функции УУД:

1. *Создание условий для саморазвития и самореализации личности*

2. *Контроль учебного процесса*

3. *Гарантирование высокого уровня обучения*

Роль геометрии тесно связана с личностными результатами, так как основой формирования человека как личности является развитие речи и мышления. С этой точки зрения все без исключения задания учебников направлены на достижение личностных результатов, так как они предлагают найти решение, а также

обосновать его, ссылаясь на факты (при выполнении заданий придерживаться схеме «Объясните…», «Обоснуйте своё мнение…»).

Работа с математическими заданиями учит уважать и принимать чужое мнение, если оно обосновано (при выполнении заданий придерживаться схеме «Сравните между собой свою работу и работы других учащихся»). Как мы видим, работа с геометрическими заданиями даёт возможность поднять самооценку детей, сформировать чувство собственного достоинства, а также понять ценности своей и чужой личности.

Существование в курсе геометрии большого количества уроков, которые построены на проблемно - диалогической технологии, даёт возможность педагогам преподнести учащимся ценность мозгового штурма, как формы эффективного интеллектуального взаимодействия. В той ситуации, когда ученики научились работать, у них формируется понимание ценности личности каждого из членов данного сообщества.

Поскольку курс геометрии направлен в основном на развитие коммуникативных умений, то на уроках запланированы ситуации тесного межличностного общения, которые предполагают формирование важнейших этических норм. Такие нормы общения дают возможность научить детей грамотно и корректно взаимодействовать друг с другом. Данный вид работы развивает у учащихся представление о толерантности, учит терпению во взаимоотношениях друг с другом, то есть также способствует формированию представлений о ценности человеческой личности. Сюда можно отнести все задания, которые относятся к работе на этапе закрепления нового материала, а также работа с текстовыми задачами в классе и т.д.).

Результатом уровня сформированности познавательных универсальных учебных действий является умение учащихся:

- различать типы задач и способы их решения;
- осуществлять поиск информации, которая необходима при выполнении задачи;
- выделять типы суждений (обоснованные и необоснованные);
- объяснять этапы решения геометрических задач;
- анализировать и преобразовывать информацию;
- уметь проводить основные мыслительные операции (анализ, синтез, сравнение, аналогии и т.д.)
- устанавливать причинно - следственные связи;
- владеть общим приемом решения задач;
- создавать и преобразовывать схемы, которые необходимы для решения задач.

Список литературы

1. Формирование универсальных учебных действий в основной школе. Система заданий / Под ред. А. Г. Асмолова, О. А. Карабановой. - М.: Просвещение, 2010. - 160 с.

2. Г.А. Цукерман «Виды общения в обучении», М. 1993

3. Н.В. Клюева, Ю.В. Касаткина «Учим детей общению», М.1998

© Шумакова О.А., Верещагина Л.С., Орехова С.С., 2018

Шумакова О. А.
студент
2 курс магистратуры, физико - математический факультет
Орловский Государственный Университет им. И.С. Тургенева,
г. Орёл, РФ
Саутиева З. А. - А.
студент
2 курс магистратуры, физико - математический факультет
Орловский Государственный Университет им. И.С. Тургенева,
г. Орёл, РФ
Карпикова М.А.
студент
2 курс магистратуры, физико - математический факультет
Орловский Государственный Университет им. И.С. Тургенева,
г. Орёл, РФ

ФОРМИРОВАНИЕ УНИВЕРСАЛЬНЫХ УЧЕБНЫХ ДЕЙСТВИЙ С ИСПОЛЬЗОВАНИЕМ ИГРОВЫХ ТЕХНОЛОГИЙ

Аннотация

Статья является актуальной, так как формирование таких навыков, как универсальные учебные действия, в последнее время является очень важным вопросом. В данной статье раскрыто понятие «универсальные учебные действия», а также рассмотрены игровые технологии.

Ключевые слова:

Универсальные учебные действия, формирование УУД, использование игровых технологий.

В современной системе образования важной задачей для педагога является создание условий, в которых обучение детей будет выступать в качестве активной самостоятельной работы. Огромную роль играют в процессе обучения младших школьников такие методы, как игровые. Формирование игровых ситуаций помогает привлечь внимание учеников. Игровые приемы ориентированы на формирование у младших школьников таких навыков, как анализ событий вокруг них, формирование личности школьника. Применяя поучительные истории, педагог может развивать мышление и фантазию учеников.

Одним из главных компонентов проблемно - игровой технологии является активный, осознанный поиск учащимися способов достижения результатов на основе принятия им цели деятельности и самостоятельного размышления по поводу предстоящих практических действии, которые приведут к определённому результату.

Можно выделить следующие направления проблемно - игровой технологии:

1. Проблемные ситуации, вопросы
2. Логико - математические сюжетные игры
3. Логические и математические игры
4. Творческие задачи, вопросы и ситуации
5. Эксперименты и исследовательская деятельность.

Игровые технологии являются элементом педагогических технологий. Дидактические игры относятся к в наибольшей степени применяемым сюжетам игр. Такие игры, как правило, предлагаются с готовыми правилами, которые применяются в качестве помощника в развитии познавательной активности детей. Они требуют от учеников умения расшифровывать, распутывать, разгадывать.

Виды дидактических игр:

1.Игры - упражнения. К такому виду игр можно отнести кроссворды, ребусы, викторины и т.д.

2.Игры - путешествия. Используя конкретный вид игр, у учащихся происходит осмысление и закрепление определённого материала.

3.Игры - соревнования. Применяя данный вид дидактических игр ученики соревнуются, при этом разделившись на команды.

4.Игры - предположения. В данном виде игр используются такие словосочетания, как: «Что было бы, если…Что бы я сделал?».

При использовании игровых технологий педагогу следует соблюдать следующие условия:

- игры учеников должны соответствовать целям урока;
- доступность для учеников конкретного возраста;
- игры в процессе обучения должны быть использованы в умеренном количестве.

Игровые технологии формируют различные виды УУД:

- коммуникативные (умение слышать, понимать друг друга, взаимно контролировать действия своих товарищей, уметь договориться, правильно излагать свои мысли);
- познавательные УУД (сравнивать, искать хитроумные решения, находить закономерности);
- личностные УУД (фантазировать; проявлять интерес к окружающему миру, к себе);
- регулятивные УУД (планировать, оценивать правильность выполнения действий).

Использование игровых технологий в обучении делает процесс познания доступнее и увлекательнее, а усвоение знаний наиболее качественным и прочным.

Список литературы.

1. Баранов С.П., Болотина Л.Р., Сластенин В.А. «Педагогика» М. «Просвещение» 1987.
2. Макаревич М.А. Нравственное самосовершенствование личности. М., 1989.
3. Михайлова З.А. Носова Е.А. « Теории и технологии математического развития» 2008год.

© Шумакова О.А., Саутиева З.А. - А., Карпикова М.А., 2018

Штанчикова Ю. С.
Студентка 5 курса МГПИ
г. Саранск, РФ.
Научный руководитель: **Петухов А.В.**
канд. социолог. наук, доцент, МГПИ,
г. Саранск, РФ

СПОСОБЫ ПРОТИВОДЕЙСТВИЯ КИБЕРТЕРРОРИЗМУ В СОВРЕМЕННОМ МИРЕ

Аннотация
В статье рассматриваются правовой аспект кибертерроризма и возможные меры противодействия ему.

Ключевые слова
Кибертерроризм, государство, система противодействия.

В нашу повседневную жизнь проникают и со временем совершенствуются такие виды связи как телефон, компьютер, Интернет и другие информационно - коммуникативные средства. Они делают нашу жизнь более удобной, но их использование может привести и к негативным последствиям, так как появление новых технологий предполагает появление и связанных с ними преступлений. С переходом на электронные системы и с появлением сети Интернет зародилось новое не менее опасное направление террористической деятельности - кибертерроризм.

Кибертерроризм - одна из самых опасных угроз нашему миру, которая характеризуется совокупностью действий, посредством информационно - коммуникативных средств, направленных на повреждение различных информационных систем, а так же на причинение имущественного ущерба неопределенному кругу лиц в целях устрашения населения, создания опасной ситуации или собственного обогащения.

В современном мире международная обстановка обязывает все государства обратить свое внимание на такое явление как терроризм, в том числе и на кибертерроризм. Кибертерроризм представляет собой угрозу не только на политическом уровне, но и на гражданском, нарушая стабильность в обществе, нарушая права человека и мирный характер взаимосвязей между государствами, создавая напряженную обстановку.

Если рассматривать правовой аспект кибертерроризма, то нужно отметить Указ Президента РФ от 15 января 2013 г. №31с «О создании государственной системы обнаружения, предупреждения и ликвидации последствий компьютерных атак на информационные ресурсы Российской Федерации». Президент поручил ФСБ РФ создать государственную систему обнаружения, предупреждения и ликвидации последствий компьютерных атак на информационные ресурсы Российской Федерации - информационные системы и информационно - телекоммуникационные

сети, находящиеся на территории Российской Федерации и в дипломатических представительствах и консульских учреждениях Российской Федерации за рубежом [1].

В России не имеется системы противодействия кибертерроризму, но имеется структура Управление «К» БСТМ МВД России, которая занимается борьбой с преступлениями в информационном пространстве РФ и за рубежом.

Работа над поиском путей противодействия кибертерроризму затрудняется многими факторами. Одним из них является то, что преступления совершаются в виртуальном пространстве и преступник может находиться в любой точке мира. Требуется принять ряд мер для исправления сложившейся ситуации. Такими мерами могут быть:

- установление мирового сотрудничества для принятия совместных усилий противодействия кибертерроризму, основу данного сотрудничества составят международные документы,
- для принятия данных документов необходимо более детальное изучение кибертерроризма, его проявления и способов его искоренения из киберпространства,
- создание статей в НПА каждого государства, для закрепления понятия кибертерроризма как особо тяжкого преступления и установления уголовного наказания за его совершение,
- создать и обеспечить необходимым оборудованием государственные и международные структуры по борьбе с кибертерраризмом ,
- создать новые направления подготовки кадров на занятие должностей в данных государственных и международных структурах,
- создать необходимое программное обеспечение для проведения борьбы с кибертерроризмом,
- дать информацию населению, что существует такая угроза как кибертерроризм и сформировать негативное отношение к нему.
- внедрить информацию по кибертерроризму в образовательный процесс, для того, чтобы дети, подростки и даже взрослые могли защитить себя и не поддаваться на провокации киберпреступников.

Если данные меры будут учитываться государствами нашего мира, то возможность кибертеррористов совершить преступление или завербовать людей будет минимальная.

Список использованных источников

1. Указ Президента РФ от 15 января 2013 г. N 31с «О создании государственной системы обнаружения, предупреждения и ликвидации последствий компьютерных атак на информационные ресурсы Российской Федерации» [Электронный ресурс], – URL: http: // base.garant.ru / 70299068 / #friends

2. Указ Президента РФ от 22 декабря 2017 г. № 620 “О совершенствовании государственной системы обнаружения, предупреждения и ликвидации последствий компьютерных атак на информационные ресурсы Российской Федерации” [Электронный ресурс], – URL: http: // www.garant.ru / products / ipo / prime / doc / 71740924 /

© Штанчикова Ю. С., 2018

Штанчикова Ю. С.
Студентка 5 курса МГПИ
г. Саранск, РФ.

ЗНАЧИМОСТЬ БОРЬБЫ С АБСЕНТЕИЗМОМ МОЛОДОГО ПОКОЛЕНИЯ

Аннотация
В статье рассматривается значимость участия молодежи в общественно - политической жизни государства и привлечения молодых людей в избирательную сферу

Ключевые слова
Молодое поколение, формы и методы работы, гражданская позиция.

Гарантией национальной безопасности Российской Федерации является эффективная молодежная политика. Ее развитие можно сопоставить с единой стратегией становления нашего государства и регионов.

Положение молодого поколения в социальной и общественно - политической системе актуально в настоящий период. Актуальность объясняется рядом факторов, таких как:

1. Молодежь составляет большой процент из всех избирателей. Это – наиболее важный электоральный запас государства, каждый четвёртый потенциальный избиратель – человек в возрасте до 30 лет.
2. Это самый инициативный, в наибольшей степени энергичный социальный слой населения, от которого через короткое время будет зависеть процветание нашей страны. Молодые люди наследуют уровень развития общества, создают облик будущего, её роль следует принимать во внимание в абсолютно всех областях жизнедеятельности людей.
3. От молодого поколения находятся в зависимости все без исключения области жизни общества, в том числе и экономические процессы страны, т. к. молодежь предопределяет на последующие десятилетия трудовую активность.

Данные факторы свидетельствуют о том, что вовлечение молодых людей к участию в общественно - политической жизни общества, выявление и урегулирование проблем молодежи политическими силами страны и в целом контакт государства и молодого поколения является необходимостью и приобретает особую значимость.

Агитация и информирование молодых людей на выборах является важным процессом, но главным остается процесс формирования политической компетенции и самостоятельных взглядов на ситуацию каждым отдельным гражданином страны.

Для привлечения молодого поколения к выборам, уже со школы необходимо знакомить их с основными формами участия в общественно - политической жизни страны, в том числе и в выборах органов государственной власти. Подрастающее поколение должно осознавать свою гражданскую позицию, грамотно анализировать все процессы, происходящие в политической сфере, а для этого они должны иметь достаточный уровень правовой культуры и политической социализации, который подразумевает не только знания о политике, но и умения реально оценивать эффективность политики.

Учителя должны уделять особое внимание воспитанию политического сознания молодого избирателя, формированию чувства гражданственности и патриотизма. Также это

возможно при создании планомерной целенаправленной молодежной политики, как в масштабах страны, так и в масштабах регионов.

Грамотные преобразования во всех сферах жизни общества, учитывая интересы населения, позволят устранить абсентеизм среди населения, в том числе и молодежи, растопят чувство недоверия и пренебрежения по отношению к выборам и к власти.

На законодательном уровне необходимо провести разработку правовых актов, стимулирующих политическую активность молодежи, разработку государственной поддержки и стимулирования научной деятельности молодых людей, поощрение творческой активности молодежных коллективов по внедрению научных достижений в производство.

Каждому гражданину необходимо действовать в интересах благополучия нашей страны, а государству необходимо разработать и закрепить национальную идею, присущую для всего населения России и создавать условия для поддержания и успешного укоренения этой идеи в умах людей.

Эффективная реализация названных и других форм и методов работы с молодежью, несомненно, активизируют позитивную роль молодых людей в модернизации страны, превращение её в великую мировую Державу.

Список использованных источников

1. Пронин, М. С. Формы и методы привлечения молодежи к участию в выборах [Электронный ресурс]. - URL: https: // nsportal.ru / ap / library / drugoe / 2013 / 12 / 03 / formy - privlecheniya - molodezhi - k - vyboram

© Штанчикова Ю. С., 2018

ПСИХОЛОГИЧЕСКИЕ НАУКИ

Любушкина Л.А.
(к.пед.н., доцент, кафедра педагогики и психологии,
факультет специального образования, СГСПУ, Самара, Российская Федерация)
Бирюлин В.А.
(к.п.н., доцент, кафедра педагогики и психологии, факультет специального образования,
СГСПУ, Самара, Российская Федерация)
ФГБОУ ВО «Самарский государственный социально - педагогический университет»

ДИНАМИКА УЧЕБНОЙ МОТИВАЦИИ СТУДЕНТОВ

Аннотация: в статье рассматривается динамика учебной мотивации студентов; дано определение учебной мотивации и охарактеризованы ее специфические факторы; проанализирована структура мотивации учебной деятельности студентов вуза, которая реализуется в мотивационных стратегиях – комплексах способов деятельности, опосредующих большинство ситуаций включенности студентов в деятельность учения, отражающие динамическую сторону мотивации и обеспечивающие развитие ее содержания.

Ключевые слова: мотив, учебная мотивация, мотивационные стратегии, учебная деятельность, интернально - объектная стратегия, экстернально - объектная стратегия, учебный процесс.

Проблема мотивации рассматривалась такими психологами, как В.Г.Асеев. Дж.Аткинсон. Л.И.Божович. В.К.Вилюнас. Мак Дауголл, Р.Кеттелл. К.Левин, А.Н.Леонтьев. М.Б.Магомед–Эминов. А.К.Маркова. А.Маслоу, С.Г.Москвичей, Г.Мюрей, С.Л.Рубинштейн, Х.Хекхаузен и др. Учебная мотивация определяется как частный вид мотивации, включенный в определенную деятельность, – в данном случае деятельность учения, учебную деятельность. Как и любой другой вид, учебная мотивация определяется рядом специфических факторов. Во–первых, она определяется самой образовательной системой, образовательным учреждением; во–вторых, – организацией образовательного процесса; в–третьих, – субъектными особенностями обучающегося; в–четвертых, – субъективными особенностями педагога и, прежде всего, системы его отношений к ученику, к делу; в–пятых – спецификой учебного предмета [1]. Целью нашего исследования является изучение динамики учебной мотивации студентов. Задачами исследования стали: 1. Анализ научной литературы по данной проблеме. 2. Выявление факторов учебной мотивации. 3.Выявление мотивов учебной деятельности студентов ЕГФ СГСПУ первого и последнего курсов. Мотивация учебной деятельности – совокупность внешних побуждений, индивидуальных стремлений и рациональных доводов, определяющих принятие человеком аргументированного решения о продолжении учебной деятельности; персонифицированный процесс формирования внутренней готовности к принятию такого решения, обусловленный социальными обстоятельствами и личностными качествами человека, определяющими и стимулирующими его учебно - познавательную активность. В отечественной психологии мотивам учебной деятельности уделялось значительное внимание. По исследованиям Г.В.Искриной, С.А.Пакулиной, М.В.Овчиникова учебная мотивация в процессе обучения в вузе обладает выраженной

динамикой [2]. Структура мотивации учебной деятельности студентов вуза реализуется в мотивационных стратегиях – комплексах способов деятельности, опосредующих большинство ситуаций включенности студентов в деятельность учения, отражающие динамическую сторону мотивации и обеспечивающие развитие ее содержания: 1) интернально - объектная стратегия – избегание сложных жизненных ситуаций; 2) интернально - субъектная стратегия – стремление к сотрудничеству, преодолению разногласий и совместному творчеству во всех основных видах деятельности; 3) экстернально - субъектная стратегия – соперничество, следование внешним нормам и правилам, самоутверждение личности во внешнем; 4) экстернально - объектная стратегия – приспособление к другим людям. Нами было проведено исследование учебной мотивации студентов 1 - 4 курсов естественно - географического факультета СГСПУ по методике А. А. Реана, В. А. Якунина. В результате исследования выделились 5 ведущих мотивов учебной деятельности: 1. Стать высококвалифицированным специалистом – 16,5 % 2. Обеспечить успешность будущей профессиональной деятельности 12.5 % . 3. Получить диплом – 13,9 % 4. Получить интеллектуальное удовлетворение – 9,6 % 5. Приобрести глубокие и прочные знания – 9,3 % В целом картина выборов одинакова для студентов всех курсов. Мотивы: «Стать высококвалифицированным специалистом», «Получить диплом», «Обеспечить успешность будущей профессиональной деятельности» входят в пятерку значимых мотивов для студентов 1 - 4 курсов. Однако следует отметить, что для студентов 1 курса значимым мотивом является желание добиться одобрения родителей и окружающих (8 % студентов). Первокурсники являются студентами менее полугода, и воспоминания о выборе ВУЗа, о вступительных испытаниях еще свежи. В поступлении в ВУЗ немаловажную роль играет стремление оправдать надежды своих родителей, преподавателей, близких. Отсюда и желание успешно учиться, сдавать экзамены на «хорошо» и «отлично». Этот мотив выбрали 9 % первокурсников. Студенты 1 курса имеют большую направленность на высокую оценку своих знаний, чем студенты 4 курса. Студентам 1 курса, вовсе не безразлично как оценят их ответ, работу, выступление. Связано это, в первую очередь, с возрастом студентов. Первокурснику важно то, что в оценке преподавателя кроется скрытая информация о его индивидуальных возможностях, что влияет на самооценку, уверенность в успехе У студентов 2 курса появляется желание приобрести глубокие и прочные знания (11 % испытуемых). В третьем семестре появляются дисциплины специализации, поэтому большое количество второкурсников задумываются о том, что знания и умения, приобретаемые ими, безусловно, понадобятся им в дальнейшем при трудоустройстве. Значимым для второкурсников является возможность постоянно получать стипендию. Этот мотив согласуется с предыдущим, ведь прочные знания позволяют хорошо сдать сессию. Материальная потребность становится важной, т.к. в 18 - 19 лет наличие «собственных» денег дает хоть какую - то автономность от родителей. Студенты 3 - 4 курсов в качестве причин, побуждающих их учиться, выбирают также возможность получить интеллектуальное удовлетворение (10 и 8 % соответственно). Студенты старших курсов задействованы в написании курсовых и научных работ, у них появляется сфера профессиональных интересов, поэтому возможность общаться с преподавателями - специалистами становится для студентов не только нужной, но и интересной. Студенты 3 курса выбрали мотив «Приобрести глубокие и прочные знания», а студенты 4 курса – «Получение диплома». Для студентов последнего

курса отличные и хорошие оценки уже не являются приоритетными в процессе обучения. Возможно, что студенты 4 курса задумываются о трудоустройстве и получении диплома и поэтому отметки, которые будут во вкладыше к диплому, им становятся особенно важны. Для студентов выпускного курса получение диплома становится уже безусловным фактом, поэтому теперь они больше задумываются о дальнейшем трудоустройстве и, как следствие о получении глубоких знаний по специальности. Студенты последнего курса мотивированы на получение диплома по нескольким причинам: во - первых, многие из них уже считают себя специалистами в своей области и убеждены, что им не хватает только «корочки», во - вторых, на момент исследования, им уже был полностью зачитан весь теоретический курс, а следовательно тяга к знаниям значительно снизилась; и в - третьих, на получение такого результата не мог не повлиять фактор разочарованности многими студентами в получаемой профессии. Таким образом, наше исследование показало, что на 1 - 2 курсах преимущественно отмечается учебно - познавательная мотивация, к 3 курсу начинает доминировать учебно - исследовательская, по мере приближения процесса завершения обучения в вузе на первый план выходит учебно - профессиональная мотивация. Данные проведенного исследования свидетельствуют о том, что студенты 1 курса готовы к осознанному процессу познания, проявляют активность, их достижения в учебной деятельности могут быть весьма успешными при правильной организации учебного процесса. Студенты 4 курса более ориентированы на конечный результат обучения – получение диплома, что свидетельствует о преобладании у старшекурсников утилитарно - прагматического смысла обучения, т.е. для них близок к реализации внешний мотив получения образования: потребность в материальном и / или социальном благополучии. Диплом даёт возможность получения престижной и оплачиваемой работы.

Использованная литература

1. Зимняя, И.А. Педагогическая психология [Текст]: Учеб. для высш. учеб. завед. / И. А. Зимняя. – М.: Логос, 2007.

2. Пакулина, С.А., Кетько, С.М. Методика диагностики мотивации учения студентов педагогического вуза. / С.А.Пакулина, С.М. Кетько // Психологическая наука и образование – 2010. – №1. – с.1 - 11.

© Любушкина Л.А. 2018
© Бирюлин В.А. 2018

Мельникова А.К., Студент
Санкт - Петербургский Государственный Экономический Университет

ДЕТСКИЙ ВЗГЛЯД СКВОЗЬ ПРИЗМУ НАУКИ

CHILD'S VIEW THROUGH THE PRISM OF SCIENCE

Аннотация: в данной статье указана актуальная для настоящего времени проблема незаинтересованности детей в научном познании. Рассмотрены как теоретический, так и практический аспекты вопроса.

Ключевые слова: дети, наука, информация, родители, школа.

Abstract: This article contains the current date for the issue of children disinterest in scientific knowledge. Both theoretical and practical aspects of the issue are considered.
Key words: children, science, information, parents, school.

Дети… Как много мы в них вкладываем день за днем…Каждый родитель мечтает, чтобы именно его ребенок превзошел остальных, чтоб он был тем самым особенным, про которого говорят все вокруг. Но возможно ли это? Кто научит ребенка интересоваться наукой? Научит постоянно расти и развиваться? Несмотря на неудачи пробовать снова и снова? У каждого взрослого разный ответ на данный вопрос.

Многие говорят, что привить любовь ребенка к науке должна школа. Но разве это правильно? Нет! До школы у ребенка есть целых 7 лет, который ни в коем случае не должны быть проведены впустую. В данной статье будет максимально понятно и просто изложено то, как действовать родителям, чтобы у их «чада» было желание познавать мир, открывать новое, да и вовсе становиться «обладателем нобелевской премии».

1. **Отвечайте на вопросы ребенка**. Дети постоянно задают вопросы взрослым «А как? А почему? А зачем? А откуда». На данные высказывания многие взрослые реагируют очень отрицательно, т.е. кричат, просят помолчать и т.д. Делать данное совсем не надо, лучше ответить на часть вопроса ребенка, а остальным неизвестным заинтриговать его.
2. **Смотрите с ребенком познавательные фильмы**. В настоящее время на экранах кинотеатра (что очень интересно для ребенка) показывают фильмы, которые прямо или косвенно связаны с наукой. Дети уже зрительно пропускают через себя научную информацию. Примером может служить фильм, который в настоящее время транслируется – «Мег: монстр глубины»[1, с.218 - 220].
3. **Учитесь вместе с детьми**. Как известно, наука затрагивает все аспекты нашей жизни, которые не известны многим взрослым. Можно взять за полезную привычку каждую неделю узнавать вместе какой - либо новый факт из нашего до сих пор неизведанного мира.
4. **Дайте ребенку микроскоп**. Купить данную технику достаточно просто, как и заинтересовать ею ребенка. Стоит только собрать на улице несколько листиков растений, отдать их ребенку вместе с микроскопом и начнется «познание мира». Увиденное удивит ребенка. Пусть изучает крылья бабочки, ее строение и многое другое. Сразу после такого увлекательного занятия стоит поговорить с ним об увиденном, пусть он поделится всеми впечатлениями и еще раз обо всем подумает [3, с. 58].
5. **Найдите детский научный лагерь**. Подобны лагерь – это отличный способ окунуться в нечто новое, проведя время со сверстниками. В подобных лагерях детей учат смотреть на науку с другой стороны, не с той, что это «нудно и скучно», а наоборот, что это очень познавательно.
6. **Привлеките внимание наградами великих ученых**. Ребенку нужна наглядность, т.е. показать, как люди получают гранты за их изобретение, выигрывают конференции, а может и вовсе получают «Нобелевскую премию». А после того, как он все увидит, стоит тонко намекнуть «А кто, если не ты, сможет достичь еще больших высот?». Уже на следующее утро у вас будет список изобретений, которые ребенок хочет воплотить в реальность [2, с.111].

В настоящее время детей в школе все больше учат однотипным задачам, дают одну и ту же «нудную» информацию. А все ради чего? Как говорят учителя: «Это все ради Вашей удачной сдачи ЕГЭ». Но ведь ЕГЭ - это далеко не предел мечтаний, это не цель, это испытание, которое нужно преодолеть ради дальнейших побед.

Список используемой литературы:

1. Веракса, Н. Е. Детская психология. Учебник / Н.Е. Веракса, А.Н. Веракса. - М.: Юрайт, 2014. - 446 с.
2. Дэвис Детская астрология: Ключ к пониманию психологии ребенка / Дэвис, Саманта. - М.: СПб: Питер Пресс, 2016. - 320 с.
3. Шаграева, О. А. Детская психология. Теоретический и практический курс / О.А. Шаграева. - М.: Владос, 2016. - 368 с.

© Мельникова А.К. 2018

Лязина А.В.
Студент ПГУ
г. Пенза

ЭТИЧЕСКИЕ ОСОБЕННОСТИ ВЗАИМОДЕЙСТВИЯ СОЦИАЛЬНОГО РАБОТНИКА С ЖЕНЩИНОЙ, ЗАНИМАЮЩЕЙСЯ ПРОСТИТУЦИЕЙ

Аннотация. В статье рассмотрено взаимодействие социального работника с женщиной, занимающейся проституцией, которое затруднено фактом отсутствия официального статуса данной категории клиентов. Проанализировано пять моральных принципов, которыми должен руководствоваться социальный работник, а также рассмотрены основные моменты взаимодействия.

Ключевые слова: женщина, занимающаяся проституцией проституция; социальный работник; взаимодействие; моральные принципы.

В настоящее время в различных странах и культурах отношение к проституции неодинаково — в одних она считается нормальным явлением и законным видом коммерческой деятельности, в других — аморальным, и является серьезным правонарушением, даже преступлением. Как правило, под проституцией понимается организованные формы оказания сексуальных услуг за плату. Характерным признаком проституции является несистематичность сексуальных отношений с различными партнерами, не основанных на взаимной симпатии, и предварительная договоренность об оплате [4, с.594 - 595].

В Российской Федерации данное явление не имеет официального статуса, что, в свою очередь, не позволяет включить лиц, занимающихся проституцией, в число целевых групп социальной помощи государственных учреждений. Однако работницы коммерческого секса становятся клиентами социальных служб в силу последствий свой деятельности (психологические проблемы, насилие, различного рода заболевания, алкоголизм, наркомания, неполные семьи и т.д.).

Специалисту, работающему с данной категорией необходимо помнить, что важным моментом для понимания проституции является начало половой жизни, обстоятельства, при которых она началась, отношения с первыми сексуальными партнерами. Многие воспитывались в неблагоприятных условиях, в их ближайшем окружении были разнузданность, циничная брань, открытость интимных отношений [3, с.84].

Для женщин, занимающихся проституцией типичны агрессивность, черствость, грубость, эгоцентризм и незрелость, чрезмерная озабоченность материальными критериями своего социального статуса. В тоже время у них часто бывают депрессивные состояния с недостаточной уверенностью в себе и чувством неполноценности, восприятием себя как существа зависимого и незначительного. Женщины, занимающие проституцией склонны акцентировать свое внимание на жизненных проблемах, связанных с социальным престижем, также они чрезвычайно зависимы и от внешних факторов, и от собственных переживаний по поводу этих факторов [1].

Социальный работник должен учитывать, что неуверенность в себе обычно в подобных случаях компенсируется эго - центризмом и агрессивностью, которые, в сущности являются защитной реакцией [1].

Специалист по социальной работе в общении с женщиной, занимающейся проституцией должен руководствоваться следующими моральными принципами:

1)Принятие клиента таким, каким он есть, без предрассудков и предубеждений. К представительницам данной категории в обществе часто относятся с предубеждением. Социальный работник как специалист не должен судить только по роду деятельности человека;

2) Индивидуальный подход к каждому представителю данной категорий. Специалист должен искать индивидуальный подход к каждому человеку независимо от его принадлежности к той или иной категории. Социальный работник должен рассматривать конкретные решения определенного человека;

3) Честность и открытость. Специалист должен быть открытым к разговору, «не закрываться» от женщины, занимающейся проституцией. Не скрывать от нее информацию, а также не пренебрегать информацией от клиентки. Это поможет наладить контакт и узнать истинные желания женщины;

4) Превенция. Специалист должен видеть проблемные ситуации, которые могут возникнуть в ближайшем будущем и принять соответствующие меры (насилие, алкоголизм, наркомания, преступление);

5)Деятельность в пределах своей компетенции. Специалист может оказать посредническую деятельность между клиентом и другими специалистами. Например, специалистам социальных служб пытаться разбираться с сутенерами и «клиентами», - это поле деятельности правоохранительных органов [2].

При общении с женщиной, занимающейся проституцией специалист должен выглядеть аккуратно, строго, но одновременно непринужденно. При встрече необходимо поприветствовать клиентку, дать ей оглядеться, задать вопрос «Что Вас сюда привело?». В процессе общения специалист должен соблюдать принцип «равенство имен», т.е. выбрать одинаковую форму обращений. Если женщина агрессивно настроена, то ее необходимо сначала выслушать, затем успокоить, дать понять, что ее проблемы можно разрешить (если можно). Фразы: «Я Вас понимаю», «Вы чувствуете раздражение / страх / агрессию».

Необходимо узнать причины выбора данного рода деятельности, не выражая отрицательного отношения как вербальными, так и невербальными средствами. Можно использовать технику активного слушания. Специалисту следует ограничить свою речь в диалоге, не перебивать женщину. Можно спросить: «Вы выбрали такой род занятий. Почему?». Здесь необходимо учитывать особенности личности женщины, занимающейся проституцией, внутренние барьеры на пути к позитивным изменениям в жизни: созданный негативный образ Я; собственное клеймение себя. Нужно быть готовым к подобному ответу, например: раз я уж стала проституткой, так я ею и останусь [2].

Специалист может узнать, чем женщина занималась, есть ли у нее образование, интересы. Здесь возможен вопрос: «У Вас есть интересы / образование. Почему бы Вам не развиваться в этом направлении?».

На заключительном этапе общения необходимо узнать чего ждет клиент от специалиста, какого решения хочет. Обсудить определенные действия по решению ее проблемных

ситуаций. На данном этапе, если установились доверительные отношения, нужно задавать открытые вопросы. Если специалист увидел, что проблему у клиентки есть не только в сфере его компетенции, то необходимо проконсультироваться с необходимым специалистом. А затем осуществить посредническую функцию.

Таким образом, можно сделать вывод, что специалист по социальной работе в общении с женщиной, занимающейся проституцией, должен быть честным, открытом, не проявлять предвзятости и негативного отношения к клиенту. Он должен быть искренне заинтересован в решении трудной ситуации клиента, найти индивидуальный подход. Социальный работник не должен играть роль судьи. Именно специалист по социальной работе может оказать необходимую помощь женщинам, занимающимся проституцией, решить как их личные, так и социальные проблемы.

Список использованной литературы:

1. Антонян Ю. Проститутка глазами психолога [Электронный ресурс] Режим доступа: http: // ecsocman.hse.ru / data / 991 / 927 / 1217 / 011ons2 - 93 _ - _ 0127 - 134.pdf
2. Медведева Г.П. Этические основы социальной работы : учебник для студ. учреждений высш. проф. образования / Г.П.Медведева. — 3 - е изд., перераб. и доп. — М.: Издательский центр «Академия», 2012. — 288 с.
3. Павленок П.Д. Социальная работа с лицами и группами девиантного поведения: Учеб. пособие / Отв. ред. П.Д. Павленок, М.Я.Руднева— М.: ИНФРА - М, 2007. — 185 с.
4. Холостова Е.И. Российская энциклопедия социальной работы — М.: Издательско - торговая корпорация «Дашков и К°», 2016. — 1032 с.

© Лязина А.В., 2018

Voloshina T.G.
Associate Professor, Belgorod State University, Russia

TO THE PROBLEM OF HAUSA PECULIARITIES

Abstract

The article deals with functioning peculiarities of one of Nigeria indigenous languages as Hausa. Considering the nature of the speech culture of the language Hause, the author takes into account Hausa's undeniable connection with the process of formation and ethnic identity. The main attention is paid to Hausa's phraseology as the part of language culture.

Key words

Nigerian English, Hausa, ethnic identity, phraseology, drama.

After 1912 in the North of Nigeria the process of migration from the South of the country began. In terms of the relatively large number of Christianized and westernized southerners, both in community (the indigenous population - Hausa, Fulani, Kanuri, etc.) and migrants (Ibo, Yoruba, etc.) were forced to develop strategies of coexistence. So, the language of interethnic communication in the new settlements was English [2, 99].

Despite the desire for segregation, Northern Nigeria was inevitably involved in the modernization process in the country. One of the most important factors that stimulated this process was migrants, whose activities caused increasing dissatisfaction among the local population. In the 1940s, the territory of Sabon Gary was given to the local authorities in Kano. This fact has significantly changed the nature of the relationship between indigenous and migrant populations towards the future integration. Dissatisfaction with the privileged position of migrants resulted in the further movement for the "Northernization" of the region, which was designed to strengthen the role of indigenous people in all spheres of life. This process was accompanied by the popularization of the European education system, modernization of the economy, the increasing role of the English language [1, 83].

The current language situation in Northern Nigeria is characterized by the use of the Hause language as the Lingua Franca. In the first half of the XX century on the basis of the Hausa language the Pidgin English was formed. Hause's language reveals a significant influence of the English language. The degree of influence may vary from region to region. According to the degree and nature of the borrowed vocabulary, the English language differs, for example, the Hause of the inhabitants of Sokoto and the Hause of the inhabitants of Kano. In Kano the concept of "bread" the word buradi is used (burodi, from the English "bread"), and in Sokoto the use Chausson word "mumuki".

Proverbs and phraseology at Hause are an integral part of interpersonal communication in everyday life. Proverbs as a communicative means establish the mechanism of human interaction in various social situations. Using the proverb, the speaker has the ability to express opinion about a certain situation, protecting the interpersonal relations that connect the speaker and the listener [3, 135].

In the course of the study of the proverb genre at Hause language some linguists come to an interesting conclusion that the use of them in speech instead of statements with a direct meaning makes the ideas of good mannered person.

House's speech communication involves the use of word play, which often has the character of a test. Knowledge of the language by the interlocutors implies the level of communication, when the practical aspects of everyday life are considered at the angle of their involvement in the cultural system. The most important feature of Hause's speech communication is the ability to recognize and understand the attributes of Hausa culture (customs, norms, values, etc.). The ability to demonstrate knowledge of norms and values, as well as knowledge of specific verbal and figurative forms of expression of cultural tradition is always highly respected by Hause.

Drama can be a valuable source for the study of the features of the speech culture of Hause. For example, in the play "Cover yourself with shame" and "Love is more expensive than money" there are no examples of language code switching. The characters' speech is not always easy to understand, as it abounds in various phraseological expressions and sayings containing allegory. The context in which they are used is often an unpleasant situation for a person, when he should refuse something to the interlocutor or if the relationship between the interlocutors is strained [2, 100 - 101].

The speech of men differs from the speech of women: in the first case, the edifying style of speech dominates, in the second case, allegorical hints, wordplay, phraseology are used more. At the same time, speech behavior is strongly conditioned by social and age roles of people.

References

1. Багана Ж., Волошина Т.Г. Особенности функционирования английского языка в Нигерии // Ученые записки Орловского государственного университета. – Орел: Орловский государственный университет, 2018. – №1 (78). – С.81 - 84.

2. Багана Ж., Волошина Т.Г. Семантико - этимологические характеристики лексики тематической группы «Еда» в территориальном варианте английского языка Нигерии // Научная мысль Кавказа . – Ростов н / Д: Северо - Кавказский научный центр высшей школы Южного федерального университета, 2018. - №2. – С.97 - 101.

2. Волошина Т.Г. Некоторые особенности англофонии // Язык как фактор интеграции образовательных систем и культур: сб. науч.ст. – Белгород: «Пилитерра», 2017. – Вып.12. – С. 133 - 139.

© Voloshina T.G., 2018

Voloshina T.G.
Associate Professor, Belgorod State University, Russia

TO THE PROBLEM OF LEXICAL COMPOSITION IN NIGERIAN ENGLISH

Abstract

The article deals with lexical peculiarities of English variant functioning in one of the biggest African countries such as Nigeria. The author gives the most important factors of Nigeria history and culture which influenced greatly on the peculiarities of official language status - English. The main attention in the article is paid to Nigeria English lexical composition, which is a mixture of English, Pidgin English and local languages and dialects.

Key words
Nigerian English, Pidgin English, ethnic identity, lexical composition.

Nigeria is one of the largest and most densely populated countries in Africa. The country shares its Northern border with Niger and Chad, borders on Benin to the West and Cameroon to the East. Despite the fact that there are more than 200 languages in Nigeria, the official one is English. Most modern companies, firms, schools and universities today speak English, but still there are many Nigerians who prefer to speak local languages or "Pidgin English". The indigenous languages of the peoples of Nigeria include Bantu, Chadian, and the Niger - Congolese languages. The Niger - Congolese languages groups include Edo, Igbo, Ijo (Ison) and Yoruba. In addition, many languages spoken in Nigeria have dialects, for example, Yoruba is the root language for the dialects of Igala and Itsekiri [2, 99 - 100].

English is now the official language in most African States, formerly the colonies of Great Britain. Variants of the English language in countries where it has official status and is not native to any ethnic group, are called “World Englishes is” or “New Englishes is” [1, 82 - 83].

Nigeria characterized by one of the most developed education systems in Africa, in 2016 there were over 120 of the Universities, which are focused on work by prominent researchers and scientists, the language of education is also English.

Nigerian English is typical and specific in its vocabulary, which was particularly influenced by the missionaries and English and has taken many words from local languages and dialects too. The layer of English vocabulary can be seen in the lexical composition of words related to religious rites, for example: *'idol', 'fetish'* and *'juju'*, as well as in various lexical variations of the designation of animals, for example: *"fox"* to refer to a short horse or donkey, *"rabbit"* to refer to a giant rat. There is a reason to believe that this interpretation of the meaning of the words was due to the fact that many of the first missionaries were of Sierra Leonean rather than European origin, and therefore interpreted the meaning in their own way [3, 136 - 137].

At the beginning of the colonial era, when special attention was paid to the study of the biological properties of the plant and animal world of Nigeria, many biologists used plant names in the territorial versions of the Nigerian languages, these are the words which were later replaced by the equivalents of the language of colonizers. For example, the African olive tree *"Canarium Schweinfurthii"* had the name *"bush - candle"* [4, 40].

In conclusion, English is the official language of Nigeria, this language has been chosen as the official, in order to maintain the cultural and linguistic unity of the country. Despite the fact that English remains a special prerogative of the city elite of the nation, it gradually makes its way to the province. In addition to English, which a large number of the population owns at a sufficiently good level, in everyday life common local languages such as Edo, Alabama; Fulfulde, Efik, Idoma, Hause, Yoruba are spoken too. As a rule, the people of Nigeria know their native languages and the official language.

References

1. Багана Ж., Волошина Т.Г. Особенности функционирования английского языка в Нигерии // Ученые записки Орловского государственного университета. – Орел: Орловский государственный университет, 2018. – №1 (78). – С.81 - 84.

2. Багана Ж., Волошина Т.Г. Семантико - этимологические характеристики лексики тематической группы «Еда» в территориальном варианте английского языка Нигерии // Научная мысль Кавказа . – Ростов н / Д: Северо - Кавказский научный центр высшей школы Южного федерального университета, 2018. - №2. – С.97 - 101.

3. Волошина Т.Г. Некоторые особенности англофонии // Язык как фактор интеграции образовательных систем и культур: сб. науч.ст. – Белгород: «Пилитерра», 2017. – Вып.12. – С. 133 - 139.

4. Voloshina T.G., Bratashova E.V. English language in Nigeria: challenges and prospects of development // Становление и развитие новой парадигмы инновационной науки в условиях современного общества : сб. науч.ст. – Стерлитамак: АМИ, 2017. – СС.40 - 41.

© Voloshina T.G., 2018

Габриелян И.А.,
учитель русского языка и литературы,
МБОУ «СОШ №48»,
г. Белгород, Российская Федерация

ПОВЫШЕНИЕ ЧИТАТЕЛЬСКОЙ КОМПЕТЕНЦИИ ШКОЛЬНИКОВ

Аннотация. В статье представлен анализ проблемы повышения читательской компетенции школьников, а также способы решения данной проблемы ее решения.

Ключевые слова. Литература, русский язык, образование, чтение, читательская компетенция.

Одной из главных проблем современности является низкий уровень читательской компетенции молодежи. Данная проблема, несомненно, связанна с техническим прогрессом. Зачастую школьникам проще прочесть краткий пересказ произведения представленного в сети интернет, чем взять в руки книгу – источник знаний и изучить то или иное произведение целиком. А ведь чтение текста способствует не только знакомству с произведением и его героями, но и способствует формированию общей грамотности. Чтение является еще и явлением общемирового масштаба, частью культурного наследия национальной культуры, которое является творческим процессом, требующим немалых сил для правильного восприятия, понимания и переработки текста [1, с.4]. В соответствии, с чем на плечи учителя русского языка и литературы ложится главная задача – привить каждому ребенку культуру чтения. Культура чтения является социокультурным явлением, которое определяет уровень интеллектуального и духовного развития общества, в основе которого находится познавательная деятельность [2, с.4]. Также общая культура чтения и культура конкретного человека неразрывны, так как на формирование культуры конкретного человека оказывает влияние культура чтения всего социума, общества в целом, а самое главное влияние на данный фактор оказывает семья. Как и говорилось ранее основная задача ложится на плечи педагога - словесника, который совместно с семьей учащегося работает над формированием читательской компетенции, что в наши дни

особенно проблематично, но решаемо совместными усилиями. Ведь без чтения книг детям не представляется возможным понимание правильного восприятия собственной идентичности, формирования собственного субъективного начала. Без чтения человек лишается тех ярких красок мира, которые раскрывают мир культуры, искусства каждого гражданина. А должным образом организованная работа педагога по мотивации учеников к чтению лежит в основе формирования читательской компетенции на выходе.

В наши дни в современном образовательном процессе есть немало форм работы по повышению мотивации к чтению с учетом возрастных, социальных и других особенностей школьника. Тут главное выбрать правильный метод и формы работы. Но следует не забывать, что необходимо соблюдение индивидуального подхода к интересам каждого ребенка, в основе которого должны быть основные произведения в соответствии с необходимым перечнем книг школьного курса. Одной из основных форм работы с детьми в школе может быть как урок внеклассного чтения, где каждый ученик сможет представить прочитанную им книгу или книги и рассказать о героях, которые представляют для него особый интерес, так и работа на уроке по анализу конкретного произведения или произведений. А также особый интерес у детей вызывает проектная деятельность. Она может быть индивидуальной, групповой организованной педагогом. Интерес к такой форме работы вызывает возможность самостоятельного изучения определенного произведения и его героев, авторской позиции. Такая работа более емкая требующая большого количества времени и сил, но при этом итог такой деятельности может превзойти все ожидания, так как ученики прошедшие путь исследователя формируют повышенную учебную мотивацию, приобретают уверенность в себе, а это немаловажный фактор образовательного процесса.

Таким образом, перед современным педагогическим сообществом стоит главная задача, которая заключается в необходимости формирования мотивации к чтению книг. Ведь через изучение и анализ того или иного произведения происходит развитие системы ценностей, правильное формирование гражданской идентичности личности каждого ребенка, которые являются главными задачами современного образовательного процесса.

Список использованной литературы

1. Кутейникова Н. Е. Формирование читательской компетенции школьника. Детско - подростковая литература XXI века : учеб. пособие для общеобразоват. организаций / Н. Е. Кутейникова, С. П. Оробий. М.: Просвещение, 2016. 220 с.

2.Там же.

© Габриелян И.А., 2018

Селезнева Н.Ю.,
учитель русского языка и литературы, МБОУ «СОШ №48»,
г. Белгород, Российская Федерация

ЛИТЕРАТУРНОЕ КРАЕВЕДЕНИЕ В СОВРЕМЕННОМ ОБРАЗОВАТЕЛЬНОМ ПРОЦЕССЕ

Аннотация. В статье представлен материал по основным направлениям работы по литературному краеведению в современной школе, а также раскатывается роль литературы

в формировании любви к родному краю через изучение произведений писателей – земляков у учащихся.

Ключевые слова. Литература, краеведение, педагогика, культура, традиции, писатель.

Существует тонкая и сложная связь между художественным произведением и местом, вдохновившим писателя на его создание. Д. С. Лихачёв утверждал, что «понять литературу, не зная мест, где она родилась, не менее трудно, чем понять чужую мысль, не зная языка, на котором она выражена. Ни поэзия, ни литература не существуют сами по себе: они вырастают на родной почве и могут быть поняты в связи со всей родной страной» [1, с. 52 - 59]. В наши дни особо остро стоит вопрос повышения читательской компетенции подрастающего поколения, которое возможно лишь и реализуемо путем мотивации к изучению литературных произведений, а также произведений писателей родного края. Ведь литературное произведение раскрывает те грани, через которые ребенок может приблизиться к национальным и культурным традициям предков, увидеть глазами писателя быт и характер предков в аспекте исторических реалий того времени. А задача педагога заключается в выборе более современных форм деятельности на уроке, которые будут способствовать правильному пониманию текста, патриотическому воспитанию молодежи с учетом возрастных особенностей. Такие работы могут быть как исследовательскими, проектными, очными или заочными экскурсиями, встречи с писателями. Рассмотрим более подробно некоторые из видов таких работ.

Литературно - краеведческие исследования представляют собой работы по изучению ретроспективы жизненного пути и творчества писателя родного края как самостоятельно, так и в организованных педагогам группах. В рамках такой деятельности учащимся проводится глубокий и полный анализ произведений выбранного им писателя, литературных процессов того времени, документов. В процессе работы учеником реализуются организаторские способности, творческий подход к решению поставленных задач.

Литературно краеведческие презентации отражают основные моменты изучаемого литературного произведения и биографию писателя в кратком виде путем подготовки презентации с использованием электронных образовательных ресурсов. Такая форма работы помимо своей основной цели еще и способствует повышению ИКТ компетенции учащихся.

Литературные экскурсии, как очные, так и заочные способствуют особому восприятию изучаемого произведения путем посещения музеев, мест отраженных в литературном произведении.

Разработка и организация краеведческих маршрутов включает в себя работу по местам пребывания писателя и его литературных героев.

Одной из основных и наиболее значимых форм работы являются встречи с писателями. Знакомство с писателем в той или иной мере помогает раскрыть глубину произведения, понять мотивацию и образы, отраженные в литературных произведениях. Такие встречи необходимы и особо важны, так как они в себе несут воспитательный момент, укрепляется связь поколений.

Особым образом на воспитании учащихся отражается работа по сбору фольклора, является создание словарей местных слов. В рамках данной деятельности учащиеся

самостоятельно изучают языковые особенности путем общения с носителями устного народного творчества. [2]

Таким образом, литературное краеведение раскрывает богатые возможности для реализации воспитательного потенциала. Педагогам представляется возможным широкий выбор для реализации потенциала учащихся и совершенствования собственных компетенций в образовательном процессе, так как литературное краеведение раскрывает богатство роли родного края, которое возможно и необходимо для воспитания достойного поколения нашей страны.

Список использованной литературы

1. Литературная карта Тамбовской области Электронный ресурс. - URL: http: // www.tambovlib.ru / litmap / wiki.php (дата обращения: 10.08.2018) // Научная библиотека диссертаций и авторефератов disserCat http: // www.dissercat.com / content / literaturnoe - kraevedenie - kak - kulturologicheskaya - problema#ixzz5O0QWSA4O (дата обращения: 10.08.2018)

2. Погодина Л.И., учитель русского языка и литературы МОУ «СОШ №3» г. Бузулука Оренбургской области. Электронный ресурс. Портал инфоурок.

© Селезнева Н.Ю., 2018

Круглова Н.В.,
магистрант 1 курса
химического факультета
Астраханского государственного университета,
г. Астрахань,
Российская Федерация

АНАЛИЗ МАСЛА ИЗ СЕМЯН ДУРНИШНИКА ОБЫКНОВЕННОГО, ПОЛУЧЕННОГО СВЕРХКРИТИЧЕСКОЙ ФЛЮИДНОЙ ЭКСТРАКЦИЕЙ

Аннотация

Статья посвящена анализу химического состава семян растений рода дурнишник, собранных на территории Астраханской области.

Сверхкритическую экстракцию осуществляли на лабораторной установке - экстрактор SFE - 500 M1, фирма THAR, методом сверхкритической флюидной экстракции были получены образцы растительного масла из семян дурнишника обыкновенного.

Ключевые слова

Дурнишник, сверхкритическая флюидная экстракция, лабораторная установка.

Дурнишник обыкновенный принадлежит к семейству астровые и включает в себя 25 видов, обширно распространенных во всём мире.

Химический состав растений зависит от зоны произрастания, климата и многих других факторов. Астраханская область – это уникальная климатическая зона России. Поэтому изучение химического состава и свойств растительного сырья является актуальной задачей [1]. Лекарственным сырьем дурнишника обыкновенного служат листья и его семена. Листья содержат много йода, и витамина С. Семена содержат жирное масло, смолы, и йод. Надземная часть и семена дурнишника обычного используются для лечения псориаза. Трава, плоды, дурнишника обыкновенного применяются при, мочекаменной болезни, отеках, а в корейской медицине для лечения перечисленных заболеваний применяют и семена растения.

Использование сверхкритического диоксида углерода является новым направлением, которое активно развивается в настоящее время. Сверхкритические экстракционные технологии отличаются большим выходом извлекаемых компонентов, сравнимых с химической экстракцией, высокой диффузией флюида, имеющего высокую селективность извлечения. [2].

Объекты исследования – семена растения рода дурнишник, собранные на территории Астраханской области в 2018 году.

Сверхкритическую экстракцию осуществляли на лабораторной установке, представленной на схеме:

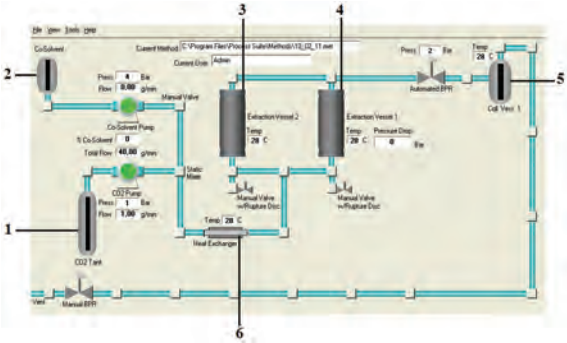

Схема 1. Принципиальная схема экстракционной установки:
1 – баллон с углекислым газом; 2 – сорастворитель;
3 – экстрактор 2; 4 – экстрактор 1; 5 – сборник; 6 – термостат.

Элюентами служили углекислый газ 90 % , сорастворителем этиловый спирт 10 % . Экстракция проводилась при следующих параметрах: скорость потока диоксида углерода 40 г / мин., давление 300 атм., время 50 мин., температура 40°С. Выход составил 10 % в пересчете на очищенное сырье.

Методом сверхкритической флюидной экстракции (экстрактор SFE - 500 M1, фирма THAR) получены образцы растительного масла из семян дурнишника обыкновенного. Изучена зависимость выхода растительного масла от степени измельчения семян и показано, что оптимальным является размер частиц 1 - 3 мм. Установлены оптимальные условия экстракции: время экстракции 50 минут, давление 300 атм., температура 40°С, скорость потока диоксида углерода 40 г / мин, что позволило увеличить выход масла. Химический состав полученного образца масла дурнишника исследовали методом хромато - масс - спектрометрии на приборе Agilent с библиотекой 40 тысяч химических соединений.

Таблица 1.

Содержание в СКФ - экстрактах жирных кислот и других веществ, %

Растение	Пальмитиновая кислота 16:0	Линолевая кислота 18:2 (9Z, 12Z)	Олеиновая кислота 18:1 (9Z)	Стеариновая кислота 18:0	Аромадендрен оксид
Дурнишник обыкновенный (*Xanthium strumarium*)	10,61	32,80	16,29	6,29	34,01

Отличительной особенностью масла является высокое содержание аромадендрена, превышающего содержание этого сесквитерпена даже в эвкалипте (20 %). Аромадендрен обладает противовоспалительным эффектом, используется в косметологии.

Список использованной литературы

1. Ковалев В.Б., Великородов А.В., Тырков А.Г., Носачев С.Б., Щепетова Е.В., Абдурахманова Н.М. Химический состав масел семян некоторых бахчевых культур Астраханской области, выделенных методом сверхкритической флюидной экстракции // Фундаментальные исследования. - № 3 – 2015. – С. 54 - 57;

2. Великородов А.В., Ковалев В.Б., Тырков А.Г., Носачев С.Б. Химический состав масла семян арбуза, выделенного методом сверхкритической флюидной экстракции // Международный журнал прикладных и фундаментальных исследований. 2014. № 12 - 1. С. 124 - 128.

© Круглова Н.В., 2018

ИСТОРИЧЕСКИЕ НАУКИ

Иванщина П.Ф.
Студентка 2 курса МГПИ
г. Саранск, РФ
Научный руководитель: **Петухов А.В.**
канд. социолог. наук, доцент, МГПИ,
г. Саранск, РФ

ИСТОРИЯ ИСПОЛЬЗОВАНИЯ ИНТЕРНЕТ – АГИТАЦИИ В РЕСПУБЛИКЕ АЗЕРБАЙДЖАН

Аннотация

В статье рассматривается правовое регулирование, а также практика проведения агитационной кампании в сети Интернет, характерная для республики Азербайджан. В ходе рассмотрения этой темы мы разберемся, какие особенности при регулировании Интернет - агитации существуют, используется ли Интернет политиками для проведения агитации.

Ключевые слова:

Агитация, интернет, избирательный процесс, правовое регулирование.

Население Республики Азербайджан по данным Internetworldstats.com составляет 9 973 697. Пользователями сети Интернет на конец марта являлись 7 531 647 человек. Число пользователей увеличилось более чем в 600 раз за последние 17 лет с 2000 года.

Сеть Интернет находится под ведомством Министерства связи и высоких технологий Азербайджана, которое имеет значительные доли в нескольких ведущих Интернет - провайдеров.

Законодательство Азербайджана причисляет сеть Интернет к СМИ наряду с печатью, телепрограммами, информационными агентствами и иными формами распространения информации (ст. 3закона Азербайджанской Республики от 7 декабря 1999 года №769 - IQ «О средствах массовой информации») [1].

Ст. 10 данного Закона устанавливает ограничения по использованию СМИ в противоправных целях: не допускается использование средств массовой информации в целях разглашения охраняемых законодательством Азербайджанской Республики тайн, насильственного свержения конституционного строя, покушения на целостность государства, пропаганды войны, насилия и жестокости, разжигания национальной, расовой, социальной розни или нетерпимости, опубликования под прикрытием названия авторитетного источника слухов, лжи и предвзятых публикаций, унижающих честь и достоинство граждан, порнографических материалов, клеветы или совершения других противозаконных действий.

Поскольку специальной правовой базы не существует, ограничением Интернет - контента является широкий спектр законодательных актов, в компетенции которых находятся СМИ, национальная безопасность, терроризм, киберпреступления и детская порнография.

Интернет получил особую популярность среди кандидатов на выборах благодаря возможности использовать его безграничные ресурсы в том числе и на бесплатной основе. Первой азербайджанской политической партией, рассылавшей свои предвыборные тексты по сети мобильных телефонов, была «Умид» в 2005 г.

В Азербайджанской Республике также нет прямого регулирования предвыборной агитации через Интернет, однако избирательное законодательство допускает агитацию через любые СМИ (ст. 74 Избирательного кодекса Азербайджанской Республики) и устанавливает формы агитации через СМИ [2].

Главный критерий при агитации в сети Интернет определяется в соответствии с Уголовным кодексом, Кодексом об административных правонарушениях и Гражданским кодексом Азербайджанской Республики. Он заключается в том, что в предвыборных программах зарегистрированных кандидатов, политических партиях, на собраниях, в распространяемых в средствах массовой информации агитационных материалах и выступлениях, в том числе и в сети Интернет, не должно быть призывов к насильственному захвату власти, насильственному изменению конституционного строя и нарушению территориальной целостности государства, суждений, оскорбляющих честь и достоинство граждан. Этот запрет согласуется со статьей 47 Конституции Азербайджанской Республики [3].

Согласно Избирательному кодексу Азербайджана при проведении предвыборной агитации злоупотребление средствами массовой информации в форме агитации, разжигающей социальную, расовую, национальную, религиозную ненависть и вражду запрещается.

Миссия по наблюдению за выборами ОБСЕ по итогам президентских выборов 9 октября 2013 года в своем итоговом отчете отметила, что в целом Интернет свободный, в период президентских выборов веб - сайты не подвергались систематической блокировке и прямой цензуре. Однако в отчете отмечалось о давлении на Интернет пользователей и владельцев сайтов.

Таким образом, Интернет в Азербайджане законодателем причислен к традиционным средствам массовой информации, однако специальных правовых норм регулирования агитационной кампании в сети Интернет не существует.

Список использованных источников

1. Статья « О средствах массовой информации» Закона Азербайджанской Республики от 7 декабря 1999 года №769 - IQ.

2. Избирательного кодекса Азербайджанской Республики, статья 74.

3. Конституции Азербайджанской Республики, статья 47.

© Иванщина П.Ф. 2018

Yakovlev E.A.
Individual Entrepreneur Yakovlev Evgeniy Arkadievich, Perm

INSTRUMENT FOR DRAWING UP SOCIAL - DEMOGRAPHIC PROFILES OF WEB USERS

Annotation: The following paper analyzes a method of compiling Internet users' social - demographic profiles that are classified into groups depending on respective characteristics. Most decisions are based on an implementation of a supervised machine learning algorithm. The given paper examines every stage of a decision - making process, which includes: data collection, attribute recognizing, selecting informative attributes, methods of classifiers learning and qualitative assessment.

Key words: demographic attributes, demographic parameters, machine learning, processing of text messages, social networks.

Introduction

There are numerous possibilities for uses to create personal content on the Internet, which includes such Web resources, as social networks, blogs and forums. Apart from that, the majority of online shops, as well as various news sites and other similar Web services make it possible for users to post reviews or leave comments. Through such reviews and messages users reveal certain personal information, such as name, sex, age, preferences and even contacts. Representing a group of demographic attributes, this kind of information is gathered and allocated in respective boxes in users' profiles provided by Web resources.

Consequently, a content that has been created by a certain communicant, explicitly reflects their preferences and interests. For example, specific features of employed vocabulary make it possible to define whether the author of the message is a teenager or an adult. Biographical information is not the only type of data included into the implied content, as it is also complemented by textual messages, pictures, audios and videos posted on a user's Web page. The given article concentrates around textual content only.

The primary objective pursued during working on the given paper was to compile a social - demographic profile of Internet users. However, the main difficulty lies in the fact that not all the communicants provide reliable biographical information, or only partially fill in requested data, which poses a challenge to guess concealed social - demographic characteristics (such as sex, age) drawing on info specified in users' profiles. Quite frequently the mentioned challenge is able to be solved by using public data compiled from comments, reviews and other textual messages comprising the examined content.

In order to select certain groups of communicants, automatic identification methods of demographic user attributes are extensively applied, which provides high efficacy even when not all of those attribute values are given. Information acquired in such a way can be employed in recommendation systems, for the purposes of target advertising and in some other fields [1, 2].

The majority of studies in this area draws on methods of machine learning, whereas the main objective is reached by fulfilling the following steps:

- gathering data for further simulation (examining input information, considering particularities of data acquisition);

- creating (teaching) a model (describing decisions where machine learning is not applicable);
- performing classification based on a compiled model (addressing the objective with the help of machine learning);
- model quality assessment (presenting final conclusions).

Information

Most of the researches in this scientific field are interested in rapidly developing social networks (such as Facebook, Twitter, etc.). Facebook is considered the largest social networking resource, as it has over 1.2 million registered users, profiles of which contain certain data over their demographic attributes [3]. Classifiers compiled drawing on publicly accessible content make is possible to predict unspecified attribute values of other users with the highest accuracy.

Twitter, a microblogging service (text length is restricted to 140 characters) and the second largest social networking resource, is similarly popular among researchers. However, data collection on this service is complicated by the fact that Twitter user profiles do not contain any demographic attributes [4].

Apart from the named services, some researchers also analyze data acquired from emails, and evaluate information gathered on news sites and YouTube [5, 6]. The given article presents an overview of papers that evaluate such attributes, as sex, age, actual place of residence, political views.

Data collection

Data collection is the very first step in defining demographic attributes. Used information contains true attribute values and communicants' textual content. Those characteristic values are determinable by means of machine learning algorithms and quality assessment.

A social network is regarded as a social graph, vertices and edges of which are users and their connections (friendship or subscription) accordingly. In this regard, it is required to evade the graph's vertices to get an exemplary statistical sampling. The described process is called sampling. As previously conducted studies have shown [7, 8], the most informative samplings can be obtained when applying so - called Forest Fire and Metropolis - Hasting sampling algorithms.

When evaluating characteristic features, only those users are included into the sampling, who have info concerning demographic attributes in their profiles. This type of information is obtainable by using a friends searching service within the social network. For example, such Russian social networking resource as Vkontakte allows specifying attribute values when searching. In certain cases, only experts can accurately determine demographic indicators [9 - 12].

Moreover, not all the Web resources (such as Twitter) can provide required characteristics based on user profiles. Attribute values of interest can be determined only if it is known that an examined user has been registered in other social networks. It is possible to discover by the URL in a profile featuring a link to a Web page of an examined user on another Internet resource. Following a hyperlink, one may find values of required characteristics. The described method is examined in the papers [13 and 14].

However, such a situation may occur when it is practically impossible to obtain needed information due to technical restrictions on certain Web resources. For example, API Twitter allows making up to 300 requests for getting pages with users' messages within 15 minutes. Some platforms may have some specific restrictions, such as request blocking when a set limit is

exceeded. Meanwhile, that permissible frequency of requests can only be determined experimentally.

Methods, where machine learning is not applicable

Methods of machine learning are quite commonly employed for determination of demographic attributes; however, in certain cases it is possible to accomplish an assigned objective using simpler approaches. For instance, the user's gender is easily recognizable from their name. The paper [15] has addressed to special dictionaries containing all the possible names, though effectiveness of such an approach depends mostly on credibility of data obtained from the given content; it is important to note that not everyone provides their real name. So as to evaluate other attributes, it is necessary to employ more consistent approaches. Supervised machine learning is the most applicable method in the majority of such studies.

Supervised and unsupervised machine learning

Machine learning makes it possible to trace correlation between target and reference values, results of which are then used to assume target values for new datasets. Within the given context, reference values are determined as user data, target values - as demographic criteria. Most social networking resources provide information over principles of relationships among their users, in other words, of social connections. The research papers [5 and 9] also apply social connections to evaluate classification attributes.

There are two types of machine learning - supervised and unsupervised. The latter identifies patterns in reference data and then classifies obtained datasets into groups. As for supervised machine learning, it requires target attribute values in addition to reference information. A developed model allows calculating target values for those reference datasets, in which characteristics of target attributes are not determinable. However, there is often such a dataset where values of attributes are inevitably assigned.

Implementation of machine learning can be divided into the following steps:

1) Collecting indicators.
2) Optional attribute extraction.
3) Teaching.
4) Model quality assessment.

Acquiring attribute values

Here we shall consider indicators applied when teaching user classifiers based on demographical characteristics. Reference information, based on which attribute values are to be calculated, includes user's profile data and textual messages. However, one of the principles of machine learning is that it is based on feature vectors of an examined object, while objects serve as a set of vectors within a space of characteristics. In case supervised machine learning is implemented, an object will also include values of a target attribute.

First and foremost, it is necessary to establish, which characteristics can be obtained from collected datasets. Due to the fact that a text consists of words, particular words and their sequences are considered as indicators, or n - grams, where n is a length of a sequence. The binary system is taken as a basis: 1 - a matching word has appeared in the text, 0 - it has not.

When determining sex or age, parts of speech put in a specific sequence can also serve as indicators (POS n - grams). A text may be seen as a sequence of certain characters as well; in this case, character n - grams are used as indicators. An approach suggesting a sequence of phonemes (units of sounds) is equally popular, whereas pronunciation in particular is relevant in this context.

It is also possible to identify a separate group of statistic indexes comprising numeric values extracted from an analyzed text. For example, length of one message or frequency of punctuation marks are referred to as statistical attributes in this regard. Furthermore, a user's profile may be analyzed as a whole. In that way, name and even color patterns of a user page are examined to identify the communicant's gender.

A social graph itself is quite a useful tool for determining specific user attributes. For instance, with the help of corresponding algorithms one may reveal certain communities (and their combinations) where an analyzed user participates. Such a kind of information is then also taken as an attribute [16].

Input datasets can provide any number of attribute combinations; however, implementing a large number of indicators does not always lead to desired effectiveness, as quality of classifiers may change inversely. Reteaching is required in such cases.

There is no unified method for estimating demographic attributes, as selection of specific attributes mainly depends on assigned objectives and available datasets. Here are some examples to consider. In accordance with the research paper [5], gender of YouTube users can be identified drawing on their comments and linkages between users and videos. In other words, a fact of watching a certain video by an analyzed communicant is examined. Statistic characteristics (average comment length), age, sex and word n - grams are also utilized.

The research papers [12, 13 and 14] are dedicated to analyzing gender of Twitter users. The first and second of the mentioned papers describe extraction of attributes from textual messages based on word and character n - grams. Alternatively, in order to characterize required attributes, the third research paper involves user profile information, such as color patterns (color of text, links) and names converted into a certain sequence of phonemes.

Authors of the paper [17] have been working on identifying gender of Dutch - speaking communicants, dividing their age into several intervals, and suggesting word and character 1 - , 2 - and 3 - grams as indicators.

Age and gender are those attributes that are most commonly used in such studies. However, some researches involve other attributes instead, such as place of residence or political views. The paper [9] analyzes political views of Twitter users. Such political groups, as "Republicans", "Democrats" and "unspecified" have been examined. In this context, indicators were comprised of hash tags, user communities, etc.

The given article has mentioned only a few of research papers that have been dedicated to determining demographic characteristics of Internet communicants. The majority of studies are drawn on applying n - grams when identifying attributes are obtained from user text messages, while a massive number of characteristics can be involved. So as to perform much more effective research, it is required to select the most informative attributes from the whole variety.

Reducing a number of the most informative attributes

When compiling a set of characteristics extracted from a certain text, each user is examined through a set of their specific attributes. If we try to count all the possible attributes that may be involved in further calculations, it will substantially exceed a total number of users. For example, the research [13] has examined a statistical sampling consisting of around 180 thousand users, while a number of possible attributes has reached roughly 15 million. In this case, a problem of overteaching may occur, so that classifiers may predict incorrect results for target datasets. A possible solution is to reduce a number of applied characteristics, which should be considered at the

very first stage of attribute selection. Therefore, there is an issue: when analyzing textual content, it is impossible to avoid a stage of selecting the most informative characteristics, so that a simple reduction is not applicable.

However, some effective methods of selecting informative attributes have already been developed. The main distinctive feature of those is that they do not involve characteristics of target attributes. Filtering by frequency is one of such approaches. It utilizes estimating frequency of appearance in a given text for each attribute, so that it could become possible to select those, which feature the highest frequency values. Therefore, rare attributes are not employed in further calculations. Alternatively, a high dispersion method removes those attributes, values of which change insignificantly. The mentioned approaches ignore values of target attributes. Informativeness of each characteristic is estimated concerning its target feature. For example, such an attribute as a "name ending" is directly connected to a user's gender; female names quite frequently end in a vowel.

Some machine learning algorithms feature a built - on possibility to pick informative attributes out of their total number, while such a number is determined by regularization (LASSO, for example). The idea of this process is that both a model's complexity and failure probability are fully offset.

Approaches mentioned above allow reducing amount of input data by eliminating uninformative attributes. However, some other methods of reducing data dimension, involving comprehensive changes of attribute space, also exist.

As for textual information, topical modeling, when each text is divided into topics, is applicable [19], whereas input data can be presented as a two - dimensional matrix (object by attributes).

The research papers [18, 20 and 21] are also dedicated to an issue of selecting informative attributes.

Applied machine learning algorithms

Demographic attributes frequently consist of several core components. In this regard, gender may feature only one of two possible values - male and female, while age is characterized by certain numerical limits. Consequently, the main challenge is to decide which approach to employ - classification or regression.

A Naive Bayes classifier is the simplest of all the algorithms, as it assumes that given attributes are independent from each other. This method is drawn on the Bayes' theorem. Its application in identifying gender of communicants is described in the studies [12 - 14]. The additional benefit of utilizing this classifier lies in the fact that it can be applied in online teaching, as upon adding new data a model is being refreshed, not recalculated.

If it is required to allocate objects within two categories, a linear classifier is then applied, one of the most popular algorithms of which is support vector machine (non - online). The core idea lies in finding the best hyperplane that represents the largest separation between the two classes. The research papers [6, 10, 13, 18] have implemented this approach.

Quality assessment

Effectiveness of one or another algorithm is determined by quality assessment. For this purpose, such features as credibility, accuracy, recall and F - score are evaluated.

Accuracy makes it possible to identify, for which objects a specific classifier has found the right value. Recall and credibility are analyzed within a unified group of true positives, while F - score considers both credibility and recall.

Quality of each particular algorithm is frequently estimated drawing on cross validation, when a set of marked datasets is divided into several categories, and teaching each of those is based on the remaining ones. Quality assessment is then performed in accordance with a certain set of data. Variation of characteristics is then averaged within the whole database.

Conclusion

The given article has discussed general methods of compiling Internet users' social - demographic profiles. In accordance with performed analysis of research papers dedicated to this subject, it is possible to conclude that the majority of studies are based on examining textual messages of Internet communicants. Twitter draws the greatest interest among researchers in this field, as user profiles on the named resource do not contain full sets of demographic attributes, while text messages have some specific features.

Numerous research papers are concentrated on identifying gender of particular users; there are also such papers that attempt to define users' age, places of residence and political views.

In order to accomplish assigned objectives, supervised machine learning is frequently applied, stages of which are thoroughly explained in the given paper.

So as to maximize effectiveness of existing algorithms, the following directions can be mentioned: evaluating all the attributes within an analyzed dataset (in accordance with interrelations of those attributes) and examining a possibility to develop such classifiers that would be independent from input data resources.

Reference list

1. Li Q., Kim B. M. Constructing user profiles for collaborative recommender system // Advanced Web Technologies and Applications. – Springer Berlin Heidelberg, 2004. – pp. 100 - 110.

2. Bharat K., Lawrence S., Sahami M. Generating user information for use in targeted advertising: patent application 10 / 750,363 США. – 2003.

3. List of social networking websites. [electronic resource] https: // ru.wikipedia.org / wiki / Список _ социальных _ сетей

4. Korshunov A. et al. Identifying social attributes of microblog users // Proceedings of the Institute for System Programming of the RAS. – 2013. – Vol. 25, pp. 179 - 194.

5. Filippova K. User demographics and language in an implicit social network // Proceedings of the 2012 Joint Conference on Empirical Methods in Natural Language Processing and Computational Natural Language Learning. – Association for Computational Linguistics, 2012. – pp. 1478 - 1488.

6. Cheng N., Chandramouli R., Subbalakshmi K. P. Author gender identification from text // Digital Investigation. – 2011. – T. 8. – №. 1. – pp. 78 - 88.

7. Leskovec J., Faloutsos C. Sampling from large graphs // Proceedings of the 12th ACM SIGKDD international conference on Knowledge discovery and data mining. – ACM, 2006. – pp. 631 - 636.

8. Gjoka M. et al. Walking in Facebook: A case study of unbiased sampling of OSNs // INFOCOM, 2010 Proceedings IEEE. – IEEE, 2010. – pp. 1 - 9.

9. Conover M. D. et al. Predicting the political alignment of twitter users // Privacy, Security, Risk and Trust (PASSAT) and 2011 IEEE Third Inernational Conference on Social Computing (SocialCom), 2011 IEEE Third International Conference on. – IEEE, 2011. – pp. 192 - 199.

10. Rao D. et al. Classifying latent user attributes in twitter // Proceedings of the 2nd international workshop on Search and mining user - generated contents. – ACM, 2010. – pp. 37 - 44.

11. Deitrick W. et al. Gender identification on Twitter using the modified balanced winnow. – 2012

12. Miller Z., Dickinson B., Hu W. Gender prediction on twitter using stream algorithms with N - gram character features. – 2012.

13. Burger J. D. et al. Discriminating gender on Twitter // Proceedings of the Conference on Empirical Methods in Natural Language Processing. – Association for Computational Linguistics, 2011. – pp. 1301 - 1309.

14. Alowibdi J. S., Buy U. A., Yu P. Empirical evaluation of profile characteristics for gender classification on twitter // Machine Learning and Applications (ICMLA), 2013 12th International Conference on. – IEEE, 2013. – Т. 1. – pp. 365 - 369.

15. Sloan L. et al. Knowing the tweeters: Deriving sociologically relevant demographics from Twitter // Sociological Research Online. – 2013. – Т. 18. – №. 3. – С. 7.

16. Fortunato S. Community detection in graphs // Physics Reports. – 2010. – Т. 486. – №. 3. – pp. 75 - 174.

17. Peersman C., Daelemans W., Van Vaerenbergh L. Predicting age and gender in online social networks // Proceedings of the 3rd international workshop on Search and mining usergenerated contents. – ACM, 2011. – pp. 37 - 44.

18. Nguyen D., Smith N. A., Rosé C. P. Author age prediction from text using linear regression // Proceedings of the 5th ACL - HLT Workshop on Language Technology for Cultural Heritage, Social Sciences, and Humanities. – Association for Computational Linguistics, 2011. – pp. 115 - 123.

19. Korshunov A., Gomzin A. Topical modeling of natural language // Proceedings of the Institute for System Programming of the RAS**.** – 2012. – Vol. 23, pp. 215 - 244.

20. Molina L. C., Belanche L., Nebot À. Feature selection algorithms: A survey and experimental evaluation // Data Mining, 2002. ICDM 2003. Proceedings. 2002 IEEE International Conference on. – IEEE, 2002. – pp. 306 - 313.

21. Zheng Z., Wu X., Srihari R. Feature selection for text categorization on imbalanced data // ACM Sigkdd Explorations Newsletter. – 2004. – Т. 6. – №. 1. – pp. 80 - 89.

© Yakovlev E.A., 2018

Арапова А. Е.
Студентка 4 курса ИЭП ННГУ им. Н. И. Лобачевского
Г. Н. Новгород, Российская Федерация

МЕТОДЫ ПРОЕКТИРОВАНИЯ АВТОМАТИЗИРОВАННЫХ ИНФОРМАЦИОННЫХ СИСТЕМ

Проблема методов проектирования информационных систем уже существует с 50 - х годов XX века. С течением времени они изменялись, однако сама суть методов остается неизменной. Рассмотрим их подробнее.

Первым рассмотренным методом проектирования будет метод «снизу - вверх». Он учитывает тенденции, которые сложились в IT - отрасли при ее сотрудничестве с коммерческим бизнесом. Так, сами программисты являлись посредниками между задачей, полученной в ходе деятельности каким - либо отделом, и непосредственно взаимодействием с компьютером. Они помогали осуществлять всю деятельность, однако это требовало создание специальных отделов, занятых автоматизацией процессов, что повышало издержки компании. Стоит сказать, что в такой системе есть некоторые минусы: это постоянная корректировка системы в виду легкодоступности внедрения изменений. В данном случае системы не продумывались сразу на долгосрочный период, они подвергались изменениям.

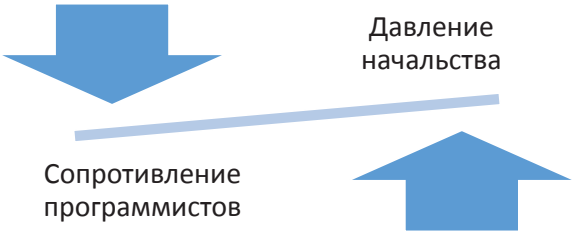

Другим методом является «сверху - вниз». Данный метод получил свое развитие с увеличением субъектов бизнеса, особенно малого и среднего. Так, многие компании инвестировали средства в создание информационных систем, особенно для ведения бухгалтерского учета, РКО и других бизнес - процессов. Разработка преследовала цель создание программ, универсальных для множества пользователей. Данное решение снижало издержки одной отдельной компании, однако ставило программы в жесткие рамки, которые не позволяли учитывать внутренние особенности компании. Таким образом, данная модель тоже имеет свои недостатки.

Также методы проектирования можно классифицировать по степени автоматизации. Выделяют ручные и компьютерные методы. Первые характеризуются использованием различных алгоритмических языков без программных средств, упрощающих эту задачу.

Вторые используют некоторые готовые программные решения, в которых уже есть модели отдельных проектов или широкий инструментал разработки.

Также выделают классификацию по используемым типовым решениям. Оригинальные разрабатываются изначально под нужны конкретного случая, и они уникальные в своем роде. Типовые же универсальны сразу для нескольких компаний, что позволяет удешевить разработку и ускорить отдельные процессы, не учитывая особенности каждого случая.

Классификация методов разработки позволяет выделить нужный для конкретного случая и повысить эффективность и рентабельность разработки.

© Арапова А. Е., 2018

Возженикова Е.И.,
Студентка 3 курса
кафедры «Менеджмент и маркетинг»
Институт экономики и управления, УГАТУ
Чаадаева А.А.,
Студентка 3 курса
кафедры «Менеджмент и маркетинг»
Институт экономики и управления, УГАТУ

БУДУЩЕЕ НЕФТИ НА ФОНЕ РАЗВИТИЯ ЭЛЕКТРОМОБИЛЕЙ. ОЦЕНКА ВОЗМОЖНОСТИ ПЕРЕХОДА НА РЫНКЕ АВТОМОБИЛЕЙ С ДВС НА ЭЛЕКТРОДВИГАТЕЛИ

Аннотация: в ближайшие 20 лет доля электромобилей в мире может вырасти в десятки раз. Страны, одна за другой, заявляют о намерении запретить продажи автомобилей с бензиновыми и дизельными двигателями, что отразится на потреблении углеводородного топлива.

Ключевые слова: нефть, электромобиль, электродвигатель, батареи.

Электромобиль – это автомобиль, движение которого основано на электрическом моторе, аккумулятор электромобиля заряжается «от розетки». Сейчас существуют «чистые» электромобили, которые двигаются только при работе электромотора, есть и «гибриды», у которых есть электрический двигатель и двигатель внутреннего сгорания.

Электромобиль не является новинкой, он стал известным еще с 80 годов 19 века, но переход в 20 век отодвинул электромобиль на задний план. Обществу был нужен более эффективный двигатель, им стал двигатель внутреннего сгорания. Почему человечество возвращается к электромобилям? Это обусловлено тем, что растет понимание необходимости менять ситуацию с климатом, с глобальным потеплением. Непредсказуемые цены на нефть также определяют выбор, развивается автомобилестроение, начинают активно применяться современные электродвигатели и аккумуляторные технологии.

Электродвигатель – устройство, которое занимается преобразованием электроэнергии в механическую. Он работает, используя принцип электромагнитной индукции. В последнее

время он все сильнее популяризируется на автомобильном рынке в качестве перспективного направления развития автопромышленности.

Электродвигатель включает в себя статор и ротор. Вращающееся магнитное поле в статоре действует на обмотку ротора и наводит в нём ток индукции, возникает вращающий момент, который приводит в движение ротор. Электроэнергия, поступающая на обмотки мотора, преобразуется в механическую энергию вращения.

Дизельные и бензиновые двигатели выходят из моды. Европейские и азиатские страны взяли тренд на высокотехнологичный и экологически чистый транспорт. О готовности полностью перейти на автомобили с нулевым или низким уровнем выбросов заявило в феврале 2017 года правительство Норвегии. В настоящее время доля экологически чистых автомобилей в стране, по данным открытых источников, не превышает 4,5 % .

Электромобили в Норвегии уже освобождены от многих налогов и ограничений, которые действуют для авто с двигателями внутреннего сгорания (ДВС).

Отказаться от продажи бензиновых и дизельных автомобилей хотят также ряд стран: Индия, Франция и Великобритания к 2040 году. Присоединиться к всеобщей тенденции в ближайшее время может Китай: в сентябре профильное министерство КНР заявило, что изучает вопрос введения в стране запрета на производство и продажу ДВС. В 2016 году в Китае было продано более 330 тыс. «новых экологических автомобилей», в том числе электрокаров и гибридных авто, что на 62 % больше, чем в 2015 году.

Многие эксперты утверждают, что в скором времени, электромобили полностью вытеснят машины на бензиновом и дизельном топливе. Крупнейшие мировые автопроизводители в своих стратегиях прогнозируют значительное увеличение доли электрифицированных машин в продажах новых автомобилей. Концерн «Фольксваген» планирует достичь доли 20 - 25 % электрифицированных авто от общего числа проданных машин к 2025 году. Цель Группы «Рено - Ниссан - Митсубиши» — 30 % к 2022 году. Похожие цифры заложены и в прогноз последнего представителя крупнейшей тройки автопроизводителей — японской «Тойота», тогда как по итогам 2016 года доля продаж электромобилей и подключаемых гибридов составила менее 1 % .

Согласно исследованию Bloomberg New Energy Finance от 2016 года (BNEF) к 2022 году электромобили будут стоить столько же, сколько их конкуренты на углеводородном топливе, а к 2040 году электромобили с большим запасом хода будут стоить менее $22 000 (по курсу доллара на момент выхода исследования). Аналитики Bloomberg полагают, что уже к 2040 годам 35 % продаж автомобилей будет приходиться именно на электромобили. Вместо 13 млн баррелей сырой нефти в день эти автомобили будут потреблять 1900 тераватт - час, а это порядка 8 % мирового спроса на электроэнергию в 2015 году.

Батареи составляют треть от расходов на создание электромобиля. Чтобы ЭМ получили широкое распространение, должно произойти одно из четырех:

- Правительства предложат льготы для снижения стоимости.
- Производители пойдут на чрезвычайно низкую рентабельность.
- Покупатели будут готовы платить больше за электромобили.
- Стоимость батарей упадет.

Первые три процесса уже идут, однако они не могут продолжаться вечно. К счастью, стоимость батарей движется в правильном направлении.

Отсюда возникает вопрос, откуда возьмется такое количество электроэнергии и из чего она будет вырабатываться для них?

В мировых масштабах в структуре генерации электроэнергии (помимо атома и ВИЭ) есть три основных источника сырья — газ, уголь и мазут. Как объяснил Шкурин, если предположить, что из - за повсеместного перехода на электромобили сократится спрос на нефть, она сокращается в цене, что повлечет за собой смену структуры генерации энергии — электроэнергия будет в большей доле вырабатываться на подешевевшем дизельном топливе, газе, мазуте, а не угле. Нефть перейдет в другой сектор — изменятся пропорции ее потребления. Но С 2013 года мир прибавляет больше генерирующей мощности от ветра и солнца, чем от угля, газа и нефти, вместе взятых. Электромобили снизят стоимость хранения батарей и позволят запасать нестабильную энергию солнца и ветра.

У электрокаров, как и у любых инноваций есть свои недостатки. Это производство батарей из лития и других ограниченных материалов. Но, согласно исследованиям, до 2030 года на производство батарей будет потрачено менее 1 % от разведанных запасов лития, никеля, марганца и меди. Потребуется 4 % от общемировых запасов кобальта. После 2030 - го производство, скорее всего, переключится на другие материалы, а батареи станут легче, меньше и дешевле. Не исключается, что фактором прорыва аккумуляторной техники будет использование графена в батареях. Graphenano, испанская компания, уже разработала аккумуляторы на 77 % легче и дешевле тех, которые используются сейчас. Эти аккумуляторы дают передвигаться электромобилю на 1000 километров без подзарядки, а для того, чтобы зарядить аккумулятор, нужно всего 10 минут.

Статистика показывает, что на сентябрь 2014 года по всему миру было продано более чем 600 тысяч электромобилей, в их число входят и plug - in гибриды. В конце 2014 года количество проданных электромобилей достигло 740 тысяч. Международное энергетическое агентство считает, что электромобили займут 2 % легкового автомобильного во всем мире к 2020 году. Если в цифрах, то это 20 миллионов единиц.

Нефтяные компании и профильные международные организации озвучивают разные прогнозы по поводу пика потребления нефти в мировой экономике. В прошлогоднем прогнозе World Energy Outlook (обновляется ежегодно в ноябре) подчеркивает, что «эра ископаемого топлива далека от завершения». Глобальное потребление нефти продолжит увеличиваться до 2040 года, так как ей сложно найти альтернативу в сфере автомобильных грузоперевозок, авиации и нефтехимии, отмечается в материалах агентства. Кроме того, снижение спроса на моторное топливо в сфере пассажирского транспорта может быть компенсировано за счет роста в морских и авиаперевозках, в секторе коммерческого автотранспорта и в нефтехимическом комплексе, где экологические требования не такие жесткие.

Прогноз о том, что автомобили на жидком топливе к 2040 году полностью будут заменены на электромобили, пока остается дискуссионным. Но если это действительно произойдет, то спрос на электричество в ЕС повысится на 30 - 40 % от текущих объемов генерации, что соответствует дополнительным как минимумом 200 млрд кубометрам газа в качестве топлива.

Несмотря на то, что Индия одна из стран, претендующих на переход с ДВС на электродвигатели, в этой стране наблюдается низкая обеспеченность населения электричеством, поэтому 100 % переходы на электрокары будет невозможным.

По последним данным Международного энергетического агенства, спрос на нефть в Юго - Восточной Азии будет продолжать расти, по крайней мере, до 2040 года, поскольку развивающиеся страны нуждаются в ископаемом топливе из - за прироста населения, транспортировки товаров и производства пластика.

Список используемой литературы:

1. Щетина В.А., Морговский Ю.Я., Центер Б.И., Богомазов В.А. Электромобиль: техника и экономика. — Л: Машиностроение, 1987. — 253 с.
2. Жук А.З., Клейменов Б.В., Фортов В.Е., Шейндлин А.Е. Электромобиль на алюминиевом топливе. — М: Наука, 2012. — 171 с.
3. В.Ф. Дунаев, В.Д. Шпаков. Н.П. Епифанова, В.Н. Лындин. Экономика предприятий нефтяной и газовой промышленности: - М.: ФГУТI Пзд - во «Нефть и газ» РГУ нефти и газа им. II.VI. Губкина. - 352 с.

© Возженикова Е.И., 2018
© Чаадаева А.А., 2018

Волкова А.Н.
Магистр 2 курса ТвГТУ,
г. Тверь, РФ
Филин О.С.
Магистр 1 курса ТвГТУ,
г. Тверь, РФ

МЕРЫ СНИЖЕНИЯ ТЕХНИЧЕСКИХ ПОТЕРЬ С ИСПОЛЬЗОВАНИЕМ SMART GRID

Аннотация

В статье рассматривается способы сокращения технических потерь электроэнергии с использованием Smart Grid. Приведены особенности развития "интеллектуальных" энергосетей, их основные задачи и перспективы.

Ключевые слова:

Электроэнергетика, потери мощности, умные сети, оптимизация сети.

Проблема потерь энергии в распределительных сетях электроснабжения оказалась основным движущим фактором развития платформы Smart Grid.

Разработка Smart Grid стала необходима, поскольку во многих электросетях появились следующие требования:

- централизованный сбор данных с удаленных измерительных информационных систем;
- управление коммутационными элементами в сетях;
- интеграция с системами дистанционного управления, коммутационным оборудованием в сетях распределения среднего напряжения;

- обнаружение несанкционированного проникновения в объект ТП;
- системы удаленного доступа с предварительной авторизацией;
- прогнозирование потребления электроэнергии;
- способность обмениваться информацией с рядом вышестоящих центров и авторизованными пользователями[1].

При таком подходе электроснабжающим предприятиям разрешается иметь одну унифицированную систему, которая будет интегрировать многие функции и будет совместима с существующими интеллектуальными электронными устройствами и системами.

В отношении используемых коммуникационных технологий были протестированы почти все доступные услуги связи (цифровые радиомодемы, GSM / GPRS, 3G, коммутируемые ISDN, ADSL - модемы и т. д.), а также их комбинации. Были разработаны протоколы, позволяющие системам использовать разные каналы связи с автоматическим выбором оптимального без прерывания связи.

Итак, ключевые характеристики Smart Grid следующие:

- Обеспечение информированного участия клиентов;
- Включение новых продуктов, услуг и рынков;
- Обеспечение всех вариантов генерации и хранения;
- Обеспечение качества электроэнергии для удовлетворения потребностей в экономике 21 - го века;
- Оптимизация использования активов и эффективности работы;
- Борьба с нарушениями посредством автоматизации, предотвращения, сдерживания и восстановления;
- Устойчивость к различным опасностям;
- Преобразование из традиционной сети в интеллектуальную сеть;
- Оптимизация сети: разработка идеального баланса между надежностью, доступностью, эффективностью и стоимостью;
- Продвинутое управление энергетической компанией: мониторинг основных компонентов, быстрое диагностирование и точные решения;

Принимая во внимание вышеизложенное, очень важно, чтобы были начаты немедленные шаги для оценки реалистичных потерь при передаче и распределении в каждом из районов и чтобы были предприняты незамедлительные шаги по их систематическому снижению.

- Государство должно разрабатывать планы по оказанию финансовой поддержки коммунальным предприятиям для поэтапной установки счетчиков по меньшей мере на всех распределительных трансформаторах.
- Должно быть обязательным, чтобы все крупные отрасли промышленности, а также коммунальные предприятия проводили энергоаудит своей системы, чтобы выявить районы с большими потерями и принять меры по их устранению.
- Создать схемы поощрительных вознаграждений коммунальным предприятиям, которые в состоянии уменьшить потери при передаче и распределении сверх определенного заранее установленного предела.

- Коммунальные предприятия должны принимать корректирующие меры для уменьшения потерь при передаче и распределении.
- Следует проводить рекламные кампании, чтобы информировать потребителя о высоких штрафах за несанкционированное использование электроэнергии.
- Коммунальные предприятия должны подготовить реалистичные генеральные планы для своих систем для разработки стратегии удовлетворения растущих потребностей в электроэнергии в различных секторах экономики страны, в течение следующих 15 лет.

Исследования, проведенные в сфере коммунальных услуг по всему миру, свидетельствуют о том, что качество обслуживания, отношения с клиентами и общее удовлетворение услуг могут минимизировать потери доходов [2].

Список использованной литературы:

1. Будовский, В. П. Методика оценки коммерческих потерь электроэнергии Текст. / В. П. Будовский, А. И. Афанасьев // Электрические станции, 1997. - № 8. - 47 - 52 с.
2. Собровина А.Е. Снижение коммерческих потерь электроэнергии // Наука вчера, сегодня, завтра: сб. ст. по матер. XVI - XVII междунар. науч. - практ. конф. № 9 - 10(16). – Новосибирск: СибАК, 2014.

© Волкова А.Н., Филин О.С., 2018

Волкова А.Н.
Магистр 2 курса ТвГТУ, г. Тверь, РФ
Филин О.С.
Магистр 1 курса ТвГТУ, г. Тверь, РФ

ОСНОВНЫЕ СПОСОБЫ СНИЖЕНИЯ ТЕХНИЧЕСКИХ ПОТЕРЬ

Аннотация
В статье представлены основные методы для снижения технических потерь в энергосистемах.

Ключевые слова:
Электроэнергетика, потери мощности, умные сети, оптимизация сети.

Во время пиковой нагрузки часто используются не возобновляемые энергетические ресурсы, такие как газ и нефть, и цены на энергию в этих случаях высоки. Потребление энергии непрерывно возрастает, и если потери будут успешно уменьшены, то срок службы существующих сетей будет увеличен. Сокращая потери, можно сэкономить деньги и уменьшить воздействие на окружающую среду.

Снижение потерь в энергосистемах снижает как затраты на производство энергии, так и транспортировку энергии. Однако часто бывает дорого и сложно снизить технические потери.

- Компенсация реактивной мощности, то есть поддержание коэффициента мощности близкого к 1, является распространенным способом минимизации потерь.

- Увеличение нормального уровня напряжения сети уменьшает потери.

- Балансировка фазы - еще один способ уменьшить потери. Балансировка фазы означает, что все три фазы имеют одинаковую мощность. Это особенно важно для сильно загруженных линий.

- Реконфигурация сети. Сети могут принимать различные формы, такие как сокращение расстояний между точками входа и выхода, уменьшение количества уровней преобразования и более высокое напряжение ближе к конечным потребителям. [1]

- Установка трансформаторов с малыми потерями. Трансформаторы работают наиболее эффективно, когда они находятся на 80 - 100 % максимальной мощности.

- Расширение пропускной способности проводов и кабелей в сети. Это может быть достигнуто за счет увеличения количества или поперечного сечения проводов и кабелей.

- Реконфигурация сети. Это может принимать различные формы, такие как сокращение расстояний между точками входа и выхода, уменьшение количества уровней преобразования и более высокое напряжение ближе к конечным пользователям.

- Оптимизация напряжения. Тщательно перестраивая уровни напряжения в сети, можно уменьшить ток в частях сети, уменьшив суммарные потери в системе.

- Управление спросом. Спрос потребителей может быть снижен за счет предложения вознаграждения за снижение энергопотребления в пиковые периоды и за установку более эффективных приборов.

- Выявление самых слабых мест в системе распределения и их усиление / улучшение их с целью максимального использования ограниченных ресурсов.

- Уменьшение длины линий электропередачи за счет перемещения распределительных подстанций / установок дополнительных распределительных трансформаторов.

- Отображение полной первичной и вторичной распределительной системы, четко отображающей различные параметры.

- Составление данных о существующих нагрузках, условиях эксплуатации, прогнозе ожидаемых нагрузок и т. д.

- Оценка финансовых потребностей для реализации различных этапов работ по улучшению системы.

- Переход к «Умным» сетям. Качество электроэнергии и потери электроэнергии являются ключевыми факторами развития Smart Grid платформы.

Технология, на которой основана платформа интеллектуальной сети, впервые применяется в измерительных информационных системах, предназначенных для записи параметров качества напряжения и более близкой локализации источника потерь в сетях низкого напряжения. [2]

Энергетические организации используют измерительные информационные системы для проверки напряжения после любых замечаний потребителей или в тех случаях, когда в определенных областях трансформатора возникают различные проблемы из - за перегрузки.

Однако оказывается, что в таких ситуациях причины часто лежат в чрезмерном несанкционированном потреблении энергии, и результаты, зарегистрированные во время контроля, могут быть очень полезными для понимания типа потребления, потребительских привычек и выбора адекватных мер для локализации и устранения потерь.

Список использованной литературы:

1. Воротницкий, В. Э. Потери электроэнергии в электрических сетях: анализ и опыт снижения / В. Э. Воротницкий. – М.: НТФ «Энергопрогресс», 2006. – 102с.
2. Собровина А.Е. Снижение коммерческих потерь электроэнергии // Наука вчера, сегодня, завтра: сб. ст. по матер. XVI - XVII междунар. науч. - практ. конф. № 9 - 10(16). – Новосибирск: СибАК, 2014.

© Волкова А.Н., Филин О.С., 2018

Волынская О.Н.
студентка 3 курса ТИУ,
г. Тюмень, РФ
Вахлаева Е.С.
студентка 3 курса ТИУ,
г. Тюмень, РФ
Научный руководитель: Булгакова Е.В.
к.б.н., доцент ТИУ,
г. Тюмень, РФ

АНАЛИЗ СИСТЕМЫ ОЦЕНКИ РИСКОВ В ОБЛАСТИ ПРОМЫШЛЕННОЙ БЕЗОПАСНОСТИ И ОХРАНЫ ТРУДА В РАМКАХ ИНТЕГРИРОВАННОЙ СИСТЕМЫ УПРАВЛЕНИЯ

Аннотация

Проведен анализ функционирования системы оценки рисков в области промышленной безопасности и охраны труда в рамках интегрированной системы управления

Ключевые слова

Риск, промышленная безопасность, охрана труда

Риск в области промышленной безопасности, охраны труда и окружающей среды (ПБОТОС) – это сочетание вероятности того, что опасное событие произойдет или воздействия будут иметь место, и тяжести травмы или ухудшения состояния здоровья, которые могут быть вызваны этим событием или воздействием.

При идентификации рисков в области промышленной безопасности (ПБ) и охраны труда (ОТ) рассматриваются:

- физические опасности;
- химические опасности;
- биологические опасности;
- психосоциальные опасности.

Каждый риск в области ПБ и ОТ характеризуется двумя параметрами:

- вероятность реализации риска;
- тяжесть последствий.

По результатам оценки по каждому риску определяется значение (уровень) риска.

В интегрированной системе управления (ИСУ) ПБОТОС определены следующая классификация рисков по значимости:

– значимый риск;
– умеренный риск;
– незначительный риск.

Исходя из уровня риска определятся достаточность существующих мер управления риском и принимается решение о необходимости внедрения дополнительных мер управления, направленных на исключение риска либо снижения его уровня.

При определении корпоративных целей компаний учитываются значительные промышленные риски:

– размещение буровых отходов в шламовых амбарах;
– газоводонефтепроявления с переходом в открытый фонтан (аварийная ситуация при бурении скважин, ТКРС);
– нефть под высоким давлением в сосудах и трубопроводах (аварийная ситуация при эксплуатации и обслуживания фонда скважин и нефтепроводов);
– образование взрывоопасной смеси (аварийная ситуация при обслуживании фонда скважин, подготовки нефти, газа и воды, ремонте трубопроводов, ремонте скважин);
– сжигание попутного нефтяного газа на факельных установках;
– образование отходов производства и потребления;
– работа на заболоченной местности (аварийная ситуация при движении транспортных средств);
– дикие и бродячие животные.

Управление значимыми промышленными рисками включает в себя следующие основные этапы:

– идентификация (выявление) промышленных опасностей и рисков;
– оценка и выделение значимых (неприемлемых) промышленных рисков;
– планирование и внедрение мер по исключению или снижению значимых промышленных рисков до приемлемого уровня;
– мониторинг управления промышленными рисками и актуализация (повторная идентификация и оценка) перечней и ведомостей промышленных рисков, актуализация (повторная идентификация и оценка) промышленных опасностей и рисков.

Интегрированная система управления промышленной безопасностью, охраной труда и окружающей среды (ИСУ ПБОТОС) – совокупность процессов, правил (процедур), организационной структуры и ресурсов, необходимых для внедрения и достижения целей нефтегазодобывающих компаний в области промышленной безопасности, охраны труда и окружающей среды.

Список использованной литературы:

1. Федеральный закон «О техническом регулировании» от 27 декабря 2002 года №184 - ФЗ.

2. ISO 14001:2004 (ГОСТ Р ИСО 14001 - 2007). Системы экологического менеджмента. Требования и руководство по применению.

3. OHSAS 18001:2007 (ГОСТ Р 54934 - 2012). Системы менеджмента безопасности труда и охраны здоровья. Требования.
4. ГОСТ ISO 9000 - 2011 Системы менеджмента качества. Требования.
© Волынская О.Н., Вахлаева Е.С., 2018

Волынская О.Н.
студентка 3 курса ТИУ,
г. Тюмень, РФ
Вахлаева Е.С.
студентка 3 курса ТИУ,
г. Тюмень, РФ
Научный руководитель: Булгакова Е.В.
к.б.н., доцент ТИУ,
г. Тюмень, РФ

АНАЛИЗ ИНТЕГРИРОВАННОЙ СИСТЕМЫ УПРАВЛЕНИЯ ПРОМЫШЛЕННОЙ БЕЗОПАСНОСТЬЮ, ОХРАНОЙ ТРУДА И ОКРУЖАЮЩЕЙ СРЕДЫ

Аннотация
Проведен анализ интегрированной системы управления промышленной безопасностью, охраной труда и окружающей среды
Ключевые слова
Интегрированная система управления, промышленная безопасность, охрана труда

Цели нефтегазодобывающих компаний направлены на:

– снижение вредного воздействия производственной деятельности на окружающую среду;
– рациональное использование природных ресурсов;
– полное устранение опасностей или снижение риска при наличии соответствующих условий;
– предупреждение аварийных ситуаций, способных оказать негативное воздействие на окружающую среду, состояние здоровья персонала и имущество;
– совершенствование существующих и внедрение новых технологических процессов, применение материалов, сырья и реагентов, безопасных с точки зрения промышленной безопасности, охраны труда и окружающей среды (ПБОТОС).

Цели должны быть конкретными, достижимыми и, по возможности, измеримыми. Область распространения интегрированной системы управления (ИСУ) ПБОТОС: добыча нефти, газового конденсата и газа; транспортирование по трубопроводам нефти, газового конденсата, газа, нефтепродуктов; производство нефтепродуктов; хранение и складирование нефти и продуктов ее переработки; оптовая и розничная торговля моторным топливом.

ИСУ ПБОТОС соответствует требованиям стандартов: ISO 14001:2004 (ГОСТ Р ИСО 14001 - 2007). Системы экологического менеджмента. Требования и руководство по применению; OHSAS 18001:2007 (ГОСТ Р 54934 - 2012). Системы менеджмента безопасности труда и охраны здоровья. Требования.

Стандарты ISO 14001 и OHSAS 18001 основаны на концепции «Постоянного улучшения» (рисунок 1), т.е. последовательная реализация их требований обеспечивает постоянное совершенствование деятельности нефтегазодобывающих компаний в области ПБОТОС.

Рисунок 1. Цикл постоянного улучшения ИСУ ПБОТОС

Требования к ИСУ содержатся в разделе 4 стандартов ISO 14001 и OHSAS 18001. ИСУ ПБОТОС нефтегазодобывающих компаний построена на основных принципах:

1) Лидерство высшего руководства в управлении вопросами промышленной безопасности, охраны труда и окружающей среды. Высшее руководство обеспечивает выделение необходимых ресурсов для постоянного улучшения ИСУ ПБОТОС.

2) Вовлеченность персонала всех уровней в снижение промышленных рисков и совершенствование ИСУ ПБОТОС.

3) Персональная ответственность каждого работника компаний за соблюдение требований по минимизации промышленных рисков, способных причинить ущерб здоровью и жизни сотрудников, окружающей среде и имуществу компаний.

4) Мотивация персонала на выявление потенциала для улучшения управления промышленными рисками.

5) Приоритет предупреждающих мер перед реагирующими мерами.

6) Постоянное совершенствование ИСУ ПБОТОС.

В заключении можно сказать, что ИСУ ПБОТОС является частью общей системы административного управления нефтегазодобывающих компаний.

Управление рисками в области ПБ и ОТ – один из ключевых моментов ИСУ ПБОТОС и действующий механизм обеспечения безопасных условия труда в нефтегазодобывающих компаниях. Целью управления промышленными рисками является обеспечение успешного функционирования компаний в условиях промышленных рисков, т.е. предотвращение или уменьшение вредных воздействий на персонал, окружающую среду и имущество компаний.

Список использованной литературы:

1. Федеральный закон «О техническом регулировании» от 27 декабря 2002 года №184 - ФЗ.
2. ISO 14001:2004 (ГОСТ Р ИСО 14001 - 2007). Системы экологического менеджмента. Требования и руководство по применению.
3. OHSAS 18001:2007 (ГОСТ Р 54934 - 2012). Системы менеджмента безопасности труда и охраны здоровья. Требования.

© Волынская О.Н., Вахлаева Е.С., 2018

Данилова В.В.
студент 4 курса ФГБОУ ВО КубГУ,
г. Краснодар, РФ
Снопкова А.М.
студент 4 курса ФГБОУ ВО КубГУ,
г. Краснодар, РФ
Куликова Н.Н.
канд. биол. наук, преподаватель ФГБОУ ВО КубГУ,
г. Краснодар, РФ

РАЗРАБОТКА АЛГОРИТМА АНАЛИЗА ПУЛЬСА

Аннотация

На данный момент такой раздел компьютерной графики, как обработка и анализ изображений находит свое применение в различных сферах - в научных исследованиях, промышленности, медицине, космических исследованиях и информационных системах. Очень актуально применение анализа изображений в медицинских целях для своевременного выявления заболеваний и постановки диагноза. Совершенствование методов и средств сбора и обработки визуальной информации является важнейшим направлением научно - технического прогресса. Современные компьютерные средства формирования и обработки изображений могут охватывать практически весь электромагнитный спектр от гамма - излучения до радиоволн.

Ключевые слова

Обработка изображений, пульс, биометрия, анализ изображений.

Пульс — это колебания стенки сосудов, связанные с изменением их кровенаполнения в течение сердечного цикла. Исследование пульса дает важные сведения о работе сердца, состоянии кровообращения и свойствах артерий. Частота пульса представляет собой измерение частоты сердечных сокращений или количество ударов сердца в минуту. Поскольку сердце толкает кровь через артерии, артерии расширяются и сжимаются с потоком крови. При исследовании пульса определяют его частоту, ритм, наполнение, напряжение и скорость.

Частота пульса классифицируется как нормальная, быстрая или медленная. Нормальная частота пульса для взрослых здоровых людей составляет от 60 до 80 ударов в минуту. Любая частота пульса выше 100 ударов в минуту является быстрой (тахикардия), а скорость ниже 60 ударов в минуту медленная (брадикардия). Иногда число пульсовых ударов меньше частоты сердечных сокращений, так называемый дефицит пульса. Чем выше дефицит пульса, тем неблагоприятнее это сказывается на кровообращении.

Если пульсовые удары следуют один за другим через одинаковые промежутки времени, то говорят о правильном, ритмичном пульсе (pulsus regularis), в противном случае наблюдается неправильный, нерегулярный пульс (pulsus irregularis). У здоровых людей часто отмечается учащение пульса на вдохе и его урежение на выдохе — дыхательная аритмия; задержка дыхания устраняет этот вид аритмии. По изменениям пульса можно диагностировать многие виды аритмии сердца.

В соответствии с анализом литературных данных можно выделить задачи реализации алгоритма измерения пульса с помощью камеры мобильного телефона [1]:

- запись видеоряда с помощью камеры;
- выделение на каждом кадре видеоряда анализируемой области;
- разделение анализируемой области на три цветовых канала в цветовом формате RGB;
- подсчет средней интенсивности красной компоненты на протяжении анализируемой области;
- повторение данного алгоритма на каждом кадре видеоряда;
- обработка полученных данных с помощью сглаживающего фильтра;
- разделение данных на небольшие временные промежутки;
- подсчет количества пиков в единицу времени.

В ходе работы был применен фильтр на основе вейвлета Добеши D4 4 порядка, отфильтрован шум с его помощью и осуществлено обратное вейвлет преобразование, получен исходный сигнал, очищенный от шума, далее проведены остальные технические операции (листинг 1).

Листинг 1. Выделение красного канала и фильтрация

```
for i=2:totalframes
 compared=read(vidObj,i);
RGB=reshape(ones(64,1)*reshape(jet(64),1,192),[64,64,3]);
R=RGB(:,:,1);
level=graythresh(R);
filter= dbaux (4, 1);
 compared=im2bw(compared,level);
 differ=sum(sum(imabsdiff(vid,compared)));
 if (differ ~=0) && (any(amp==differ)==0) amp(end+1)=differ;
 time(end+1)=i / framerate;
 vid=compared;
 end
end
figure,plot(amp,time);
```

Общий график данных разделяется на небольшие промежутки по времени (окна) и если вид кривой в окне совпадает с синусоидой, то подсчитывается количество пиков на участке, умножается на 60 и делится на размер окна (рисунок 1).

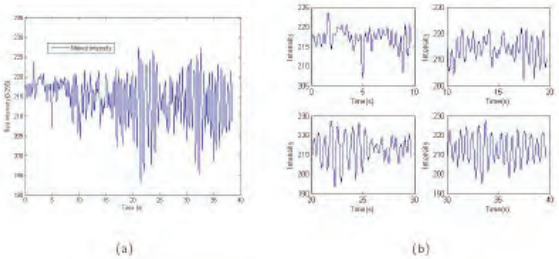

(a) полный график данных, (b) данные разделены на меньшие участки
Рисунок 1 – График данных

Данный алгоритм разработан в программе MATLAB. Дальнейшая работа ведется по переработке полученного алгоритма в программный код на языке высокого уровня и его адаптации для работы в мобильных телефонах. Также планируются работы по оптимизации и улучшению точности анализа пульсовой волны.

Список использованной литературы:

1. Vikram Chandrasekaran, B.E. Measuring vital signs using smart phones. Thesis Prepared for the Degree of Master of Science, University of North Texas December 2015. - 130 стр..

© Данилова В.В., Снопкова А.М., Куликова Н.Н. 2018

Макеенок В. А.,
студент 2 курса магистратуры
кафедра автомобильных перевозок КузГТУ,
г. Кемерово, Российская Федерация
Научный руководитель: Воронов Ю. Е.,
д.т.н., профессор
кафедра автомобильных перевозок КузГТУ,
г. Кемерово, Российская Федерация

ФУНКЦИОНАЛЬНЫЙ КРИТЕРИЙ ОЦЕНКИ КАЧЕСТВА ФУНКЦИОНИРОВАНИЯ ЭКСКАВАТОРНО - АВТОМОБИЛЬНОГО КОМПЛЕКСА

Аннотация

В данной работе проведен анализ функционального критерия ЭАК карьеров. Представлен его общий вид, а также вариации для различных вариантов структуры ЭАК:

смешанного парка автосамосвалов и однородного парка экскаваторов, смешанного парка экскаваторов и однородного парка автосамосвалов, а также смешанных парков автосамосвалов и экскаваторов.

Ключевые слова

Функциональный критерий, сравнительный фактор, экскаваторно - автомобильный комплекс.

Оценка качества функционирования ЭАК имеет большое значение для выявления основных направлений уменьшения эксплуатационных затрат, на процессы, связанные с вскрышей, добычей и транспортированием горной массы. Основная цель оценки качества функционирования ЭАК, является повышение производительности ЭАК, за счет улучшения взаимодействия составляющих его элементов (карьерных экскаваторов и автосамосвалов). Для такой оценки необходимо иметь функциональный критерий совместной работы экскаваторов и автосамосвалов в составе ЭАК. В работе [1, с. 2] предложена методика определения функционального критерия ЭАК, который определяется по формуле:

$\lambda = \frac{N_c \cdot t_n^э}{(N_э - N_э^{пр}) \cdot t_p^c}$, (1)

где N_c – общее количество автосамосвалов в ЭАК;

$N_э$ – общее количество экскаваторов в ЭАК;

$N_э^{пр}$ – количество экскаваторов в ЭАК, которые не используются в течение смены из - за простоев;

$t_n^э$ – время полной загрузки кузова автосамосвала экскаватором, ч;

t_p^c – время рейса автосамосвала от окончания предыдущей погрузки до начала следующей с учетом простоев в ожидании погрузки, ч.

Необходимо отметить, что зависимость (1) не учитывает количество автосамосвалов, которые условно не используются в течение смены из - за простоев, что может привести к завышению количества работающих автосамосвалов, которые, скорее всего, будут простаивать у экскаваторов в ожидании погрузки. Получим:

$\lambda = \frac{(N_c - N_c^{пр}) \cdot t_n^э}{(N_э - N_э^{пр}) \cdot t_p^c}$, (2)

где $N_c^{пр}$ – количество автосамосвалов в ЭАК, которые не используются в течение смены из - за простоев.

Без учета простоев экскаваторов и автосамосвалов, функциональный критерий (2.9) можно представить в виде:

$\lambda = \frac{N_c \cdot t_n^э}{N_э \cdot t_p^c}$, (3)

Данная зависимость (3) представлена в работе [2, с. 3] и называется сравнительным фактором (СФ). СФ используется для оценки качества функционирования ЭАК. Фактически функциональный критерий λ, основан на СФ, который представляет собой соотношение интенсивности поступления автосамосвалов под погрузку и интенсивности обслуживания их экскаваторами [2].

Если λ = 1, то прибытие автосамосвалов под погрузку осуществляется своевременно, т. е. каждый последующий автосамосвал прибывает под погрузку ровно в тот момент, когда освобождается предыдущий.

Если λ > 1, это означает, что автосамосвалы прибывают быстрее, чем обслуживаются. В этом случае высока вероятность образования очередей из автосамосвалов, ожидающих погрузки.

Если λ < 1, это показывает, что экскаваторы работают быстрее, чем прибывают автосамосвалы. В данном случае с большой вероятностью будут простаивать экскаваторы в ожидании прибытия автосамосвалов.

СФ широко применяется специалистами, как в горной промышленности, так и в строительстве. Строители, для обеспечения максимальной производительности техники, заинтересованы в достижении значения СФ близкого к 1. Горняки стремятся незначительно уменьшить значение СФ, т.е. уменьшить численность действующих карьерных автосамосвалов. При таком условии увеличиваются простои экскаваторов, но зато снижаются эксплуатационные расходы, существенная часть которых приходится на автотранспорт [3, с. 71].

Также следует отметить, функциональный критерий (2) предполагает, что действующий парк экскаваторов и автосамосвалов на предприятии является однородным, т.е. используется только один тип экскаваторов и автосамосвалов. Однако на практике повсеместно встречаются смешанные парки. Имеет смысл рассмотреть три варианта структуры ЭАК:

1) однородный парк экскаваторов и смешанный парк автосамосвалов.

В случае смешанных парков автосамосвалов и экскаваторов функциональный критерий будет иметь вид [1, с. 4]:

$$\lambda = \frac{(N_c - N_c^{\text{пр}}) \cdot \sum_1^{N_c} \left[(N_{c_i} - N_{c_i}^{\text{пр}}) \cdot t_{n_i}^{\text{э}} \right]}{(N_{\text{э}} - N_{\text{э}}^{\text{пр}}) \cdot \sum_1^{N_c} \left[\left(t_{p_i}^{c} + t_{\text{пр}_i}^{c} \right) \cdot (N_{c_i} - N_{c_i}^{\text{пр}}) \right]}, \quad (4)$$

где N_{c_i} – количество автосамосвалов i - го типоразмера в ЭАК, которые задействованы в работе в течение смены;

$N_{c_i}^{\text{пр}}$ – количество автосамосвалов i - го типоразмера в ЭАК, которые не используются в течение смены из - за простоев;

$t_{n_i}^{\text{э}}$ – время загрузки экскаватором самосвала i - го типоразмера, ч;

$t_{p_i}^{c}$ – время рейса i - го автосамосвала без учета простоев, ч;

$t_{\text{пр}_i}^{c}$ – время простоя i - го автосамосвала в ожидании погрузки, ч.

2) однородный парк автосамосвалов и смешанный парк экскаваторов;

В данном случае функциональный критерий будет иметь вид [1, с. 5]:

$$\lambda = \frac{(N_c - N_c^{\text{пр}})^2 \cdot Z_{t_n}}{\sum_1^{N_{\text{э}}} \left[(N_{\text{э}_j} - N_{\text{э}_j}^{\text{пр}}) \cdot \frac{Z_{t_n}}{t_{n_j}^{\text{э}}} \right] \cdot \sum_1^{N_c} \left[(t_p^c + t_{\text{пр}}^c) \cdot (N_c - N_c^{\text{пр}}) \right]}, \quad (5)$$

где Z_{t_n} – наименьшее общее кратное индивидуальных значений времени погрузки для всех экскаваторов j - го типоразмера;

$N_{\text{э}_j}$ – количество экскаваторов j - го типоразмера в ЭАК, которые задействованы в работе в течение смены;

$N_{э_j}^{пр}$ – количество экскаваторов j - го типоразмера в ЭАК, которые не используются в течение смены из - за простоев;

$t_{n_j}^{э}$ – время погрузки j - м экскаватором самосвала одного типоразмера, ч.

3) смешанный парк экскаваторов и автосамосвалов.

В случае смешанных парков экскаваторов и автосамосвалов функциональный критерий будет иметь вид [1, с. 6]:

$$\lambda = \frac{N_c - N_c^{пр}}{\sum_1^{N_э}\left[\frac{N_{э_j} - N_{э_j}^{пр}}{\sum_1^{N_c}\left[(N_{c_i} - N_{c_i}^{пр})\cdot t_{n_{ij}}^{э}\right]}\right]\cdot\sum_1^{N_c}\left[(t_{p_i}^{c} + t_{пр_i}^{c})\cdot(N_{c_i} - N_{c_i}^{пр})\right]}, \quad (6)$$

где $t_{n_{ij}}^{э}$ – время загрузки экскаватором j - го типоразмера автосамосвала i - го типоразмера, ч.

Резюмируя всё вышеизложенное, можно сделать вывод, что главной задачей функционального критерия оценки качества функционирования ЭАК является, обеспечение рационального взаимодействия составляющих его карьерных экскаваторов и автосамосвалов, тем самым повышая производительность ЭАК и уменьшая эксплуатационные затраты, на процессы, связанные с вскрышей, добычей и транспортированием горной массы.

Список использованной литературы

1. Voronov Y. E. Functional quality criterion of rock handling mechanization at open - pit mines / Y. E. Voronov, A. Y. Voronov // The Second International Innovative Mining Symposium. – 21, – 2017. – P. 1 - 7.
2. Burt C.N. Match factor for heterogeneous truck and loader fleets (corrigendum) / C.N. Burt, L. Caccetta // International Journal of Mining, Reclamation and Environment. – 22, №1. – 2008. – P. 84 - 85.
3. Воронов, А. Ю. Оптимизация показателей эксплуатационной производительности экскаваторно - автомобильных комплексов разрезов: диссертация на соискание ученой степени кандидата технических наук // Кузбасский государственный технический университет имени Т.Ф. Горбачева. – Кемерово, 2015. – 197 с.

© Макеенок В.А., Воронов Ю. Е., 2018

Поздеев А.Г., д - р техн. наук, проф., институт строительства и архитектуры ФГБОУ ВО «ПГТУ», г. Йошкар - Ола, Российская Федерация

Саилов Н.М.

студент 3 курса ФГБОУ ВО «ПГТУ»,г. Йошкар - Ола, Российская Федерация

АВТОМАТИЗАЦИЯ РАСЧЕТА СИСТЕМЫ ВОДОЗАБОРА ИЗ ПОДЗЕМНЫХ ИСТОЧНИКОВ

Аннотация

Составлена автоматизированная методика расчета системы несовершенных трубчатых колодцев в программной среде MathCad. При заданных геометрических параметрах водоносного пласта определены характеристики насоса, диаметр колодца, коэффициент фильтрации, приток к системе несовершенных колодцев, располагающихся по окружности.

Ключевые слова

Дифференциальное уравнении, приток, водоносный пласт, несовершенный колодец, характеристика насоса, коэффициент фильтрации, MathCad.

Подземные воды по сравнению с поверхностными водами обладают лучшими потребительскими качествами. Они не загрязнены веществами неорганического и органического происхождения, а также микроорганизмами. Поэтому, системы водоснабжения с водозабором из подземных источников не требуют применения систем для осветления, обесцвечиванию, обеззараживанию и удалению солей и вредных соединений.

Задачей при расчете водозаборных сооружений является определение притока грунтовых вод в зависимости от гидрогеологических условий.

На рисунке изображена схема колодца радиусом r_0, погруженного до водоупора. Уровень грунтовых вод располагается на высоте H_0 над водоупором. В результате отбора воды из трубчатого колодца уровень около колодца в водоносном пласте понижается, образуя воронку депрессии.

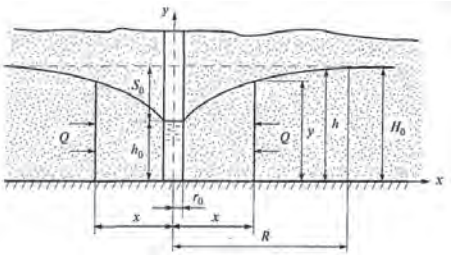

Рисунок. Приток воды к совершенному трубчатому колодцу

Расстояние R, соединяющее депрессионную кривую с начальным уровнем воды, называется радиусом влияния колодца. Влияние откачки воды из колодца за пределами радиуса депрессии не наблюдается.

Проведем ось x вдоль поверхности водоупора, а ось y – по оси колодца (рис. 1). Через площадь поверхности цилиндра $\omega_ц$, образованной вокруг колодца, высотой y и радиусом x протекает расход Q.

Расход воды, притекающей к цилиндру,

$Q = \omega_ц V$, (1)

где $\omega_ц$ – площадь поверхности фильтрации; V – средняя скорость фильтрации.

В выбранном сечении формируется плавно изменяющееся безнапорное движение со средней скоростью $V = k\dfrac{dy}{dx}$.

Дифференциальное уравнение водопритока имеет вид

$Q = 2\pi xyk\dfrac{dy}{dx}$. (2)

После разделения переменных в уравнении (2) запишем

$$ydy = \frac{Q}{2\pi k}\frac{dx}{x}. \quad (3)$$

Значения переменной x изменяются от r_0 до R, а y - от h_0 до H_0, поэтому (3) интегрируется в виде $\int_{h_0}^{H_0} ydy = \frac{Q}{2\pi k}\int_{r_0}^{R}\frac{dx}{x}$ или $\left.\frac{y^2}{2}\right|_{h_0}^{H_0} = \frac{Q}{2\pi k}\ln x\Big|_{r_0}^{R}$.

В результате подстановок получим

$$\frac{H_0^2 - h_0^2}{2} = \frac{Q}{2\pi k}\ln\frac{R}{r_0}. \quad (4)$$

Приток к совершенному колодцу в соответствии с (4) равен

$$Q = \frac{\pi k\left(H_0^2 - h_0^2\right)}{\ln\frac{R}{r_0}}. \quad (5)$$

В результате понижения уровня колодце на величину $S_0 = H_0 - h_0$ линейные параметры изменяются от r_0 до x и от h_0 до y

$$y^2 - h_0^2 = \frac{Q}{\pi k}\ln\frac{x}{r_0}, \quad (6)$$

где x и y – координаты кривой депрессии.

Уровень воды на расстоянии x равен $y = h$, поэтому уравнение кривой депрессии приобретает вид

$$h = \sqrt{h_0^2 + \frac{Q}{\pi k}\ln\frac{x}{r_0}}. \quad (7)$$

В результате приток воды к колодцу равен

$$Q = \frac{\pi k(2H_0 - S_0)S_0}{\ln\frac{R}{r_0}}. \quad (8)$$

Радиус влияния колодца обычно вычисляется по формуле В. Зихарда

$$R = 3000S_0\sqrt{k}, \quad (9)$$

где S_0, h - в метрах, k - в метрах в секунду.

Ниже приводится расчет притока к водозабору из шести несовершенных колодцев в MathCad. Глубина погружения колодцев $H_к = 110$ м. Заглубление в напорный пласт t=10 м. Понижение уровня воды в колодце равно S_c=50 м.

Диаметр колодцев определяется подачей насосов и притоком воды к колодцу. По каталогу насосов при расходе притока Q=51,7 м^3 / с выбран насос ЭЦВ 10 - 63 - 100 с подачей Q=63 м^3 / ч и принят диаметр колодца d =300 мм.

Исходные данные

Мощность напорного водоносного пласта, м $T := 30$

Глубина погружения колодцев, м $H_к := 110$

Заглубление в напорный пласт, м $t := 10$

Диаметр колодца, м $d := 0.3$

Число колодцев $n := 6$

Радиус большого колодца, м $R_0 := 40$

Понижение уровня воды в центре установки колодцев, м $S_c := 50$

Тип грунта:

- песок гравелистый вариант1:=0
- крупнозернистый песок вариант2:=0
- среднезернистый песок вариант3:=1
- песок мелкозернистый вариант4:=0
- песок глинистый вариант5:=0
- супесь плотная вариант6:=0

Коэффициент фильтрации k, м / с

$$k := \begin{cases} 150 \cdot 10^{-5} & \text{if вариант1} > 0 \\ 30 \cdot 10^{-5} & \text{if вариант2} > 0 \\ 3 \cdot 10^{-5} & \text{if вариант3} > 0 \\ 1.25 \cdot 10^{-5} & \text{if вариант4} > 0 \\ 0.55 \cdot 10^{-5} & \text{if вариант5} > 0 \\ 0.3 \cdot 10^{-5} & \text{if вариант6} > 0 \\ 0.1 \cdot 10^{-5} & \text{otherwise} \end{cases}$$

Тип песчаных грунтов:

- мелкозернистый песок вариант _ 1:=0
- среднезернистый песок вариант _ 2:=1
- крупнозернистый песок вариант _ 3:=0

Радиус влияния песчаных грунтов, м

$$R := \begin{cases} 150 & \text{if вариант1} > 0 \\ 350 & \text{if вариант2} > 0 \\ 700 & \text{if вариант3} > 0 \\ 1000 & \text{otherwise} \end{cases} \qquad R = 350$$

Расчетные параметры

Коэффициент фильтрации среднезернистого песка, м / с $k = 30 \cdot 10^{-5}$

Диаметр колодцев определяется подачей насосов и притоком воды.

По каталогу насосов при притоке к колодцу $Q = 51{,}7$ м^3 / ч выбирается насос ЭЦВ 10 - 63 - 100. Диаметр колодца принимается равным $d = 300$ мм с подачей 63 м^3 / ч.

Расстояние между колодцами, м

$$\sigma := \frac{2 \cdot \pi \cdot R_0}{n} \quad \sigma = 41.89$$

Функция влияния заглубления в напорный пласт

$$f := \frac{1}{0.1074 + 0.84 \cdot \left(\frac{t}{T}\right)^{1.359}} \quad f = 3.377$$

Дополнительное сопротивление на несовершенство колодцев

$$C_в := \left(\frac{T}{t} - 1\right) \cdot \ln\left(\frac{8 \cdot T}{d}\right) - \frac{T}{2 \cdot t} \cdot f \quad C_в = 8.3$$

Приток воды к несовершенному колодцу, располагающемуся по окружности, м / час

$$Q := \frac{6800 \cdot \pi \cdot k \cdot T \cdot S_c}{n \cdot \ln\left(\frac{R}{R_0}\right) + \ln\left(\frac{\sigma}{\pi \cdot d}\right) + C_в} \quad Q = 40.53$$

Выводы

1. Решение обыкновенного дифференциального уравнения водопритока с разделяющимися переменными позволило получить уравнение кривой депрессии зависимость для притока воды к колодцу.

2. На основе решения дифференциального уравнения притока к водоносному пласту составлена автоматизированная методика расчета системы несовершенных трубчатых колодцев в программной среде MathCad.

3. Радиус влияния колодца вычислен по формуле В. Зихарда.

4. При заданных глубине погружения колодцев, заглублении в напорный пласт и понижения уровня воды вычислены характеристики насоса, диаметр колодца, коэффициент фильтрации, приток к системе шести несовершенных колодцев, располагающихся по окружности.

5. Расчет в MathCad притока к подземному водозабору в случае шести несовершенных колодцев, подключенных насосу ЭЦВ 10 - 63 - 100, позволяет реализовать вариант индивидуального объекта водоснабжения.

Список использованной литературы

1. Ухин Б.В., А.А. Гусев Гидравлика. М.: ИНФРА - М, 2008. 430 с.

2. Ухин Б.В., Ходзинская А.Г. Инженерная гидрология и гидравлика: учебно - методическое пособие. М.: МИКХиС, 2004.

3. Макаров Е.Г. Инженерные расчеты в MathCad. Учебный курс. СПб.: Питер, 2003. 448 с.

© А.Г. Поздеев, Н.М. Саилов, 2018

Сапцин В.П.,
д - р техн. наук, проф.,
институт строительства и архитектуры ФГБОУ ВО «ПГТУ»,
г. Йошкар - Ола, Российская Федерация
Заболотских А.Д.,
студент 3 курса ФГБОУ ВО «ПГТУ»
г. Йошкар - Ола, Российская Федерация

ПРОЕКТИРОВАНИЕ АКВАСООРУЖЕНИЙ НА ГОРОДСКИХ ПЛЯЖАХ

Аннотация

Рассмотрены условия благоустройства пляжей, включая подготовку территории и дна водоема, элементы его оснащения, санитарно - гигиенические объекты, аквасооружения, обеспечение безопасности отдыхающих.

Ключевые слова:
Благоустройство пляжа, акватория пляжа, оснащение пляжа, безопасность отдыхающих, аквасооружение, фонтан.

Водоемы являются местом отдыха людей. В условиях современного мира с обилием современных технологий и технических достижений у людей, живущих в городах, все сильнее ощущается любовь к природе. Вода в свете солнечных лучей повышает позитивный настрой, творческий потенциал, способствует снятию эмоционального напряжения, помогает забыться от повседневных забот и проблем, что благотворно влияет на рабочий процесс.

Цель работы – совместить аквасооружения (фонтаны для питья и декоративные) с городским пляжем. Аквасооружения на городских пляжах являются оптимальными для отдыха людей и поддержания их здоровья.

По требованиям санитарных норм места купания и пляжи должны находиться выше по течению относительно источников загрязнения водотока. Поверхность пляжного пространства должна иметь уклон 5…7°. Пляжи следует располагать в пределах первого пояса охраняемой санитарной зоны водозаборов хозяйственно - питьевого назначения. Места организованного отдыха вблизи водных объектов должны удовлетворять санитарно - гигиеническим требованиям. Подходы к воде должны быть удобными и безопасными. В местах отдыха и купания скорости водного потока должны ограничиваться величиной 0,5 м / с. Акватория для купания должна быть оборудована опознавательными знаками с указанием глубин. Глубина мест общего купания не должна превышать 1,5 м, а мест, предназначенных для детского купания, – 1,2 м. Границы акватории, отведенной для купания должны оборудоваться буями с флажками [1]. Не допускается устройство мест купания на участках водоемов с резким изменением рельефа дна. Донная поверхность на указанных участках водоема должна отличаться отсутствием растительности, бытовых отходов, тины и острых предметов. Предпочтительно сложение донной поверхности из песка или галечника. На пляже устанавливаются посты для обеспечения безопасности и экстренной помощи утопающим.

Пляжи должны иметь навесы (грибки) посадки деревьев с достаточно густой кроной для защиты отдельных участков от прямых солнечных лучей, а также проветриваемые солнечные участки, оборудованные лежаками [2]. Места пляжного отдыха должны оборудоваться индивидуальными или общими раздевалками. Для удобства отдыхающих вблизи мест водных рекреаций должны оборудоваться открытые стоянки автотранспорта.

Гигиенические мероприятия в местах пляжного отдыха должны включать сбор и вывоз отходов в периоды отсутствия посетителей, уборку и дезинфекцию раздевалок и туалетов, ежегодную подсыпку чистого песка и гальки. Патрульная уборка производится в дневное время. Сбор и вывоз отходов должен сопровождаться разрыхлением и выравниванием песчаной поверхности пляжа. Санитарно - технические пункты пляжа должны иметь источники водоснабжения и водоотведения. Для сбора отходов следует предусматривать урны и контейнеры [3].

На пляже оборудуют питьевые фонтаны с подводом воды, соответствующей требованиям санитарных норм [4]. Фонтаны присоединяются к системам водоснабжения и имеют струйное устройство, сливную чашу, соединенную с водоотводящей системой.

Сливная чаша устанавливается на тумбе высотой 0,85 - 0,9 м для взрослых и 0,65 - 0,7 м для детей.

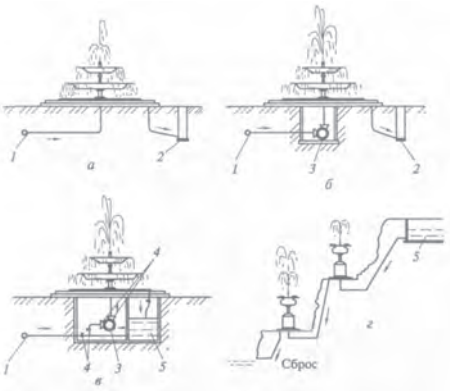

Рисунок 1. Схемы водоснабжения фонтанов:
а – из высоконапорного водопровода; б – из низконапорного водопровода с созданием дополнительного напора насосом; в – из низконапорного водопровода с оборотным водоснабжением; г – из резервуаров - накопителей с речным или родниковым питанием при естественном напоре; 1 – водопроводная труба; 2 – водосточный колодец; 3 – насос; 4 – запорные вентили; 5 – резервуар

Широкое применение и разнообразие фонтанов практически во всех странах мира поставило вопрос о необходимости их классификации. Далее приведено разделение фонтанов по П.А. Спышнову на шесть основных типов [5] (рис.1):

1) колодцы и родники, декоративно оформленные с привлечением средств архитектуры и пластики;

2) простые водоемы спокойных геометрических форм с зеркальной поверхностью, отражающей кроны деревьев, а также архитектуру памятников;

3) фонтаны со сложной композицией водяных струй, бьющих из глади водоемов и создающих динамический силуэт на фоне зелени, с незначительным привлечением пластики и широким использованием технических средств для подсветки струй в ночное время;

4) фонтаны в виде одной или нескольких чаш, стоящих в центре небольшого водоема, в который из чаш стекает вода;

5) фонтаны со сложной композицией водяных струй, бьющих из глади водоемов и создающих динамический силуэт на фоне зелени, с незначительным привлечением пластики и широким использованием технических средств;

6) каскады в виде многоступенчатых переливов воды с декоративным оформлением или в виде нескольких чаш, входящих в архитектуру сходов или подпорных стенок.

При расчете фонтанных струй и конструировании насадок фонтанов основной целью является достижение максимального художественного эффекта с минимальным расходом воды. Для получения высоких вертикальных струй необходимо, чтобы участок трубы

перед насадкой был прямолинеен, без образования завихрений. Для насадок с малым диаметром (до 13 мм) трудно получить высоту струи более 30 м.

Высота вертикальной раздробленной струи может быть определена по эмпирической формуле Люгера (рис. 2) [5]:

$$S_ф = h_0 / (1 + \varphi h_0), \quad (1)$$

где h_0 – скоростной напор, м; φ – коэффициент, зависящий от диаметра насадки.

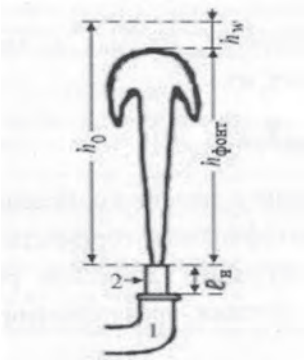

Рисунок 2. Высота фонтана: 1 – фонтанная труба; 2 – насадок; h_0 – скоростной напор; $h_{фонт}$ – высота струи, м; h_w – суммарные потери напора, м; $l_н$ – длина насадка, м

Все расчеты фонтанов производятся по уравнению Бернулли для коротких труб с учетом потерь по длине и местных потерь напора.

Максимальная высота струй не должна превышать радиуса чаши фонтана, расход воды ограничивается величиной 50 - 60 м$^{-3}$ / с. При цилиндрических насадках диаметр круглого или сторона квадратного бассейна принимается равной половине высоты струи, а при распыляющих насадках – 2 / 3 высоты струи.

Фонтанные насадки изготавливают из латуни или бронзы с тщательной шлифовкой и полировкой их внутренней поверхности. Применение стальных насадок не рекомендуется. Обрез выходного отверстия цилиндрической насадки должен быть перпендикулярен ее оси. При устройстве фонтана предусматривается оборотное водоснабжение. При работе фонтана неизбежны потери на разбрызгивание, унос ветром, испарение с водной поверхности, а также потери на фильтрацию из бассейнов и резервуаров [5]. Испаряемость можно приближенно определить, например, по формуле Н.Н.Иванова. При хорошем выполнении работ потери на фильтрацию составляют 0,2...0,4 % .

Приведенные в статье сведения могут быть использованы при разработке проекта городского пляжа.

Список использованной литературы

1. О санитарно - эпидемиологическом благополучии населения [Электронный ресурс]. URL: http: // docs.cntd.ru / document / 901729631 / (дата обращения: 10.08.2018).

2. СанПиН 2.1.5.980 - 00 Гигиенические требования к охране поверхностных вод [Электронный ресурс]. URL: http: // docs.cntd.ru / document / 1200006938 / (дата обращения: 10.08.2018).

3. Санитарные правила содержания территорий населенных мест [Электронный ресурс]. URL: http: // docs.cntd.ru / document / 1200029183 (дата обращения: 10.08.2018).

4. СанПиН 2.1.4. 1074 - 01 Питьевая вода. Гигиенические требования к качеству воды централизованных систем питьевого водоснабжения [Электронный ресурс]. URL: http: // docs.cntd.ru / document / 901798042 (дата обращения: 10.08.2018).

5. Спышнов П.А. Фонтаны. М.: Гос. изд - во архит. и град., 1950. 172 с.

© В.П. Сапцин, Д.А. Заболотских, 2018

Смирнов В.А.
студент 3 курса ФГБОУ ВО КубГУ,
г. Краснодар, РФ
Андреева А.Р.
студент 3 курса ФГБОУ ВО КубГУ,
г. Краснодар, РФ
Куликова Н.Н.
канд. биол. наук, преподаватель ФГБОУ ВО КубГУ,
г. Краснодар, РФ

СОСТАВ СОВРЕМЕННЫХ СИСТЕМ ВИДЕОНАБЛЮДЕНИЯ

Аннотация

Видеонаблюдение имеет решающее значение для бизнеса. В прошлом только крупные компании могли позволить себе IP - видеонаблюдение. В статье рассматриваются основные компоненты современных систем видеонаблюдения, а также приведен пример проекта такой системы.

Ключевые слова

Видеонблюдение, IP - камера, видеорегистратор.

Внедрение системы видеонаблюдения защищает все активы, которые играют жизненно важную роль в успешных бизнес - операциях. В то время как аналоговое видеонаблюдение является стандартом на протяжении десятилетий, современные интеллектуальные системы являются цифровыми, основанными на IP - протоколе, и используют сеть Ethernet в качестве системы передачи данных.

Сегодняшнее цифровое наблюдение превосходит старую аналоговую систему по многим причинам:

– на основе IP - наблюдения можно установить камеру в любом месте, где есть сетевое соединение;

– видеопотоки могут храниться в любом месте сети, от вашего персонального центра обработки данных до облака;

– можно получить доступ к видеопотокам с любого устройства, подключенного к сети;

– разрешение цифрового видео является революцией в качестве изображений, предлагая невероятный новый уровень детализации;

Power over Ethernet (также известный как PoE) - технология, позволяющая передавать удалённому устройству электрическую энергию вместе с данными, через стандартную витую пару в сети Ethernet. Для передачи питания используют специальные сетевые коммутаторы поддерживающие эту технологию. PoE экономит время и деньги, избегая необходимости отдельной установки инфраструктуры так как полностью интегрирована с инфраструктурой Ethernet. Использование протокола SNMP обеспечивает управление и мониторинг устройства PoE и устройств с питанием.

IP - камера - это стационарно установленная камера, имеющая встроенный IP - сервер, сетевой интерфейс и подключающаяся непосредственно к LAN / WAN / Internet. IP - камера преобразует просматриваемое изображение в цифровые сигналы, которое затем преобразует (кодирует) в ряд IP - пакетов, которые могут быть отправлены по сети на основе IP в виде потока данных. В пункте назначения приемник снова собирает эти пакеты обратно в исходный видеопоток. Затем реконструированное видео можно просматривать, сохранять, искать, воспроизводить или повторно передавать практически в любом месте в любой точке мира.

NVR (Network Video Recorder, видеорегистратор, видеорекодер) - это устройство хранения данных, которое хранит видеоданные, отправленные с сетевых камер и кодеров. С точки зрения пользователя, устройство NVR не требует отдельной установки программного обеспечения. С другой стороны, проектирование системы наблюдения ограничивается производительностью и функциями аппаратного блока.

Если необходимо, чтобы 17 сетевых камер работали с NVR, то понадобится один 16 - канальный NVR и один 4 - канальный NVR для настройки системы наблюдения.

NVR обеспечивает как хранение, так и распределение сохраненных видеоматериалов. Если нескольким пользователям разрешен доступ к сетевой камере для просмотра видео, камера может быть перегружена запросами. Следовательно, перенос нагрузки видеораспределения на NVR уменьшает ненужные накладные расходы сетевых камер и общего сетевого трафика.

Нами была спроектирована система видеонаблюдения для технического центра по ремонту легковых автомобилей. Сам технический центр состоит из двух зон – клиентской и ремонтной.

В системе используется следующее базовое оборудование:

– IP - видеокамера Dahua DH - IPC - HDW1020SP - 0360B - S3 – 16 шт;

– видеорегистратор Dahua DHI - HCVR4108HE - S3 – 2 шт;

– монитор – 2 шт.

IP - видеокамера имеет размер кадра 1280x720, что позволяет рассчитать общий поток передаваемых по сети данных [1]. Общий поток от всех камер не превышает максимальную скорость в кабеле. Следовательно, система видеонаблюдения будет работать в одной физической сети без создания дополнительных подсетей. Для хранения данных было выбрано облачное хранилище. Совместно с выбранными камерами и видеорегистраторами поставляется специализированное программное обеспечение Easy4ip, позволяющее

осуществлять мониторинг в режиме реального времени, а также обеспечивающее доступ к облачному хранилищу.

Список использованной литературы:

1. Вопросы анализа эффективности использования облачных технологий для малого бизнеса / Н.Н. Куликова, Н.А. Серый, В.В. Данилова // «Advances in Science and Technology» Сборник статей IX Международной научно - практической конференции. — М.: Научно - издательский центр «Актуальность. РФ», 2017. — С. 100 - 101.

© Смирнов В.А., Адреева А.Р., Куликова Н.Н. 2018

Катун Е.С.
НИИ (военно - системных исследований МТО ВС РФ),
г. Санкт - Петербург, Российская Федерация

ИННОВАЦИОННЫЕ ТЕХНОЛОГИИ ПРИГОТОВЛЕНИЯ И СОХРАНЕНИЯ ГОТОВОЙ ПИЩИ

Аннотация

В статье дан обзор основных инновационных направлений в новейших технологиях приготовления и сохранения готовых блюд.

Ключевые слова

Продукты питания, обработка продуктов, технология приготовления, общественное питание, кулинарная обработка.

Целью кулинарной обработки является придание пищевому сырью (продуктам) свойств, делающих их пригодными для употребления в пищу.

Кулинарная обработка в свою очередь, в зависимости от характера воздействия на продукт, подразделяется на механическую и тепловую обработку, которая с развитием технологий претерпевает ряд изменений.

Если говорить о технологиях сохранения готовой пищи, то всё большую популярность в общественном питании занимает технологии интенсивного охлаждения и шоковой заморозки, которые довольно успешно и широко используются [1].

При шоковой заморозке температура готового блюда снижается с 85 С до - 18 С за период в четыре часа. При такой обработке значительно снижаются потери влаги, сводятся к минимуму нежелательные биохимические изменения, что в целом и приводит к сохранению питательной ценности блюда. Шоковая заморозка позволяет продлить срок хранения готового блюда в 2 - 3 раза дольше обычного.

Эти технологии позволяют делать заготовки блюд заранее, снижают отходы продуктов при производстве, дольше сохраняют продукты с коротким сроком хранения. Они позволяют производить полуфабрикаты и готовые блюда для проведения кейтеринговых мероприятий или выездных банкетов.

Не стоит оставлять без внимания и технологию под названием cook&chill, что дословно переводится с английского как «*готовь и охлаждай*».

Плюсами этой технологии является то, что она позволяет производить продукцию в больших объемах, сокращает общее время приготовления и снижает расходы.

Технологический процесс состоит из двух этапов. На первом этапе процесс производства продукции прерывают на стадии 80 % - ной ее готовности, а затем продукцию интенсивно охлаждают или замораживают.

На втором этапе продукцию доготавливают и реализуют. Процесс упаковки может осуществляться как до тепловой обработки, так и после охлаждения. Для этих целей наиболее пригодна вакуумная упаковка. Аналогичная, но несколько иная технология

приготовления называется Sous Vide, что в буквальном переводе с английского означает «*приготовление без воздуха*», т.е. под вакуумом[2].

Сама технология приготовления блюд в вакуумной упаковке уже много лет успешно применяется, хотя и продолжает оставаться относительно новой. На сегодняшний день является одной из главных инноваций в технологии приготовления блюд.

К положительным сторонам данной технологии можно отнести следующее:

продукты, приготовленные по данной технологии, дольше сохраняют свой вкус, что позволяет использовать меньше специй; лучше сохраняются цвета и консистенция продуктов в сравнении с традиционными методиками тепловой обработки; мясные блюда получаются более нежными и сочными; во время хранения различных продуктов, запахи не смешиваются. Значительно сокращаются потери при традиционной тепловой обработке.

В связи с плотной вакуумной упаковкой продукт не подвергается окислению, хорошо защищён от внешних загрязнений.

Благодаря технологии Sous Vide, предприятие единовременно может приготовить заранее большую партию продукта (не более одного раза в неделю). Как следствие - уменьшение работы поварского состава на кухне, и, тем самым, остаётся больше времени на разогрев, украшение и подачи блюд клиенту.

При приготовлении продуктов по технологии Sous Vide срок годности у большинства из них будет составлять как минимум 5 дней, включая день производства и потребления.

Приготовление по технологии Sous Vide состоит из двух этапов: подготовки продуктов и их вакуумной упаковки. На первом этапе продукты очищаются и разделяются. Некоторые мясные продукты поджариваются, прежде чем упаковать в вакуумную упаковку. Благодаря приготовлению под вакуумом продукты сохранят более сильный вкус с минимальным использованием специй. Когда продукты готовы, их кладут в пакет для вакуумного приготовления. Затем этот пакет помещают в машину вакуумной упаковки, где произойдет удаление воздуха и запайка пакета.

Продукт в вакуумной упаковке нагревается в течение заранее установленного времени и при заданной температуре. В пароконвектомате устанавливается режим низкотемпературного пара и его температура варьируется между 65ºС и 100ºС в зависимости от типа продукта. Чем ниже температура приготовления, тем длительнее процесс приготовления. Следующий этап в приготовлении - непосредственно шоковое охлаждение.

Шоковое охлаждение происходит в аппаратах скоростного охлаждения (шокфризерах). Это даёт резкую остановку процесса приготовления и предотвращает размножения бактерий

Приготовленные таким образом продукты, в целях поддержания качества и длительности срока годности, следует хранить при температуре от 0ºС до 2ºС.

Одним из инновационных направлений в приготовлении блюд является фудпейринг - сочетание различных продуктов, обладающих общим вкусовым компонентом. Эта технология позволяет создать новый кулинарный шедевр с необычными вкусовыми комбинациями. При всём этом фудпейринг не основывается на уже существующих рецептах, а основывается на вкусовых сочетаниях подобранных в ходе проведенных научных исследований[3].

Известно, что при поглощении еды у человека включены три основные функции: обоняние, вкус и зрение. Обоняние и стало основной составляющей метода фудпейринга.

Бернар Лаусс выявил, что у каждого продукта есть своё ароматическое соединение, также известное как ароматизатор –сложное химическое вещество, обладающее запахом. Химическое соединение обладает запахом, когда выполняются два условия: оно должно быть летучим, чтобы могло попасть в обонятельную систему в верхней части носа и его концентрация должна быть достаточно высокой, что позволит ему взаимодействовать с одним или несколькими обонятельными рецепторами. Главные ароматические компоненты – это соединения, которые эффективно распознаются обонянием.

В заключении хочется отметить, что инновационные технологии не обходят и такие тривиальные вещи, как приготовление блюд.

Список литературы

1. Катун Е.С. // Инновации в кулинарии // Сборник статей по материалам XII Международной научно - практической конференции // «Инновации в науке и практике», Россия, г. Барнаул, 23 июня 2018г.С - 125.
2. Интернет - ресурс https: // www.alexsolor.ru, дата обращения 31.07.18г
3. Интернет - ресурс https: // www.foodpairing.be, дата обращения 31.07.18г.

© Катун Е.С., 2018

Косарев А.В.
к.х.н., доцент
ЭКЛ УРБАС, СГТУ имени Гагарина Ю.А.
г. Саратов, Российская Федерация

КИНЕТИЧЕСКИЕ ФАКТОРЫ АДСОРБЦИИ ОРГАНИЧЕСКИХ КОМПОНЕНТОВ НА МОДИФИЦИРОВАННЫХ АЛЮМОСИЛИКАТАХ

Приведены результаты модельного исследования процесса адсорбции органических катионов на алюмосиликате, модифицированном неионными ПАВ. Получены характеристики, учитывающие вклад изменения структуры в системе «адсорбент - модификатор» на эффективность связывания органических катионов из водной среды. Найденные выражения позволили охарактеризовать изотерму адсорбции, связывающую адсорбционную емкость композиционного адсорбента и равновесную концентрацию адсорбтива в растворе.

Ключевые слова: адсорбция, органические катионы, модифицированные алюмосиликаты, структура, адсорбционная емкость.

Одним из эффективных физико - химических методов очистки сточных вод от частиц молекулярного и ионного строения является адсорбция. При этом в качестве адсорбентов в таких случаях часто применяют природные и синтетические алюмосиликаты, как в индивидуальном состоянии, так и в смесях между собой и другими минеральными и

органическими системами (углями, ПАВ и др.) Данный вид адсорбентов отличается идеальной однородностью размеров пор, неизменяющихся даже в узких пределах. Этим соединениям присущи три специфических свойства: высокая селективность; повышенное сродство к полярным адсорбатам благодаря ярко выраженному гетероионному характеру внутренней поверхности; высокая адсорбционная емкость и способность полностью извлекать адсорбат из данной системы [1, с.62].

Адсорбция на алюмосиликатах может реализовываться по ионообменному [2, с. 12] и молекулярно - ситовому механизмам [3, с.787].

Цель нашей работы - получение изотермы адсорбции, описывающей и характеризующей изменение структурных характеристик бентонита в результате его модификации неионными ПАВ и учитывающей влияние данных компонентов на адсорбционную активность бентонита по отношению к аминам. Рассмотрим процесс модификации бентонита этиленгликолем. Молекулу этого модификатора можно формально рассматривать как молекулу неионного ПАВ, содержащего одну эпоксигруппу HO(- CH2 - CH2O -)H. При этом происходит относительное изменение межслоевого расстояния, обусловленное взаимодействием поверхности увеличение расстояния между слоями алюмосиликатной структуры, что может быть описано соотношением:

$$\frac{d\ell}{\ell} = kdn, \quad (1)$$

где n - количество молекул спирта, связанных с единицей массы монтморрилонита, k - коэффициент, характеризующий вклад одной молекулы модификатора в изменение межслоевого расстояния. Уравнение (1) в интегральной форме позволяет задать величину межслоевого расстояния в присутствии модификатора:

$$\ell = \ell_0 \exp(kn), \quad (2)$$

В случае присутствия N эпоксигрупп в молекуле модификатора уравнения (1) и (2) могут быть записаны следующим образом:

$$\frac{d\ell}{\ell} = kNdn, \quad (3)$$

$$\ell = \ell_0 \exp(kNn), \quad (4)$$

где k –коэффициент пропорциональности, характеризующий вклад одной эпоксигруппы в изменение межслоевого расстояния в расчете на одну молекулу модификатора.

Зададим также величину δ поверхностной плотности распределения n молекул модификатора на поверхности Ω их взаимодействия с адсорбентом:

$$\delta = \frac{dn}{d\Omega} \quad (5)$$

Пусть отношение среднего эффективного радиуса молекулы адсорбата r_a и модификатора в структуре адсорбента r_m задается так:

$$\rho = \frac{r_a}{r_m} \quad (6)$$

Соотношения (1) - (6) позволяют задать величину параметра, характеризующего влияние структурного фактора, обусловленного присутствием модификатора в адсорбенте:

$$\gamma = \frac{\ell}{\ell_0} \rho \Theta_m, \quad (7)$$

где Θ_m – доля поверхности адсорбента, занятая модификатором. Величина Θ_m задается соотношением:

$$\Theta_m = \delta \Omega_m, \quad (8)$$

где Ω_m – площадь молекулы модификатора, связанного с адсорбентом. С учетом выражений (2) и (8) соотношение (7) можно записать так:

$$\gamma = \rho \delta \Omega_m \exp(kNn) \quad (9)$$

Рассмотрим влияние взаимодействия вклада слоевой структуры адсорбционного соя «адсорбент - адсорбат - модификатор». Учтем, что взаимодействие между отдельными компонентами данного слоя приводит к снижению константы равновесия, что может быть представлено так:

$$\frac{dK}{dn} = -\sigma K^2, \quad (10)$$

где σ – коэффициент пропорциональности, учитывающий вклад взаимодействия «адсорбат - модификатор».

Выражение для изотермы адсорбции органических катионов на модифицированном алюмосиликате имеет вид:

$$\Gamma = \Gamma_\infty \frac{\gamma K_0 c}{\sqrt{2\pi}(1-\gamma K_0 c)^2 + \gamma K_0 c(1-\gamma K_0 c)} \quad (11)$$

Разработанная модель учитывает вклад изменения структуры алюмосиликата, модифицированного неионным ПАВ, в эффективность адсорбции органических катионов. Она предполагает формирование смешанных слоев «модификатор - адсорбат» в межслоевом пространстве алюмосиликата. Предложенная модель актуальная для рения круга задач промышленной экологии, связанной с очисткой природных сред от органических токсикантов.

Литература

1. Ким О.К., Волкова Л.Д., Закарина Н.А. Пилларированные алюминием и железом слоистые алюмосиликаты в процессах очистки водных растворов от хрома(III) // Башкирский химический журнал, 2011, т. 18, № 3. С. 62 - 65

2. Назаренко О.Б., Зарубина Р.Ф. Применение бадинского цеолита для удаления фосфатов из сточных вод // Известия Томского политехнического института, 2013, Т.322, №3. - С.11 - 14

3. Weitkamp J., Hunger M. Introduction to Zeolite Science and Practice / Ed. by J. Ceika, H. van Bekkum, A. Corma, F. Schuth // Stud. Surf. Sci. Catal. V. 168. 2007. P. 787.

© Косарев А.В., 2018

Косарев А.В.
к.х.н., доцент
ЭКЛ УРБАС, СГТУ имени Гагарина Ю.А.
г. Саратов, Российская Федерация

МОДЕЛИРОВАНИЕ АДСОРБЦИОННОГО РАВНОВЕСИЯ НА АЛЮМОСИЛИКАТАХ, МОДИФИЦИРОВАННЫХ НЕИОННЫМ ПАВ

Приведены результаты модельного исследования процесса адсорбции органических катионов на алюмосиликатах, модифицированных неионным ПАВ. Рассмотрен вклад изменения структуры в системе “адсорбент - модификатор” на эффективность связывания адсорбтива. Задана функция, связывающая адсорбционную емкость композиционного адсорбента и равновесную концентрацию адсорбтива в растворе.

Ключевые слова: неионное ПАВ, алюмосиликаты, органические соединения, адсорбция, кинетика, моделирование.

Взаимодействие адсорбтива с модифицированными алюмосиликатами реализуется по механизму ионного обмена, в результате чего происходит выход противоионов в водную фазу раствора и связывание адсорбтива в структуре алюмосиликата, а также за счет молекулярно - ситового механизма, предполагающего ключевую роль стерического фактора в установлении взаимодействия “адсорбент - адсорбат”.

Рассмотрим влияние вклада модификатора в формирование слоевой структуры адсорбционного слоя “адсорбент - адсорбат - модификатор”. Будем считать, что на поверхности адсорбента одновременно могут находиться незаполненные активные центры и адсорбционные комплексы “адсорбент - адсорбат”, содержащие i молекул адсорбата (i=1…∞), которым соответствует площадь Ω_{ai}.

В таком случае, доля площади поверхности, занятых i молекулами адсорбата составляет соответственно [1]:

$$\Theta_{ai} = \frac{\Omega_{ai}}{\sum_{i=0}^{\infty} \Omega_{ai}} \quad (1)$$

При этом выполняется соотношение:

$$\sum_{i=0}^{\infty} \Theta_{ai} = 1 \quad (2)$$

В равновесном состоянии системы рассматривается вариант, когда скорость адсорбции на свободных адсорбционных центрах равна скорости десорбции с активных мест, занятых одной молекулой. В условиях данного равновесия выполняется соотношение [8]:

$$\Theta_1 = \gamma K_1 \Theta_0 c \quad , (3)$$

где Θ_0 и Θ_1 – доли площади поверхности адсорбента, свободные от адсорбата и содержащие 1 слой адсорбата, K_1 – константа равновесия данного процесса, с – равновесная концентрация адсорбтива в водной фазе раствора.

Тогда в условиях равновесия между адсорбционными слоями, содержащими (i - 1) и i молекул адсорбата, выполняется соотношение:

$$\Theta_i = WK_i\Theta_{i-1}c, \quad (4)$$

где Θ_{i-1} и Θ_i – доли площади поверхности адсорбента, содержащие слои с (i - 1) и i молекулами адсорбата соответственно, K_i – константа равновесия данного процесса.

Относительно эффективности взаимодействия полимолекулярной адсорбционной системы с поверхностью адсорбента, можно выделить два случая. Первый случай предполагает K_i=const, что возможно при формировании адсорбционной системы, содержащей небольшое количество слоев и одинаковой энергии адсорбции каждого и слоев с поверхностью адсорбента. В таком случае из закона действующих масс следует:

$$K_i = \frac{[a_i \cdot Ads]}{[a_{i-1} \cdot Ads][a]} \approx \frac{1}{c_p}, \quad (5)$$

где a и c_p – равновесная концентрация адсорбтива в водной фазе раствора, и его растворимость в воде соответственно.

Из (3) - (5) следует:

$$\Theta_i = \Theta_1\left(Wc/c_p\right)^{i-1} \quad (6)$$

Доля Θ_0 поверхности адсорбента, свободная от адсорбата с учетом соотношений (3) - 16) определяется так:

$$\Theta_0 = \frac{1-\left(Wc/c_p\right)}{1-\left(Wc/c_p\right)+K_1c} \quad (7)$$

Учитывая соотношение:

$$\Gamma = \Gamma_\infty \sum_{i=0}^{\infty} i\Theta_i, \quad (8)$$

из соотношений (4) - (8) следует:

$$\Gamma = \Gamma_\infty \frac{\Gamma_\infty K_1 c}{\left(1-\left(Wc/c_p\right)\right)\left(1-\left(Wc/c_p\right)+K_1c\right)} \quad (9)$$

Пусть $\chi = \dfrac{K_1}{K_i}$, (10)

Тогда соотношение (9) можно представить следующим образом:

$$\Gamma = \Gamma_\infty \frac{\chi\left(c/c_p\right)}{\left(1-\left(Wc/c_p\right)\right)\left(1+(\chi-W)c/c_p\right)} \quad (11)$$

Рассмотрим теперь случай, когда константа равновесия формирования i - го снижается с величиной i по закону:

$$l_0\frac{dK_i}{dl} = -\nu K_i \quad (12)$$

Здесь ν – коэффициент пропорциональности, отражающий интенсивность снижения константы равновесия при увеличении толщины слоя адсорбата на единицу; i – номер слоя, заданный соотношением:

$$i = \frac{l}{l_0}, \quad (13)$$

где l_0 и l– толщина системы из одного и i слоев адсорбата соответственно.

Интегрирование уравнения (12) с учетом (13) приводит к соотношению, описывающему константу равновесия процесса взаимодействия 1 слоя адсорбтива с n - слойной системой адсорбата:

$$K_n = K_1 \exp(-\nu n), \quad (14)$$

В таком случае соотношение (10) может быть представлено следующим образом:

$$\chi = \exp(-\nu n) \quad (15)$$

Разработанная модель учитывает влияние модификации структуры алюмосиликата синтетической смолой на эффективность адсорбции органических катионов.

Литература

8. Волков В.А. Коллоидная химия. Поверхностные явления и дисперсные системы. М.: Лань, 2015. 256 с.

© Косарев А.В., 2018

Круглова Н.В.,
магистрант 1 курса химического факультета
Астраханского государственного университета,
Уранов И.О.,
магистрант 2 курса химического факультета
Астраханского государственного университета,
г. Астрахань, Российская Федерация

ОПРЕДЕЛЕНИЕ ОБЩЕГО КОЛИЧЕСТВА ФЛАВОНОИДОВ В ШИШКАХ ХМЕЛЯ ОБЫКНОВЕННОГО (HUMULUS LUPULUS L.), ПРОИЗРАСТАЮЩЕГО НА ТЕРРИТОРИИ АСТРАХАНСКОЙ ОБЛАСТИ

Аннотация

В данной статье определено количественное содержание флавоноидов в шишках шмеля спектрофотометрическим методом с комплексообразователем хлоридом алюминия. Была проведена экстракция измельченного материала этиловым спиртом, как экстрагентом, различной концентрации. Было выявлено, что наиболее оптимальной концентрацией экстрагента является 60 % этиловый раствор. Содержание флавоноидов составило 3, 5 % от массы абсолютно сухого сырья.

Ключевые слова
Шишки хмеля, флавоноиды, экстракция, спектрофотометрический метод.

Примерно 20 % от общих хмелевых полифенолов состоят из низкомолекулярных веществ или мономерных веществ, таких как фенол - карбоновые кислоты, а также флавоноиды и их гликозиды (табл. 1). Флавоноиды хмеля состоят в основном из катехинов и их полимеров, проантоцианидина, кверцетина и кемпферола. Два протонированных агликона, кверцетин и кемпферол, не встречаются в свободной форме в хмеле, а только в гликозидо связанных формах (т. е. связанных с сахарами) [1].

Более гидрофильные протонированные кверцетин гликозиды элюируют раньше, чем протонированные кемпферол гликозиды, когда гликозидные остатки одинаковы. Гликозиды кверцетина элюируют раньше из - за дополнительной гидроксильной группы флавоноидов. Кверцетин обладает высочайшим антиоксидантным потенциалом. Позже элюируют гликозиды, такие как кемпферол, более заметный в аромате хмеля. До сих пор, наиболее подходящими полифенолами для дифференциации сорта являются гликозиды кверцетина и кемпферола; [2].

Таблица 1.

Состав хмелевых полифенолов и их концентрации в хмеле

Вещества и группы веществ	**Количество (%)**
Фенольные карбоновые кислоты	
Производные бензойной кислоты	<0.01
Производные коричной кислоты	0.01–0.03
Флавоноиды	
Ксантогумол	0.20–1.70
8 - ,6 - Пренилнарингенин	<0.01
Кверцетин	0.05–0.23
Кемпферол	0.02–0.24
Катехины и эпикатехины	0.03–0.30
Олигомерные проантоцианидины	0.20–1.30
Производные ацилфлороглицерола	0.05–0.50
Высокомолекулярные вещества	
Катехины дубильные вещества и танины	2.00–7.00

В качестве сырья мы использовали образцы шишек хмеля обыкновенного, собранных на приусадебном участке в поселке Инициативном в 2017г., и высушенных до воздушно - сухого состояния.

Числовые показатели качества сырья определяли в аналитических пробах исследуемого объекта, изготовленного в лабораторных условиях в пяти повторностях. Образцы хранили в сухом, чистом, хорошо вентилируемом помещении, без прямого попадания солнечных лучей. Для шишек хмеля определяли показатель влажности сырья по стандартной методике [ГФ XIII (ОФС 1.2.3.0002.15)], который учитывали при расчетах количественного содержания действующих веществ [3].

Количественное содержание флавоноидов определяли по следующей методике:

Приготовление раствора А. 2 г (точная навеска) растительного сырья помещали в плоскодонную колбу объемом 100 мл и добавляли 50 мл C_2H_5OH 60 % . Колбу с содержимым взвешивают с точностью до второго знака и кипятили на кипящей водяной бане с реверсивным холодильником в течение 2 часов. Полученный экстракт охлаждают до комнатной температуры, взвешивают и при необходимости доводят вес 60 % этилового этанола до исходного. Полученный экстракт фильтровали через зольный фильтр (синяя полоса).

Раствор Б. 5 мл раствора «А» помещали в мерную колбу объемом 50 мл, объем доводили до отметки с 60 % этанолом.

Определение флавоноидов. 2 мл раствора «Б» 2 помещают в мерную колбу объемом 50 мл. В первую колбу добавьте 2 мл 3 % - ного раствора $AlCl_3$ в 60 % этаноле. В обеих колбах объем регулировали растворы 60 % этанола до метки. Через 40 минут измерьте оптическую плотность раствора из первой колбы на длине волны 389 нм в кюветах с толщиной слоя 10 мм. в качестве раствора по сравнению с использованием раствора из второй колбы.

$$X = \frac{D \cdot 5000}{401 \cdot a}$$

где D – оптическая плотность испытуемого раствора; *401* – удельный показатель поглощения комплекса лютеолин - 7 - глюкозида с хлористым алюминием; a – навеска препарата в граммах [4].

В ходе проведенного эксперимента установили, что максимальная оптическая плотность (60 % р - р.) была достигнута при длине волны $\lambda = 340$ нм.

Таблица 2.

Оптическая плотность экстракта шишек хмеля обыкновенного

λ	330	340	350	360	370	380	390	400
А	0,368	0,383	0,316	0,257	0,224	0,206	0,187	0,167

При выявлении оптимальных условий для количественного выделения флавоноидов из растительного сырья нами была проведена экстракция измельченного материала этиловым спиртом, как экстрагентом, различной концентрации.

Таблица 3.

Количество флавоноидов в шишках хмеля обыкновенного

	Этиловый этанол в качестве экстрагента (%)			
	60 %	70 %	80 %	96 %
Количество флавоноидов (%)	3,5	2,45	2,15	1,95

В заключение раскрывается, что наиболее оптимальной концентрацией экстрагента является 60 % этиловый раствор.

Список использованной литературы

1. Kammhuber, K. (2006) Quercetin and kaempferol – Two flavonoids which are present in hops with positive properties for health, Hopfenrundschau Int. 2006 / 2007, 52–55.

2. Sägesser, M., and Deinzer, M. (1996) HPLC–ion spray–tandem mass spetrometry of flavonol glycosides in hops, J. Am. Soc. Brew. Chem. 54, 129–134.

3. Великородов А.В., Федорович В.В., Тырков А.Г., Ковалев В.Б. Количественное определение флавоноидов и фенольных соединений в чайном напитке «ЛОФАНТОВЫЙ» Естественные науки. 2009. № 3. С. 73 - 78.

4. Булатов М. И., Калинкин И. П. «Практическое руководство по фотометрическим методам анализа» Л.: 1990.

© Круглова Н.В., Уранов И.О., 2018

ЭКОНОМИЧЕСКИЕ НАУКИ

Арапова А. Е.
Студентка 4 курса ИЭП
ННГУ им. Н. И. Лобачевского
Г. Н. Новгород, Российская Федерация

МЕТОДЫ РАСЧЕТА ВВП

Валовой внутренний продукт (Gross Domestic Product) – это совокупная и конечная рыночная стоимость всех товаров и услуг, произведенных в экономике (особенно важно внутри страны) в течение одного года. Стоит учесть, что ВВП является агрегированным показателем, то есть учитывающим весь объем производства включает только официальные рыночные сделки, которые были зарегистрированы. Тем самым ВВП не учитывает масштаб, так называемой, теневой экономики, труда на себя и на безвозмездной основе измеряет объем производства в денежном выражении не включает в расчет промежуточную продукцию, которая идет не конечному потребителю (как конечная продукция), а участвует в процессе производства дальше или перепродаже. Промежуточной продукцией является различное сырье и материалы. Такая система позволяет избежать повторного счета не учитывает платежи, которые не были произведены в обмен на товары или услуги. Так, не учитываются трансфертные и финансовые сделки определяется только для товаров и услуг, произведенных внутри страны, вне зависимости от принадлежности основного капитала (этим он отличается от ВНП, который определяет стоимость произведенных гражданами товарами и услуг вне зависимости от территориальной принадлежности производства) рассчитывается только для одного конкретного года: все товары и услуги, произведенные не в данном году, не учитываются.

Для подсчета ВВП существует три метода: по доходам; по расходам; по добавленной стоимости

В структуру национальных доходов входит: заработная плата всех видов служащих частных фирм – доход от фактора труд, который определяется размеров всех выданных вознаграждений за работу. Отметим, что доходы государственных служащих сюда не входит; арендная плата – доход от фактора земля; процентные платежи – доход от фактора капитал. Здесь также не учитывается доход от государственного сектора, то есть выплаты по различным государственным облигациям; прибыль – доход от фактора предпринимательские способности; косвенный налог на предпринимательскую деятельность – часть цены произведенных товаров и услуг; амортизация как стоимость потребленного капитала; Доход получаемый от иностранных факторов вычитается для исключения тех доходов, которые получают граждане страны, используя национальные факторы производства в другой стране. Также для получения ВВП вместо вычитания данных доходов возможно прибавление чистого дохода от иностранных факторов.

Получаем конечную формулу: GDPrevenue=Wages+Rental payments+Percent payments+Proprietors income+Corporate profits+Indirect business taxes+Depreciation+NFIA, где Wages – заработная плата, Rents - арендная плата, Interest Payments – процентные платежи, Income Owners - доходы собственников, Corporate profits - прибыль корпораций, Indirect

taxes - косвенные налоги, Depreciation - амортизация, NFIA - чистый факторный доход из - за границы.

ВВП, рассчитанный методом расходов, представляет собой сумму расходов всех макроэкономических агентов, которая включает расходы домохозяйств (потребительские расходы), расходы фирм (инвестиционные расходы), расходы государства (государственные закупки товаров и услуг), расходы иностранного сектора.

В структуру расходов входит:

- потребительские расходы – расходы домохозяйств на покупку товаров и услуг. Для развитых стран такой показатель составляет 2 / 3 ль всех расходов. Он включает в себя расходы на текущее потребление, на товары длительного пользования и услуги. Получаем: Consumption spending=Current consumption+Durable goods+Services где Consumption spending – потребительские расходы, Current consumption – расходы домохозяйств на текущее положение, Durable goods – расходы на товары длительного пользования (кроме расходов на покупку жилья), Services – расходы на услуги.
- инвестиционные расходы – расходы на покупку товаров, которые поддерживают и накапливают капитал. Включают в себя чистые инвестиции, то есть дополнительные инвестиции, увеличивающие размеры капитала фирм, и амортизацию: Investment spending=Net investment+Depreciation, где Investment spending – инвестиционные расходы, Net investment - чистые инвестиции, которые включают в себя чистые инвестиции в основной капитал, чистые инвестиции в жилищное строительство и инвестиции в запасы, Depreciation - амортизация.
- государственные закупки товаров и услуг – это государственное потребление, то есть совокупность расходов на содержание государственного аппарата (различных учреждений и организаций, а также работников)
- чистый экспорт – разница между доходами от экспорта и расходами по импорту

Получаем следующую формулу:

GDPcosts=Consumption spending+ Investment spending+Government spending+Net export, где Government spending – государственные закупки товаров и услуг, Net export - чистый экспорт.

ВВП, рассчитанный методом добавленной стоимостью, определяется как сумма добавленных стоимостей.

© Арапова А. Е., 2018

Белоусов А. М.
2 курс, институт магистратуры, СПбГЭУ, г. Санкт - Петербург

НАЛОГОВЫЙ МАНЕВР В НЕФТЕГАЗОВОЙ ОТРАСЛИ: КОРПОРАТИВНЫЕ ПОСЛЕДСТВИЯ

Аннотация

Правительство планирует высвободить дополнительные 1,3–1,6 трлн рублей за 6 лет посредством завершения налогового маневра в добывающей отрасли. Который

предполагает уменьшение экспортной пошлины с замещающим повышением ставки НДПИ. Параллельно сохраняя действующие льготы, направленные на решение проблемы стареющих НПЗ.

Ключевые слова: налоговая реформа, маржа добывающей отрасли, стабилизационный фонд, ценовые шоки, экспортная пошлина, недополученная прибыль, фискальная нагрузка.

Прежде всего, речь идет о двух законопроектах: первый обеспечивает поэтапное снижение с настоящих 30 % (от стоимости нефти) до нуля экспортной таможенной пошлины. Второй законопроект направлен на компенсирующее увеличение налога на добычу полезных ископаемых (НДПИ) пропорционально величине сокращения экспортной пошлины. Закон принят в этом году, а сам маневр начнется с 1 января 2019 года.

В последнее время налоговый маневр был камнем преткновения между Минфином и представителями добывающей отрасли. Министерство энергетики отстаивало позицию о непринятии подобных мер до завершения модернизации национальных НПЗ и начала функционирования единого рынка углеводородов в рамках Евразийского экономического союза (ЕАЭС). Существующее налоговое законодательство, в частности экспортная пошлина, в действительности субсидирует нефтепереработку на протяжении значительного периода времени. Минфин занял жесткую позицию относительно необходимости и своевременности данной реформы, сохраняя меры поддержки для эффективных производств нефтепродуктов с высокой степенью переработки.

Принятый вариант реформы оставляет неизменными действующие льготы по НДПИ, такие как: пониженная ставка на добычу на новых морских месторождениях газового конденсата для производства СПГ, льготы для месторождений Ямало - Ненецкого автономного округа и для месторождений со сложными условиями (с трудноизвлекаемой нефтью).

Тем не менее формулы ставок экспортной пошлины и НДПИ, включающие в расчет коэффициент изменения цен на нефть, значительно отличаются друг от друга, их радикального пересмотра налоговый маневр не допускает. Следовательно, при сжатии нефтяных цен экспортная пошлина снижается быстрее, а НДПИ – медленнее. В процессе переложения нагрузки с пошлины на НДПИ следует говорить о появлении «точки перегиба», то есть значении цены, при которой маржинальное уменьшение экспортной пошлины, обусловленное маневром, не способно в абсолютном выражении перекрывать снижение НДПИ, данное значение находится в пределах $72 за баррель [2].

Однако комплекс проблем нефтегазовой отрасли, как краткосрочных – связанных с операционным денежным потоком, так и долгосрочных – связанных с инвестициями в новые проекты, имеют опосредованное отношение к «налоговому маневру». Добывающая отрасль по большей части выигрывает от налогового маневра, а бюджет снижает риски дополнительных потерь, обусловленных прежним налоговым законодательством.

В итоге при установлении цен на нефть в пределах (от $40 до $60 за баррель) налоговый маневр обеспечивает некоторое увеличение бюджетных доходов, относительно условий 2014 года и в соотношении с положением о 100 - процентной пошлины на мазут. Как отмечается в исследовании РБК «При условии отказа от маневра, и введении запланированной 100 - процентной пошлины на темные нефтепродукты, в условиях $50 за баррель доходы бюджета оказались бы ниже аналогичных почти на 6 млрд рублей» [2].

Как ни парадоксально, но именно данная особенность современной национальной налоговой системы, на жесткость которой ссылаются нефтегазовые корпорации, значительно сглаживает негативный эффект снижения цен для отрасли. В условиях приведенного ранее несоответствия формул расчета ставок обозначенных налогов на различных уровнях цен, маневр по - разному влияет на доходность добычи нефти. При низких ценовых показателях (от $40 до $50) маржа добывающей отрасли действительно снижается, когда расчет произведен в долларовом выражении. По оценкам экспертов, недополученная EBITDA отрасли находится в пределах от $0,5 до $1 на баррель при цене $50 и $40 соответственно.

Стоит отметить, что в условиях плавающего курса рубля сокращение стоимостных объемов экспорта в условиях снижения нефтяных цен обуславливает процесс девальвации рубля. В итоге денежный поток добывающей отрасли, определенный в рублях (EBITDA за вычетом капитальных расходов на поддержание текущей добычи), по оценкам экспертов, при сжатии нефтяных цен оказывается выше (на 30 - 40 %), чем при цене на уровне в $100 за баррель.

Такой эффект объясняется тем, что существенная доля капитальных и операционных издержек в отрасли номинирована в национальной валюте. Девальвация не обеспечивает одномоментный пропорциональный рост данных расходов в долларах, так как преимущественно они складываются из рублевых затрат на электроэнергию, амортизации оборудования, отчислений в фонд оплаты труда и на социальное страхование. Доля расходных материалов в издержках достигает 15 - 20 % , следовательно, даже удвоение их стоимости обеспечит рост общих издержек на те же 15 - 20 % . Данный рост затрат всецело нивелируется ростом рублевого денежного потока.

Следовательно, налоговый маневр в реалиях ценового спада не приводит к реализации системных рисков в добывающей отрасли в среднесрочной перспективе (1 - 2 года), при этом отрасль обладает достаточным финансовым запасом для поддержания добычи на постоянном уровне.

Таким образом, в краткосрочном периоде существенная часть рублевых потерь от сжатия нефтяных котировок приходится на федеральный бюджет. Данное обстоятельство является опорой в обосновании модели формирования резервных стабилизационных фондов, поясняющее необходимость расходования данных средств на поддержку добывающей отрасли в периоды ценовых шоков.

Эксперты поясняют возможность нивелировать негативные эффекты фискальной нагрузки на отрасль, пересмотрев механизм применения экспортных пошлин на нефтепродукты в периоды роста мировых цен на нефть более чем 20 % за квартал, во избежание роста цен на топливо на внутреннем рынке.

«Чудес не бывает. Необходимые 1,3 - 1,6 трлн руб., которые правительство надеется получить в результате налогового маневра в течении шести лет, — недополученная прибыль нефтяников, прежде всего связанная с сегментом нефтепереработки», — отмечает глава экспертной группы по сырьевым товарам Fitch Ratings Дмитрий Маринченко [4].

Факт увеличения – небольшого, но все же увеличении налоговой нагрузки на отрасль отразиться на финансовом состоянии её представителей. Опираясь на предварительные цифры, компании недополучат порядка $1 - 1,5 с барреля выработанной нефти. Данный аспект может не оказать существенных последствий, учитывая те благоприятные условия,

сложившиеся для добывающих корпораций на настоящий момент — достаточно дорогая нефть и постоянно дешевеющий рубль.

С уверенностью можно утверждать, что предварительный анализ эффектов завершения налогового маневра в реалиях сложившейся экономической ситуации в России указывает на отсутствие краткосрочных системных рисков в добывающей отрасли, вызванных настоящей реформой. Стоит отметить и тот факт, что именно федеральный бюджет будет сглаживать негативные шоки, связанные с падением доходов от снижения нефтяных цен, сохраняя постоянные экономические условия нефтедобычи.

Важно понимать, что в данных условиях незначительное перераспределение доходов в пользу бюджета, оправданное особенностью расчетов налоговых ставок, не допустит сокращения рублевого денежного потока в отрасли. В настоящих условиях многие сектора национальной экономики не имеют таких механизмов защиты.

Список использованной литературы

1. Понкратов В.В. Налогообложение добычи в углеводородов в России – в ожидании нового налогового маневра. Информационно - аналитический журнал Нефть. Газ и Бизнес. – 2016., №4.

2. Исследование экспертов РБК «Бюджет получит от налогового маневра» https: // www.rbc.ru / economics / 21 / 06 / 2018 / 5b2b815f9a79471c38d604bd.

3. Маневр на нефтяном поле: что будет с ценами на бензин https: // www.gazeta.ru / business / 2018 / 06 / 22 / 11811187.shtml?updated.

4. Специальный проект группы «Финансы. Ведомости». Минфин оценил ущерб от промедления с нефтяным налоговым маневром \ https: // www.vedomosti.ru / economics / articles / 2018 / 03 / 16 / 753928 - promedleniya - nalogovim - manevrom.

© Белоусов А.М, 2018

Белоусова Е. М.

Санкт - Петербургский государственный экономический университет Санкт - Петербург

ПЕНСИОННАЯ РЕФОРМА: ЭКОНОМИЧЕСКИЕ ЭФФЕКТЫ И ПЕРСПЕКТИВЫ ДАЛЬНЕЙШЕГО РАЗВИТИЯ

Аннотация. Идея проведения пенсионной реформы в России на сегодняшний день является одной из самых обсуждаемых тем, которая сильно повлияет на экономическую и социальную стороны общественной жизни. Есть вероятность, что изменения в этой сфере не ограничатся лишь повышением пенсионного возраста.

Ключевые слова. *Пенсионная реформа, пенсионный возраст, трудовая деятельность, формирование пенсий.*

Abstract. The idea of pension reform in Russia today is one of the most discussed topics, which will greatly affect the economic and social aspects of public life. There is a possibility that changes in this area will not be limited to raising the retirement age.

Key words. *Pension reform, retirement age, employment, formation of pensions.*

Летом 2018 года правительство Российской Федерации представило новый законопроект, который заставил обратить на себя внимание большую часть населения страны. Речь идёт о пенсионной реформе, которая пока что не несет в себе каких - либо значительных нововведений, кроме повышения пенсионного возраста.

Таким образом, согласно реформе, пенсионный возраст мужской половины населения должен увеличиться с 60 лет до 65 лет, а женской половины – с 55 лет до 63 лет. Однако данные изменения не будут осуществлены резким скачком, их планируется проводить поэтапно. Если процесс начнется в 2019 году, то его окончательный вариант мы увидим только в 2034 году, так как поднятие возрастной «планки» рассчитано на один год по четным датам.

Разумеется, необоснованной идея данного законопроекта не является. Представители власти убеждают – нововведение нацелено в первую очередь на повышение благосостояния и улучшение качества жизни граждан. Благодаря реформе государству удастся сэкономить более 750 миллиардов рублей, из которых большую часть планируется направить на увеличение пенсионных выплат. Правительство рассчитывает на то, что реформа даст возможность структурно сбалансировать бюджет Пенсионного фонда, а также увеличивать размеры пенсий темпами, опережающими инфляцию. Таким образом, ежемесячно пенсионеры станут получать на 1 тысячу рублей больше. Так же, сторонники этой идеи полагают, что изменения предоставят хорошие условия для привлечения к работе опытных, высококвалифицированных специалистов старшего возраста.

Но всегда стоит помнить о том, к каким последствиям может привести осуществление пенсионной реформы:

- Необходимость переобучения взрослого поколения, в связи с быстрыми темпами развития информационных технологий и их внедрением во все сферы жизни;
- Рост безработицы среди молодежи (т.к. места будут дольше сохраняться за более взрослыми людьми);
- Отсутствие рабочих мест для пожилых людей, связанное с тем, что работодатели при найме на работу вероятнее всего отдадут предпочтение молодым людям;
- Риск столкновения с дискриминацией по возрастному принципу;
- Переход на зарплаты «в конвертах»;
- Низкая производительность труда.

Экономия на пенсионном возрасте – это экономия на гражданах России, которая может привести к старению нации. По результатам опроса, проведенного в конце июня 2018 года «Левада - центром», резко отрицательное отношение по поводу пенсионной реформы выразили 73 % граждан, и лишь 8 % опрошенных оказались сторонниками данной идеи [1]. Стоит отметить, что среди противников изменений большое количество молодых людей. Таким образом, становится ясно, что молодые специалисты, несогласные с перспективой работать до пенсии так долго (учитывая средние зарплаты по регионам), будут искать лучшие условия за пределами Российской Федерации.

В 2018 году на проблему пенсий в нашей стране обратили особое внимание, и принципы работы формирования пенсионных выплат подвергаются тщательному рассмотрению.

Всем известно, что в 2015 году в России была введена балльная пенсионная система, которая отменила связь между трудовым вкладом работника и размером его пенсии. Суть действующей формулы заключается в том, что каждый год трудовой деятельности

оценивается в пенсионных баллах. На момент выхода на пенсию накопленные гражданином баллы суммируются и умножаются на стоимость балла, которая устанавливается правительством ежегодно и индексируется на уровень не ниже инфляции за предыдущий год. Далее, к баллам, умноженным на их стоимость, прибавляется фиксированная выплата — некоторая гарантированная сумма, которую государство устанавливает к страховой пенсии. В 2018 году стоимость одного пенсионного балла равна 81,5 руб., а размер фиксированной выплаты составляет 4982 руб. Все в сумме является размером будущей страховой пенсии гражданина.

Для назначения страховой пенсии по старости в текущем году человеку необходимо иметь минимум девять лет стажа и 13,8 пенсионного балла. Требования к минимальному размеру стажа и пенсионного коэффициента должны достигнуть максимума к 2025 году, когда страховую пенсию должны будут назначать при наличии 15 лет стажа и целых 30 пенсионных баллов.

По мнению заместителя директора Института социального анализа и прогнозирования РАНХиГС Юрия Горлина, балльная формула, с одной стороны, комплексно учитывает страховой стаж и зарплату за весь период трудовой деятельности, а с другой — обеспечивает финансовую сбалансированность пенсионной системы [2]. Однако в связи с введением данного подхода была утрачена система сохранения пенсионных прав во времени, которая была понятна людям. Так же, как утверждают экономисты, балльная формула способствовала еще большему распространению теневой занятости населения.

В докладе экспертов Академии труда и социальных отношений и ВШЭ сделан упор на то, что для эффективности пенсионной системы необходимо отказаться от балльной формулы и заменить ее на стажево - заработковую пенсионную формулу. А спустя три дня после объявления о намерении повысить пенсионный возраст Татьяна Голикова, курирующая в правительстве вопросы социальной политики, сообщила, что власти намерены отказаться от балльной пенсионной формулы. Как отметила Голикова, нельзя сравнивать среднюю пенсию и среднюю зарплату людей, так как в данном случае просто необходим «индивидуальный расчет» [3].

На замену балльной системы авторы вышеупомянутого доклада предлагают проводить расчёты пенсионных выплат, учитывая непосредственно заработок и стаж гражданина. По их мнению, данный подход «обеспечивает баланс за счет ограничения размеров пенсий максимальной суммой» и таким образом «ограничивает права только высокооплачиваемых работников».

В докладе говорится о том, что стажево - заработковая формула будет хорошо сочетаться с реформой о повышении пенсионного возраста, так как её можно «настроить» таким образом, что пенсия будет выплачиваться при трудовом стаже, который физически будет возможно выработать только одновременно с достижением более высокого, чем сейчас, пенсионного возраста. Разумеется, для нового подхода должна существовать определенная база, который может стать показатель средней продолжительности трудовой деятельности граждан. Экономисты утверждают, что формула, которая будет рассчитываться на основании данного показателя, учитывая сложившиеся в Российской Федерации социально - экономические реалии, оценивать, насколько граждане страны готовы (в физическом, моральном, социальном и профессиональном плане) к более продолжительной трудовой

деятельности. Главное, чтобы на практике всё получалось так же разумно, как это звучит в теории.

Эксперты также обратили внимание на систему досрочных пенсий и предложили заменить её системой страховых выплат, если у работника диагностируют профессиональное заболевание. Таким образом, до достижения пенсионного возраста ему будет выплачиваться страховка из средств Фонда соцстрахования. Исходя из этого, новая модель социального страхования предполагает объединение в один всех внебюджетных фондов: Пенсионный фонд, Фонд социального страхования и Фонд ОМС.

В заключение стоит сделать акцент на том, что осуществление пенсионной реформы на сегодняшний день официально не утверждено, а значит в текст документа могут вносится поправки. Если учитывать то, какой резонанс в обществе вызвала идея данного нововведения, эти поправки необходимы. Ведь прислушиваться к мнению населения важно, во избежание массовых забастовок и в целом ухудшения настроений внутри страны.

Список использованной литературы

1. Аналитический центр Юрия Левады / «Пенсионная реформа» [Электронный ресурс] URL: https: // www.levada.ru / 2018 / 07 / 05 / pensionnaya - reforma - 3 / Дата обращения: 11.08.2018

2. Исследование экспертов РБК «Альтернатива балльной пенсионной формулы» [Электронный ресурс] URL: https: // www.rbc.ru / economics / 11 / 08 / 2018 / 5b6c4d099a7947def1bc704e Дата обращения: 11.08.2018

3. Исследование экспертов РБК «Планы отказаться от балльной пенсионной системы» [Электронный ресурс] URL: https: // www.rbc.ru / economics / 17 / 06 / 2018 / 5b267c739a79474a30a330be Дата обращения: 08.08.2018

© Белоусова Е.М. 2018 год.

Береговая М. П.
Студентка 4 курса ИЭП
ННГУ им. Н. И. Лобачевского
Г. Н. Новгород, Российская Федерация

АЛГОРИТМИЧЕСКАЯ И РОБОТИЗИРОВАННАЯ ТОРГОВОЛЯ НА ФОНДОВОЙ БИРЖЕ

Алгоритмическая торговля (или трейдинг) позволяет осуществлять большую заявку автоматически с помощью формирования ее на несколько малых под - заявок, которые реализуются в определенные моменты времени. Данный метод позволяет трейдорам оптимизировать стоимость транзакций и уменьшить риски ее неисполнения.

Алгоритмическая торговля используется у крупных инвесторов, которые совершают множество сделок, например, пенсионные и инвестиционные фонды, паевые фонды и другие. Стоит отметить, что появления такого инструмента большие заявки делились в

ручную, что существенно снижало их эффективность, так как многие из них производились не своевременно.

С развитием информационных технологий были разработаны алгоритмы, позволяющие делить заявку автоматически. К 2005 году данные инструменты стали доступны даже крупным индивидуальным инвесторам. Большая часть алгоритмов универсальны в использовании и применяются у многих брокеров, однако существуют и уникальные, которые разрабатываются самими инвесторами для собственных нужд.

Существуют определенные риски, которые связаны с несовершенством технического и программного обеспечения. Данные ошибки могут нанести вред не только самому инвестору, но и рынку в целом, спровоцировав рост или падение цен, не обеспеченный различными фундаментальными или информационными причинами. Для снижения таких рисков используется инструмент мгновенного отключения системы алгоритмов, причем установления таких «стоп - кранов» является обязательным.

Стоит отметить, что алгоритмические системы могут нести вред на фондовые биржи в целом, так как большое количество однотипных сделок может нарушать работу биржи, работая по принципу DDoS - атаки, поэтому использование алгоритмических систем лимитировано и ограничено с помощью различных тарифов.

Кроме алгоритмической торговли, существуют особые биржевые роботы, которые созданы для получения максимальной прибыли с использованием сложных расчетных алгоритмов и системами быстрой обработки данных.

Роботы обладают рядом преимуществ и недостатков. К основным преимуществам можно отнести:

- следование тем задачам, которые были поставлены создателем робота. Иными словами, если роботы была задана определенная политика действий по отношению к финансовым активам, он не будет способен от нее отойти и будет ее реализовывать, в отличие от человека, действия которого зависит от множества факторов, в том числе от психоэмоционального;
- роботы не поддаются различным эффектам толпы, страху. Тем самым на его поведение будет невозможно повлиять, вне зависимости от массового поведения других участников (кроме тех случаев, когда это поведение оправдано экономически);
- роботы обладают высокой скоростью работы по обработке информации и ее мгновенного использования.

Однако существует ряд недостатков, к которым относятся:

- ошибки алгоритмов и техники, вследствие чего роботы требуют постоянного контроля;
- восприятия информации. Роботы могут неверно воспринимать информацию, полученную от новостных источников. Данная проблема остается ключевой, так как пока сложно обеспечить грамотную работу с текстовой информацией и мнением отдельных людей, в отличие от различных числовых показателей.

© Береговая М. П., 2018

Береговая М. П.
Студентка 4 курса ИЭП ННГУ им. Н. И. Лобачевского
Г. Н. Новгород, Российская Федерация

НЕОБХОДИМОСТЬ АВТОМАТИЗАЦИИ БУХГАЛТЕРСКОГО УЧЕТА

Сущность предпринимательской деятельности, т.е. деятельности по реализации предпринимательской способности с целью получения полезного эффекта, чаще всего экономического в форме прибыли, заключается в том, что она неразрывно связана с риском и большим объёмом информации. Так было тысячелетие назад, есть в настоящее время и будет всегда, потому что данные процессы и явления неразрывно связаны самой системой общественных отношений, в том числе. экономической, политической и т.д. В связи с этим возникает объективная необходимость структурирования, хранения и обработки информации, которые позволят снизить риски и повысить эффективность деятельности, кроме того, очевидно, что с развитием процесса общественного производства качественные и количественные характеристики информации непрерывно меняются в сторону усложнения и увеличения, в результате чего её ручная обработка становится нерациональной, приводящей к потере её свойств, слишком затратной, а зачастую и неосуществимой вообще.

Анализируя процессы развития общества и экономики можно выделить множество предпосылок автоматизации бухгалтерского учёта, свидетельствующих о необходимости оптимизации данной отрасли. Автоматизация бухгалтерского учёта как одного из основных звеньев в системе управления предприятием способствует более качественному и оперативному ведению учёта, без которого невозможна эффективная деятельность предприятия.

Очевидно, что автоматизация бухгалтерского учёта на предприятии является сложным, многоэтапным процессом, в котором одна из ключевых ролей принадлежит бухгалтеру, без

заинтересованности, ответственности, компетентности которого в этом вопросе создание эффективно функционирующей АИС бухгалтерского учёта невозможно. Он должен активно участвовать в процессе автоматизации учёта, руководить данным процессом, обеспечивать учёт всех особенностей осуществления бухгалтерского учёта на конкретном предприятии, при этом на него как на заинтересованное профессиональное лицо возлагается основная доля ответственности за процесс автоматизации и ведения бухгалтерского учёта.

Большинство операций бухгалтерского учёта должны быть автоматизированы и обеспечивать оперативную и удобную работу при минимальных затратах времени и усилий со стороны бухгалтера. Это достигается с помощью концептуальной модели обработки учетной информации, представляющей собой строгую последовательность выполнения бухгалтерских действий в процессе регистрации, накопления и обработки учетных данных с целью формирования финансовой отчетности и управленческих сводок. Она полностью реализует бухгалтерскую процедуру на технологическом уровне, соответствующем современной компьютерной базе.

© Береговая М. П., 2018

Береговая М. П.
Студентка 4 курса ИЭП
ННГУ им. Н. И. Лобачевского
Г. Н. Новгород, Российская Федерация

ТРЕБОВАНИЯ, ПРЕДЪЯВЛЯЕМЫЕ СТРАХОВЫМИ КОМПАНИЯМИ К АИС

В настоящее время АИС, несопрсдественно реализующие АИТ в страховой деятельности, охватывают практически все стороны деятельности страховой компании. Данные задачи осуществляются в рамках функциональных подсистем АИТ, уже рассмотренных нами ранее. Поэтому к современным ИС СД предъявляются очень строгие требования как от самих страховщиков – пользователей, так и государственных и контролирующих органов. Производители АИС должны динамически подстраивать свою продукцию под изменяющиеся нормативы и отчётные требования, предъявляемые к ведению страхового бизнеса. Среди основных требований можно выделить следующие:

- Функциональная полнота – подразумевает наличие в программном продукте необходимого и достаточного числа компонентов для выполнения заданных функций с учётом возможности системы наиболее полно соответствовать информационным потребностям банка, охватывая все виды его деятельности.
- Комплексный подход, т.е. автоматизация и интеграция всех сфер деятельности страховщика в единую АИС.
- Масштабируемость системы – способность АИС адаптироваться к расширению предъявляемых требований и возрастанию задач.
- Открытость – способность интеграции с любыми внешними открытыми приложениями

- Настраиваемость системы – это её мобильность, динамичность, подвижность.
- Единая БД, обеспечивающая многопользовательскую работу.
- Работа в режиме on - line (реального времени) – реакция системы на управляющее воздействие должна соответствовать скорости протекания процесса, которым она управляет.
- Информационная безопасность.
- Наличие поддержки и обслуживания АИС.

В начале 2000г., когда российский страховой рынок ещё только начинал своё формирование, как и рынок IT – ресурсов, спрос на АИС со стороны страховщиков был невелик, при этом отечественных компаний, которые могли бы разработать полноценную эффективную АИС практически не было, как и не было опыта работы в данной сфере, поэтому российские страховые компании активно использовали АИС иностранных разработчиков, которые с одной стороны были созданы опытными иностранными компаниями и могли решать большинство функциональных задач страхования, однако с другой стороны возникали серьёзные проблемы их адаптации к российскому страховому рынку и его правовому регулированию. В настоящее же время отечественный рынок АИС активно развивается, предлагая страховщикам необходимые им продукты, поэтому большинство страховых компаний в своей деятельности использует АИС российского производства.

Эффективность АИС зависит от множества различных факторов, обуславливающих специфику деятельности каждого конкретного страховщика. При этом можно выделить следующие наиболее характерные ошибки, способствующие её снижению:

- выбор информационной системы осуществляется до определения стратегии работы страховой компании на рынке;
- поиск системы автоматизации по принципу оптимального соотношения цена / качество не приводит к результату, поскольку такие системы сильно отличаются друг от друга по функциональным и техническим возможностям и их можно выбирать лишь под те задачи, которые с их помощью предполагается решать в страховой компании;
- чрезмерно углубленное сравнение функциональности выбираемых систем, тогда как основу должна составлять оценка их реальных возможностей и рисков на этапах внедрения и эксплуатации;
- четкое понимание степени необходимой интеграции между собой всех входящих систем в отдельности, в целом составляющих комплексную информационную систему.

В современных условиях страхового рынка АИС является базовым элементов для деятельности любой страховой компании, она представляет собой опорное звено, без которого эффективная работа страховщика, сохранение конкурентоспособности, приспособление к динамичным условиям рынка невозможно. Основной задачей комплексной информационной системы является сведение всех видов учета на предприятии в единую информационную базу. Спецификой страховых компаний являются три взаимосвязанные области деятельности: страховая деятельность, инвестиционная и внутрихозяйственная деятельность. Поэтому к проблеме выбора АИС необходимо подходить комплексно, анализируя существующие на рынке предложения на предмет соответствия требованиям компании. При этом необходимо отметить, что стоимость

данных систем достаточно высока, следовательно, от её эффективности будет зависеть период окупаемости и дальнейшая прибыль страховой компании. Необходимо отметить, что в настоящее время на рынке ИС СД в России в настоящее время существует несколько компаний лидеров, предлагающих наиболее популярные у страховщиков продукты.

© Береговая М. П., 2018

Газиева Г.М.
студентка 3 курса
Научный руководитель
Ибрагимова А.Х.
к.э.н., доцент кафедры «Бухгалтерский учёт»
Дагестанский государственный университет,
г. Махачкала, Российская Федерация

ФИНАНСОВЫЕ ВЛОЖЕНИЯ: БУХГАЛТЕРСКИЙ УЧЕТ И НАЛОГООБЛОЖЕНИЕ

Аннотация

В данной статье рассмотрен порядок и причины формирования резерва под обесценение финансовых вложений (указаны критерии признания обесценения вложений), как с точки зрения бухгалтерского, так и налогового учета.

Ключевые слова

Финансовые вложения, бухгалтерский учет, налогообложение, уставной капитал.

С укреплением рыночных экономических отношений в современной российской экономике повышается роль финансовых инструментов, в том числе обращающихся на фондовом рынке. Все больше российских компаний становятся участниками фондовых рынков, размещая свои ценные бумаги для свободного обращения с целью привлечения инвестиционных ресурсов для расширения и развития экономики. Несколько слабее развит рынок ценных бумаг в регионах России, что объясняется сосредоточением головных компаний многих отраслей экономики в центре и наиболее крупных городах страны. Тем не менее, на рыке ценных бумаг наблюдается слабое, но заметное оживление, что актуализирует проблему классификации, оценки, учета и налогообложения финансовых вложений [6, с.188].

В ходе финансово - хозяйственной деятельности у ряда организаций появляются свободные денежные средства, которые могут быть направлены на расширение производства или же иные цели: финансирование деятельности других организаций, участие в уставном капитале организации с целью управления, приобретение ценных бумаг и пр. Данные мероприятия направлены на получение дополнительного дохода и получили название финансовых вложений [2, с.21].

Финансовые инвестиции в широком смысле данного понятия включают себя инвестиции денежными прочим средствами и прочим имуществом с целью получения определенного дохода.

Финансовые вложения могут осуществляться как в уставные капиталы различных предприятий, так и финансовые займы, приобретение долговых бумаг, корпоративных ценных бумаг и другие инвестиции.

При этом к финансовым вложениям не относятся:

- собственные акции, выкупленные акционерным обществом у акционеров для последующей перепродажи или аннулирования;
- вложения организации в недвижимое и иное имущество, имеющее материально - вещественную форму и предоставляемое за плату во временное пользование (временное владение и пользование) в целях получения дохода;
- векселя, выданные организацией поставщикам в качестве гарантии оплаты за приобретенную продукцию, выполненные работы и потребленные услуги;
- инвестиции в драгоценные металлы, ювелирные изделия, произведения искусства и иные аналогичные ценности, приобретенные организацией не для ведения обычных видов деятельности [5, с.54].

С одной стороны, финансовые вложения осуществляются, как правило, в целях получения прибыли дополнительно к прибыли от основной деятельности, с другой — финансовые вложения сопряжены с рисками неполучения ожидаемой прибыли и даже их полной утраты.

В соответствии с требованием осмотрительности, в целях бухгалтерского учета финансовые вложения учитываются по цене приобретения, то есть по себестоимости [3, с. 34]. Однако в части учета ценных бумаг имеются свои тонкости: их курс колеблется и может быть ниже себестоимости, в связи с чем их оценка корректируется. Если же ситуация обратная, то есть курс растет, то никаких корректировок не производят. Для минимизации рисков, связанных с изменением стоимости финансовых вложений, организации создают резерв под обесценение финансовых вложений.

Согласно действующему законодательству резерв под обесценение финансовых вложений образуется в конце отчетного года и под обесценением следует понимать устойчивое существенное снижение стоимости финансовых вложений, по которым не определяется их текущая рыночная стоимость, ниже величины экономических выгод, которые организация рассчитывает получить от них в обычных условиях ее деятельности [5, с.56].

Таким образом, обесценение можно признать только при наличии трех обязательных условий:

- на отчетную дату и на предыдущую отчетную дату учетная стоимость существенно выше расчетной стоимости;
- в течение отчетного года расчетная стоимость существенно снизилась;
- на отчетную дату отсутствуют свидетельства возможного дальнейшего существенного повышения расчетной стоимости финансовых вложений.

В случае если может произойти обесценение финансовых вложений, проводится проверка наличия условий устойчивого снижения стоимости финансовых вложений и если таковые имеются, в целях бухгалтерского учета создается резерв под обесценение

финансовых вложений. Данный резерв создается на величину разницы между учетной стоимостью и расчетной стоимостью таких финансовых вложений [6, с.189].

Необходимо отметить, что резерв формируется за счет финансовых результатов организации (учитывается в составе прочих расходов) и в бухгалтерской отчетности финансовые вложения показывается по учетной стоимости за вычетом суммы резерва.

Если в ходе следующей проверки выявляется дальнейшее снижение расчетной стоимости финансовых вложений, то сумма ранее созданного резерва корректируется путем увеличения, что приводит к уменьшению финансовых результатов деятельности. Если же обнаружено повышение расчетной стоимости, то сумма резерва уменьшается, а финансовый результат соответственно увеличивается.

Когда финансовое вложение более не удовлетворяет критериям устойчивого снижения стоимости, то сумма созданного резерва относится на финансовые результаты и учитывается в составе прочих доходов.

Для целей бухгалтерского учета резервов под обесценение финансовых вложений предусмотрен счет 59 «Резервы под обесценение финансовых вложений», который в балансе не отражается так как вложения отражаются в оценке нетто, то есть за минусом регулирующих статей.

Что касается профессиональных участников рынка ценных бумаг, то они имеют право включать расходы на создание резерва в составе расходов при определении налоговой базы по налогу на прибыль.

При дальнейшей реализации или ином выбытии ценных бумаг, в отношении которых ранее создавался резерв и расходы на его создание учтены в целях налогового учета в составе расходов при определении налоговой базы, суммы резерва и его корректировки учитываются в составе доходов налогоплательщика на дату реализации или иного выбытия ценной бумаги [2, с.27].

Если по итогам отчетного периода сумма созданного резерва с учетом рыночных котировок ценных бумаг на конец этого периода является недостаточной, налогоплательщику необходимо увеличить сумму резерва в установленном выше порядке, а отчисления на увеличение резерва учесть в составе расходов в целях налогообложения. Если же, наоборот, на конец отчетного (налогового) периода сумма ранее созданного резерва с учетом восстановленных сумм выше расчетной величины, резерв необходимо уменьшить до расчетной величины и суммы восстановления включить в доходы [6, с.190].

Таким образом, резерв под обесценение финансовых вложений обеспечивает гарантии финансовой стабильности и полноты отражения активов в отчетности организации, а особенности его отражения в налоговом учете полностью зависят от статуса организации на рынке ценных бумаг.

Список использованной литературы

1. Приказ Минфина России от 10.12.2002 № 126н «Об утверждении Положения по бухгалтерскому учету «Учет финансовых вложений» ПБУ 19 / 02» // СПС Консультант Плюс.

2. Бабаева З.Ш. Особенности учета финансовых вложений по МСФО // Актуальные вопросы современной экономики. 2017. № 2. С. 21 - 24.

3. Бекбулатова А.В. Налоговый учет финансовых вложений организации / А.В. Бекбулатова // Бухгалтерский учет. – 2015. № 3

4. Дусаева Е.М. Критерии и методика оценки финансовых вложений / Е.М.Дусаева, О.В.Федорова // Международный бухгалтерский учет. - 2013. - № 46.

5. Третьякова М.А. Бухгалтерский и налоговый учет финансовых вложений / М.А.Третьякова // Бухучет в сельском хозяйстве. - 2014. - № 2.

6. Шахбанова С.Р., Исрапилова Н.А. О проблемах бухгалтерского учета ценных бумаг в банковском секторе экономики // 6 - я МНПК «Актуальные вопросы современной экономики в глобальном мире» 2017. – Махачкала: изд. ДГУ, 2017. С. 188 - 190.

© Ибрагимова А.Х., 2018
© Газиева Г.М., 2018

Горбатенко Е.Н.,
к.э.н., доцент,
доцент кафедры «Менеджмент и бизнес - информатика»,
ФГОБУВО «Финансовый университет при
Правительстве Российской Федерации»,
Владимирский филиал,
г. Владимир, Российская Федерация
Горбатенко С.О.,
студент,
Владимирский государственный университет
имени Александра Григорьевича и Николая Григорьевича Столетовых,
г. Владимир, Российская Федерация

РОССИЙСКИЙ РЫНОК ТРУДА В УСЛОВИЯХ ПЕРЕХОДА К ЦИФРОВОЙ ЭКОНОМИКЕ

Аннотация

Описаны изменения рынка труда в России в связи с развитием цифровой экономики. Выявлены положительные и отрицательные воздействия цифровых технологий на рынок труда: с одной стороны это рост безработицы и недостаточная квалификация персонала, с другой стороны это оптимизация процессов поиска работы и обучения.

Ключевые слова

Цифровая экономика, рынок труда, кадры, безработица.

Актуальность темы данной статьи определяется необходимостью адаптации работников и работодателей России к изменениям, вызванным нарастающим внедрением информационно - коммуникационных технологий.

Предстоящее развитие цифровой экономики в России окажет сильное влияние на рынок труда. При переходе к новым экономическим условиям необходимо учесть преимущества и риски цифровизации.

В последние годы на Российском рынке труда наблюдается снижение уровня безработицы (рис. 1).

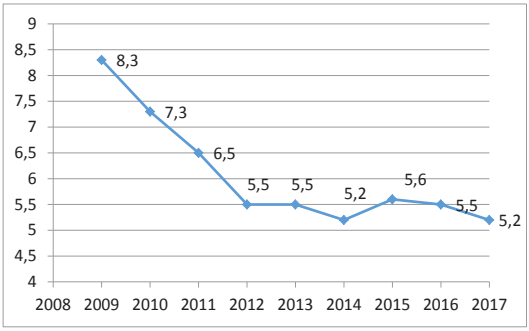

Рис. 1 Динамика уровня безработицы в России в 2009 - 2017 гг., % [7, с.110]

Эта положительная динамика под действием неизбежной цифровизации экономики может измениться в худшую сторону. В ближайшие десятилетия согласно исследованиям экспертов Digital McKinsey [6, с. 56] основной тенденцией на рынках труда станет существенный рост безработицы. Причем это коснется низко - и среднеквалифицированных работников, т.к. проще автоматизировать те виды работ, которые требуют выполнения несложных повторяющихся операций. Внедрение цифровых технологий может привести к потере рабочих мест в таких сферах как: финансы, торговля, транспорт, управление и др. Так например Сбербанк планирует до 2025 года полностью перевести обслуживание клиентов в цифровой формат, закрыть часть отделений и высвободить почти половину персонала.

Проблема высвобождения рабочей силы вследствие автоматизации рабочих мест частично будет сглажена из - за сокращения доли трудоспособного населения по демографическим причинам.

Для обеспечения развития цифровой экономики потребуются квалифицированные кадры, владеющие определенными компетенциями, соответствующими современным требованиям. По прогнозам специалистов [2, с.256] повысится спрос на такие профессии, как веб - разработчик, аналитик в области вычислительной техники, аналитик по информационной безопасности, разработчик ПО, специалист по анализу и разработке данных, системный администратор.

С целью решения этой проблемы в программе «Цифровая экономика Российской Федерации» планируется достижение к 2024 году следующих показателей [4, с.17]:

«количество выпускников образовательных организаций высшего образования по направлениям подготовки, связанным с информационно - телекоммуникационными технологиями, — 120 тыс. человек в год;

количество выпускников высшего и среднего профессионального образования, обладающих компетенциями в области информационных технологий на среднемировом уровне, — 800 тыс. человек в год;

доля населения, обладающего цифровыми навыками, — 40 процентов».

Вместе с тем цифровая трансформация экономики оказывает и положительное воздействие на рынок труда.

Во - первых, для работников облегчается процесс поиска работы. Теперь для поиска работы не обязательно идти службу занятости, кадровое агентство или отдел по персоналу предприятия, покупать газеты с объявлениями. Найти работу, получить заказ, выполнить его, передать результат труда и получить вознаграждение можно через интернет. Для этого нужно разместить свое резюме на сайте объявлений о работе, либо зайти на сайт и просмотреть размещенные вакансии и предложения о работе от прямых работодателей или агентств по поиску сотрудников. Например, в России самые популярные сайты по поиску работы это: «HeadHunter.ru)», «Job.ru», «Rabota.ru», «Superjob.ru», «Zarplata.ru», Rabota.Mail.Ru», «Free - Lance.ru», «Vakant.ru», «Avito.ru» [6, с.1 - 5].

Во - вторых, цифровые платформы способствуют повышению производительности труда, поскольку они обеспечивают более точное соответствие профиля соискателя предлагаемой вакансии. Для этого на многих сайтах размещены тесты по профориентации и предлагается в режиме онлайн помощь специалистов в составлении профессиональных резюме.

В - третьих, благодаря современным технологиям появляется возможность работы в удаленном режиме, что позволяет работникам иметь высокую степень свободы при выборе места, времени и работодателя.

В - четвертых, у работников появилась возможность приобретать новые знания и навыки методом дистанционного электронного обучения для повышения собственной квалификации либо освоения новых профессий.

Онлайн - курсы позволяют получать новые знания в режиме, который предпочтителен самим учащимся.

Перечисленные положительные воздействия цифровых технологий на рынок труда в России позволят частично компенсировать эффект высвобождения персонала вследствие автоматизации.

Выводы: В условиях перехода к цифровой экономике Россия столкнется с проблемами, связанными с высвобождением персонала и с повышением потребностей в высококвалифицированных кадрах. Однако цифровые технологии окажут и значительное положительное воздействие на рынок труда в виде упрощения процессов поиска работы, повышения производительности труда, улучшения ситуации с вовлеченностью кадров в экономику при помощи дистанционных рабочих мест и повышения доступности получения образования.

Список использованной литературы

1. Цифровая Россия: новая реальность. Июль 2017 г. [Электронный ресурс] URL: https: // www.mckinsey.com / . (Дата обращения: 18.07.2018).

2. Бабанов В. Н. Факторы и проблемы развития цифровой экономики в России // Журнал «Известия Тульского государственного университета. Экономические и юридические науки». – 2017. – №4 - 1. – С. 255–262.

3. Прогноз социально - экономического развития Российской Федерации на 2018 год и на плановый период 2019 и 2020 годов. Консультант Плюс. [Электронный ресурс]. URL:

http: // www.consultant.ru / document / cons _ doc _ LAW _ 282738 / (Дата обращения: 19.07.2018).

4. Распоряжение Правительства РФ от 28.07.2017 N 1632 - р «Об утверждении программы «Цифровая экономика Российской Федерации». Консультант Плюс. [Электронный ресурс]. URL: http: // www.consultant.ru / document / cons _ doc _ LAW _ 221756 / (Дата обращения: 19.07.2018).

5. Шатило Ю.Е., Копкова Е.С. Занятость и безработица в условиях цифровой экономики // Международный научно - технический журнал «Теория. Практика. Инновации». - 2017. - №10(22) . –С. 66 - 77.

6 Топ - 10 лучших сайтов по поиску работы в России. [Электронный ресурс] // . URL: https: // 4brain.ru / blog // (Дата обращения: 19.07.2018).

7. Российский статистический ежегодник. 2017: Стат.сб. / Росстат. М., 2017.

© Горбатенко Е.Н., Горбатенко С.О., 2018

Жукова А.В.
студент 3 курса
СПбПУ им. Петра Великого
г. Санкт - Петербург, Российская Федерация

ВЛИЯНИЕ РЕЗУЛЬТАТОВ ВЫБОРОВ НА РЫНОК НЕДВИЖИМОСТИ

Аннотация

В статье рассмотрена проблема доступности жилья. Перечислены надежды населения, связанные с выборами президента. Выявлены причины необходимости вмешательства главы государства в сферу недвижимости. Приведена статистика касательно доступности жилья в России и в других странах. Описаны государственные программы, которые помогли улучшить ситуацию на рынке недвижимости. Приведены мнения экспертов касательно ситуации в сфере недвижимости.

Ключевые слова

Выборы, государственная поддержка, доступность жилья, ипотека, недвижимость, рынок жилья

Выборы президента являются одной из самых актуальных тем в политической жизни страны. Их результат может привести к радикальной смене политики государства или же к продолжению существующей. В связи с чем, перед выборами всегда ощущается заметное волнение среди всех групп населения.

Россия не является исключением из этого правила. И хотя среди граждан наблюдается пессимистическое настроение по поводу выборов, и прогнозируется низкая явка избирателей, в обществе ощущается напряжение наряду с надеждами.

Причем надежды касаются не только традиционных вопросов, таких как решение проблем в сфере здравоохранения, образования, проблем безработицы и социального неравенства, повышение уровня заработных плат и пенсий. В последнее время стал очень

актуален вопрос, связанный с доступностью жилья, и граждане ждут от будущего президента воздействия на рынок недвижимости.

Надежды населения на вмешательство главы государства, в первую очередь, связаны с уверенностью 65,6 % россиян в том, что рынок жилой недвижимости развивается не по рыночным законам, а напрямую зависит от действий президента, поэтому государство обязано обеспечить граждан доступным жильем [1], внедряя государственные программы и принимая регулирующие законы.

У большинства россиян ожидания от нового президента, согласно опросу Domofond.ru, связаны с ипотекой, а именно с продлением государственной поддержки, предоставления льготных ставок для семей с двумя и более детьми, выплат субсидий для молодых семей и возможности использовать материнские деньги на погашение ипотеки. Также граждане надеются на снижение ставки по ипотеке: уже к концу текущего года каждый четвертый россиянин рассчитывает на установление ставки на уровне 6 - 8 % , а некоторые и вовсе ожидают падения до 3 - 5 % годовых [2].

Более того, люди надеются, что новый президент усилит надзор над деятельностью строительных компаний, увеличит количество социальных программ, направленных на улучшение жилищных условий, повлияет на снижение цен и наведет порядок на рынке недвижимости в целом.

Потребность вмешательства президента в данную отрасль обусловлена большой разницей между уровнем цен на рынке жилой недвижимости и уровнем доходов населения. На рис. 1 представлена динамика средней стоимости 1 квадратного метра на первичном и вторичном рынке жилья и среднедушевых денежных доходов населения по России за 2005 - 2017 гг.

Рисунок 1

Исходя из данной диаграммы, видно, что средняя стоимость квадратного метра за период с 2005 по 2017 года как на первичном, так и на вторичном рынке увеличилась более

чем в 2 раза. И хотя среднедушевой доход населения также возрос (в 3,9 раза), разница между стоимостью жилья и доходами остается весьма существенной.

Рассмотрим доступность жилья на примере Санкт - Петербурга: средняя заработная плата петербуржца в 2017 году находилась на уровне 50 тыс. рублей, стоимость квадратного метра составляла чуть больше 100 тыс. рублей, а средняя стоимость квартиры равнялась 6,5 млн. В результате, среднестатистический петербуржец для покупки типовой квартиры в панельном доме должен откладывать всю свою заработную плату на протяжении 11 лет.

Данная цифра с небольшим различием совпадает с информацией от крупнейшей в мире базы данных Numbeo, согласно которой житель из Санкт - Петербурга должен откладывать заработную плату для покупки жилья на протяжении 13 лет, Москвы - 20 лет, Казани - 11 и из Краснодара - 8 лет [3]. Для сравнения, среднестатистическому американцу для этого понадобится всего 2 - 3 года, канадцу - 4 - 5 лет, а европейцу - 7 - 8 лет [3].

Что свидетельствует о том, что доступность жилья является одним из самых острых вопросов в социальной и экономической политике России. А на фоне продолжающегося падения платежеспособности населения ситуация будет ухудшаться, что выразится в падении количества приобретаемого жилья и в увеличении разрыва между объемом предложения и спроса.

Сейчас, по словам некоторых экспертов, рынок жилья нестабилен, и ситуация во многом зависит от результатов президентских выборов. А именно от того, какие нормативно - правовые акты в сфере недвижимости будут приниматься, произойдет ли при будущем президенте снижение ипотечных ставок, как долго будут действовать льготные ипотечные предложения и на сколько будут доступны ипотечные кредиты.

Так, последние пару лет рынок недвижимости поддерживался на плаву только благодаря снижению ипотечной ставки и льготным государственным программам ипотечного кредитования. Благодаря политике государства доля семей, для которых стала доступна покупка квартиры в ипотеку, в 2017 году увеличилась почти вдвое по сравнению с 2015 (с 13,9 % до 25,8 %) [4]. В результате, в 2017 году было выдано рекордных 959,24 тыс. ипотечных кредитов на сумму более 1,79 трлн. рублей, что на 30 % больше в количественном и на 42 % в денежном выражении по сравнению с прошлым годом [5].

На данный момент рынок недвижимости находится в стадии затишья. Как покупатели, так и строительные компании ожидают результатов выборов, после которых будет более понятна картина дальнейшего шестилетнего существования страны. Если возможность приобрести жилье по низким ставкам закончится или завершится программа государственной поддержки по ипотеке, а цены за квадратные метры будут продолжать расти (как это прогнозируют некоторые застройщики), то ситуация на рынке может кардинально изменится.

Список использованной литературы

1. Россияне ждут от нового президента помощи в решении квартирного вопроса [Электронный источник]. - Режим доступа: https: // www.vedomosti.ru

2. Выборы и рынок недвижимости: каких изменений ждут россияне? [Электронный источник]. - Режим доступа: https: // www.domofond.ru

3. Property Prices Index Rate [Электронный источник]. - Режим доступа: https: // www.numbeo.com

4. Рейтинг регионов по доступности покупки семьями жилья в ипотеку – 2017 [Электронный источник]. - Режим доступа: http: // riarating.ru

5. Число выданных в РФ ипотечных кредитов в 2017 году выросло на 30 % [Электронный источник]. - Режим доступа: https: // regnum.ru

© Жукова А.В., 2018

Иванова М.Ю.,
студент 4 курса экономического факультета
ГКОУ ВО «Российская таможенная академия», г. Люберцы, Московская область, РФ
Научный руководитель: **Каимова И.В.,** старший преподаватель ГКОУ ВО
«Российская таможенная академия», г. Люберцы, Московская область, РФ

АНАЛИЗ ЗАРУБЕЖНОГО ОПЫТА РЕАЛИЗАЦИИ МЕХАНИЗМА «ЕДИНОГО ОКНА» КАК ИНСТРУМЕНТА ПОВЫШЕНИЯ КАЧЕСТВА ТАМОЖЕННЫХ УСЛУГ

Аннотация. Автором рассматривается актуальность принципа «единого окна» как инструмента повышения качества таможенных услуг. Проанализирован опыт некоторых зарубежных таможенных администраций и возможность использования зарубежного опыта в российских условиях.

Ключевые слова: таможенные услуги, электронный документооборот, качество, механизм.

Система «единого окна» представляет собой механизм, позволяющий сторонам, участвующим в торговых и транспортных операциях, представлять стандартизованную информацию и документы с использованием единого пропускного канала в целях выполнения всех регулирующих требований, касающихся импорта, экспорта и транзита. Если информация имеет электронный формат, то отдельные элементы данных должны представляться только один раз[4]. Среди преимуществ использования механизма «единого окна» можно выделить следующие:

1. Значительное сокращение времени подачи и обработки документов.

Рис.1. Среднее время прохождения таможенного оформления на границе при экспорте и импорте, часы

На рисунке 1 представлено сравнение среднего времени прохождения таможенного оформления на границе при подаче документов на бумажных, на бумажных и электронных и исключительно на электронных носителях[2]. Исходя из рисунка, отметим, что электронная подача документов через систему «единого окна» позволяет почти в три раза сократить время прохождения таможенных процедур на границе.

2. Сокращение издержек при осуществлении внешнеторговых операций. Одно из исследований Doing Business показывает, что из 12 выбранных механизмов упрощения процедур торговли система «единых окон», не смотря на долгосрочность ее внедрения (около 4 лет) и высокие затраты по установке, предоставляет наибольшую экономию ресурсов участников ВЭД. Это происходит вследствие сокращения времени за счет замены многочисленных документов, требуемых разными ведомствами, одним стандартизированным электронным документом, а также за счет создания единого портала, содержащего как актуальную информацию по тарифам и требованиям к осуществлению внешнеторговых операций в стране, так и интегрированную систему таможенных платежей.

Исследования, проведенные ОЭСР и ВТО, показывают, что всего один дополнительный день при подготовке внешнеторговых документов может сократить экспорт на 1 % . В то же время, сокращение издержек всех участников ВЭД на прохождение госконтроля на 50 % может привести к увеличению мировой торговли на более чем на 377 млрд. долларов в год.

Рассмотрим преимущества данного механизма на примере таможенной администрации Сингапура. 1 января 1989 года впервые в мире была запущена система «единого окна» TradeNet, которая позволила осуществлять обмен электронными документами между участником ВЭД и правительственными структурами. Не случайно, что появилась она именно в Сингапуре, ведь в виду небольших размеров внутреннего рынка экономика данного государства всегда сильно зависела от международной торговли. В таблице 1 представлен положительный эффект внедрения системы TradeNet[6].

Таблица 1

Совершенствование процедур выдачи разрешений на торговлю с помощью системы TradeNet

Процедура	*Ручная подача*	*Использование TradeNet*
Подача документов	Через экспедиторов	Не выходя из своего кабинета
Подача документов	Только в рабочее время	Круглосуточно
Количество посещений контролирующих органов, на каждый документ	Требуется не менее двух	Не требуется
Количество экземпляров документов	До 35 форм	Один
Срок рассмотрения заявки	От 4х часов до 2х дней	В течение 10 минут

Ввоз / вывоз товаров, облагаемых пошлиной	Подача отдельных документов для прохождения таможни	Тот же самый электронный документ перенаправляется в Таможенную службу для обработки
Ввоз / вывоз товаров, попадающих под ограничения	Подача отдельных документов в различные контролирующие органы	Тот же самый электронный документ перенаправляется в контролирующие органы для обработки
Взимаемый сбор	От 10 до 20 долл.	2, 88 долл.
Метод сбора пошлины	С помощью чека	Автоматическое списание средств с банковского счета

В настоящее время 100 % внешнеторговых деклараций в Сингапуре предоставляются в электронном виде через систему TradeNet, которая обрабатывает документы и выдает более 9 миллионов разрешений на осуществление торговых сделок за год, причем обработка 90 % документов занимает не более 10 минут.

Такое же успешное применение механизма «единого окна» можно наблюдать в таких европейских странах, как Швеция и Финляндия. Шведское «единое окно», известное как «Виртуальная таможенная система», позволяет субъектам внешнеэкономической деятельности представлять таможенные декларации и заявки на получение экспортных и импортных лицензий с помощью электронных средств. «Виртуальная таможенная система» также включает в себя все регулирующие положения, касающиеся внешней торговли, и позволяет предприятиям с внешнеэкономической направленностью получать обновленные данные с учетом происходящих изменений через Интернет и / или SMS.

Механизм «единого окна» предполагает обработку импортных и экспортных деклараций через Интернет. Все предоставляемые субъектам внешнеэкономической деятельности услуги сгруппированы на одной веб - странице, на которой в настоящее время предлагается более 150 электронных услуг. К «Виртуальной таможенной системе» подключены Таможенное управление Швеции как основной орган в управлении системой, Совет по сельскому хозяйству Швеции, Национальный совет по торговле, полиция и Национальная инспекция по стратегической продукции.

Финский механизм «единого окна» - система PortNet - действует в отношении морских пунктов пропуска с 2000 г. и содержит информацию о всех судозаходах за последние 20 лет. С помощью двух сотрудников и при наличии на входе всего трех электронных сообщений («Генеральная декларация», «Декларация о грузе» и «Декларация об опасном грузе», если груз опасный) данные представляются в минимальные сроки государственным органам. Кроме того, система не использует закрытые каналы связи, достаточно обычной сети Интернета, и практикует электронно - цифровую подпись[5].

Согласно информации субъектов внешнеторговых операций, 80 % из них считают, что виртуальная таможенная служба позволяет значительно сэкономить время, 72 % полагают, что они могут действовать с более высокой степенью гибкости, 65 % указывают, что качество и оперативность деятельности таможенных органов значительно повысилась и 54 % сообщили, что она позволяет существенно сберегать денежные средства. Вместе с этим выгоды получают и сами таможенные органы: возможность сокращения расходов,

повышения эффективности таможенных процедур и использования имеющихся ресурсов для осуществления основной деятельности[1].

В соответствии с Рамочными стандартами Всемирной таможенной организации, принцип «единого окна» наилучшим образом показывает партнерский подход в отношениях таможни и бизнеса, когда таможенные органы создают максимально удобные условия контроля внешнеторговых сделок, в том числе в пунктах пропуска[3]. Таким образом, можно выделить явные преимущества применения механизма «единого окна» как для субъектов ВЭД, так и для государства (Таблица 2).

Таблица 2

Преимущества, получаемые государством и субъектами ВЭД при реализации принципа «Единое окно»

Преимущества для государства	*Преимущества для субъектов ВЭД*
✓ устранение проблемы недополучения доходов; ✓ более четкое выполнение требований торговыми предприятиями; ✓ возможность использования передовых методов управления рисками для контрольных и правоприменительных целей; ✓ более эффективное и рациональное распределением ресурсов; ✓ большая транспарентность и добросовестность.	✓ сокращение издержек за счет уменьшения задержек в пунктах пропуска; ✓ прогнозирование ситуаций и предсказуемое применение и разъяснение норм права; ✓ эффективное распределение ресурсов; ✓ прозрачность процедур и процессов; ✓ снижение давления на бизнес; ✓ декриминализация среды; ✓ ускорение таможенной очистки и получения разрешения на отгрузку; ✓ большая транспарентность и добросовестность.

Исследование зарубежного опыта применения системы «единого окна» показало, что этот механизм позволяет значительно повысить качество предоставляемых услуг в системе регулирования внешнеэкономической деятельности. Внедрение такого инструмента в систему управления внешней торговлей минимизирует как материальные, так и временные издержки при перемещении товара, что будет содействовать развитию внешней торговли в целом.

Список использованных источников:

1. Бойкова М.В., Зеркин Д.Г. Развитие системы администрирования таможенных услуг: зарубежный опыт – Вестник университета № 20, 2014.

2. Доклад «Doing Business 2017» [Режим доступа] // URL: http: // www.doingbusiness.org (Дата обращения: 23.03.2018).

3. Макрусев В.В. Управление развитием таможенных органов: монография / В.В. Макрусев, В.Н. Пчелинчев. - М.: Издательство Российской таможенной академии, 2013.

4. Рекомендация №33: Рекомендация и Руководящие принципы по созданию механизма «Единого окна» для улучшения эффективного обмена информацией между торговыми и государственными органами (Женева, июль 2005 г.). [Режим доступа] // URL: http: // www.unece.org (Дата обращения: 23.03.2018).

5. Сало Я. Представление данных и документов в «единое окно» при воздушном, наземном и морском пересечении границ [Режим доступа] // URL: http: // www.tieke.fi / display / julkaisut / Julkaisut (Дата обращения: 01.05.2018).

6. Singapore customs [Режим доступа] // URL: https: // www.customs.gov.sg (дата обращения 24.03.2018).

© Иванова М.Ю., 2018

Каримова Н.А.
магистр ТИУ
г. Тюмень, Российская Федерация
Зайцева А.Ю.
магистр ТИУ
г. Тюмень, Российская Федерация

ОСОБЕННОСТИ ФИНАНСОВОГО КОНТРОЛЯ В БЮДЖЕТНЫХ ОРГАНИЗАЦИЯХ

Аннотация

Рассмотрены подходы к понятию «финансовый контроль», определена структура правовых норм, регулирующих принципы и направления финансового контроля в бюджетных организациях в соответствии с законодательством РФ, сформулированы принципы, функции и субъекты финансового контроля.

Ключевые слова:

Финансовый контроль, государственный контроль, функции финансового контроля, бюджет, бюджетные организации, принципы контроля

Финансовый контроль бюджетных организаций базируется на определенных принципах. Среди них можно выделить: принцип системной упорядоченности организации контроля, сложность процесса предполагает адекватную ему сложность организации контроля; принцип приближения контроля к объекту; принцип иерархичности контроля, система контроля должна быть многоуровневой, как и субъекты контроля; принцип взаимодействия с другими функциями, т.е. контроль должен создавать возможности для предотвращения нарушений всеми способами [1].

Для оценки эффективности работы органа контроля могут использоваться пять основных показателей: результативность, действенность и экономичность, интенсивность и динамичность деятельности. Конечный результат как совокупность последствий финансового контроля - основной показатель для определения его эффективности.

Сбор и анализ полученной информации о конечном результате требует качественного знания функций органа государственного контроля, прав и обязанностей субъектов контроля. Не представляется возможным делать выводы об итогах контроля без раскрытия результатов практической деятельности, которые государственный орган оказал на объект контроля. Необходимо систематизировать обнаруженные нарушения, разрабатывать методы, приводящие к недопущению возникновения подобных нарушений вновь, также учитывать последствия контрольной деятельности в управлении, ведь эффективность контроля рассматривает достижение такого позитивного результата, который выражает последствие контроля. В случае выявления недостатков или нарушений, контролирующий орган обязан не только устанавливать персональную ответственность, применить меры к виновным, но и разъяснить методы и способы совершенствования работы, сроки устранения обнаруженных недостатков или нарушений, а затем проконтролировать [2].

Показатели эффективности должны обеспечивать сокращение количества систематических нарушений, для этого важно осуществлять мониторинг обнаруженных нарушений, группировать их по видам с установкой причин возникновения. Таким образом, главная цель органов власти, осуществляющих финансовый контроль, состоит в обеспечении соблюдения всеми финансово - хозяйственными субъектами законодательства, принципов законности и выполнении денежных обязательств [3].

В современных условиях реформирования управления и общественного развития, усиливается влияние финансового контроля, в частности уполномоченных органов. Сейчас сфера государственного финансового контроля характеризуется несколькими тенденциями. Во - первых, неуклонно возрастают полномочия уполномоченных органов и специфичных подвидов контроля. Во - вторых, нормативно – правовая база совершенствуется, становится более обширной и, конечно, более эффективной. В - третьих, принцип системности не обходит стороной государственный финансовый контроль и все глубже проникает в систему [4].

Принимая во внимание социальную значимость государственных (муниципальных) услуг, оказываемых бюджетными учреждениями, необходимо признать необходимость осуществления данного контроля со стороны учредителя систематически и регулярно.

С этой целью структурное подразделение, уполномоченное для проведения контроля за выполнением государственного (муниципального) задания, может использовать системный метод контроля – мониторинг. С целью объективной оценки деятельности бюджетных учреждений в процессе проведения мониторинга целесообразно выбирать следующие группы показателей:

- число оказанных услуг и показатели их выполнения; показатели качества оказанных услуг, включая индикаторы удовлетворенности потребителей;
- группа финансовых показателей, характеризующих эффективность использования целевых субсидий;
- показатели оснований, объемов и целей осуществления деятельности, приносящей доход;
- показатели доходов от сдачи части имущества, принадлежащего государственному (муниципальному) учреждению, в аренду или безвозмездное пользование;

- показатели, характеризующие соблюдение бюджетным учреждением финансовой дисциплины в части выполнения плана финансово - хозяйственной деятельности, правильности и достоверности ведения бухгалтерской отчетности и бюджетного учета [5].

Таким образом, финансовым контролем за деятельностью бюджетного учреждения, с одной стороны, является неотъемлемая часть функции управления учредителя, а, с другой стороны, составная часть внешнего и внутреннего государственного (муниципального) финансового контроля. При этом необходимо учитывать современные условия функционирования бюджетных учреждений, способствующих возрастанию роли внутреннего государственного (муниципального) финансового контроля за их деятельностью: частичный переход к децентрализованному управлению государственным сектором, предоставление большей свободы бюджетным учреждениям в хозяйственной деятельности, стимулирование их заинтересованности в росте эффективности и результативности в процессе использования бюджетных средств.

Список использованной литературы:

1. Бабич А. А. Методика оценки эффективности служб внутреннего контроля учреждений бюджетной сферы Вестник Северо - Кавказского федерального университета. Научный журнал. - Ставрополь, 2016. - №6 (45).

2. Бокова Т.А. Понятие «финансовый контроль». Классификация видов финансового контроля // Образование и наука в современных условиях. - 2016. - № 4 (9). - С. 197 - 199.

3. Двуреченских В.А. Основы государственного аудита [Электронный ресурс] // Официальный сайт контрольно - счетной палаты г. Москва. http: // www.ksp.mos.ru. (дата обращения 8.08.2018)

4. Скифская А.Л., Колесникова А.А. Роль и место государственного аудита в системе государственного финансового контроля // Математические методы и модели в управлении, экономике и социологии: сборник научных трудов. Выпуск 10 (Международный) / отв.ред. О. М. Барбаков, Ю. А. Зобнин. – Тюмень: ТюмИУ, 2016. – 396 с. - С. 327 - 331.

5. Государственный финансовый контроль: методология и организация. [Текст] / В.В. Бурцев - М.: Маркетинг, 2015.

© Каримова Н.А., Зайцева А.Ю., 2018

Кузиев Р.М.
Студент 3 курса
Ибрагимова А.Х.
к.э.н.,доцент кафедры «Бухгалтерский учет»
Дагестанский государственный университет,
г. Махачкала, Российская Федерация

О МЕЖДУНАРОДНЫХ И НАЦИОНАЛЬНЫХ СТАНДАРТАХ БУХГАЛТЕРСКОГО УЧЕТА И ФИНАНСОВОЙ ОТЧЕТНОСТИ

Аннотация

В статье описаны допущения, которые лежат в основе подготовки финансовой отчетности по МСФО, указаны качественные характеристики финансовой отчетности, дана краткая характеристика основным элементам финансовой отчетности.

Ключевые слова

Принципы начисления, сопоставимость, уместность, активы, обязательства, капитал, доходы, расходы.

Несмотря на то, что российские стандарты ориентируются на международные стандарты бухгалтерского учета, тем не менее, между ними имеются значительные различия.

В РСБУ бухгалтерская отчетность - это единая система данных об имущественном и финансовом положении организации и о результатах ее хозяйственной деятельности, составляемая на основе данных бухгалтерского учета по установленным формам [3, с. 76].

Согласно МСФО финансовая отчетность представляет собой структурированное представление финансового положения и операций, осуществленных компанией. Как следует из сравнения определений, которые дают РСБУ и МСФО понятию «финансовая (бухгалтерская) отчетность», международные стандарты не содержат условия о жесткой привязке показателей отчетности к данным бухгалтерского учета, выводя порядок отражения конкретных фактов хозяйственной деятельности за рамки регулирования стандартами составления отчетности. Кроме того, МСФО, в отличие от определения отчетности РСБУ, не указывают на наличие установленных форм отчетности.

Согласно документам российской системы нормативного регулирования бухгалтерская отчетность должна давать достоверное и полное представление о финансовом положении организации, финансовых результатах ее деятельности и изменениях в ее финансовом положении [4, с. 161].

Согласно МСФО целью подготовки финансовой отчетности является предоставление пользователям информации, необходимой для принятия различных экономических решений. Чтобы достичь этих целей, финансовая отчетность должна быть подготовлена на основе следующих основополагающих допущениях [5, с. 22]:

1) принцип начисления, то есть экономические события должны признаваться и отражаться в отчетности в том периоде, в котором они произошли, независимости от уплаты или получения денежных средств, с учетом того факта, что компания не имеет намерения прекращать или значительно сокращать объемы своей деятельности;

2) принцип непрерывности деятельности, означает, что кроме намерения у компании должны быть экономические возможности продолжать свою деятельность в обозримом будущем.

К качественным характеристикам финансовой отчетности относятся:

1) ясность, то есть информация, представленная в финансовых отчетах, должна быть понятной для пользователей с базовыми экономическими знаниями. Если какая - либо транзакция или событие представляется сложной с точки зрения понимания пользователя, это не может быть причиной для исключения этой информации из финансовой отчетности;

2) сопоставимость, то есть пользователи финансовой отчетности должны иметь возможность сопоставлять данные финансовых отчетов одного периода с другим. Это дает возможность проследить тенденции развития компании. Для обеспечения такой сопоставимости компания должна последовательно применять одни и те же методы подготовки финансовой отчетности, которые должны излагаться в пояснительной записке к финансовой отчетности;

3) уместность. Информация является уместной, если это важно для принятия экономического решения. Такая информация помогает пользователям финансовой отчетности оценивать прошлое, текущее и даже будущее состояние компании. На релевантность информации влияет ее существенность. Информация имеет важное значение, если ее искажение или упущение могут повлиять на решение пользователя финансовой отчетности;

4) надежность. Финансовая информация является надежной, если она представляет истинный (достоверный) эффект от операции или описывает события, вызвавшие эту операцию.

МСФО определяют пять основных элементов финансовой отчетности [7]:

1) Активы – это ресурсы, контролируемые организацией в результате прошлых событий, от которых ожидаются будущие экономические выгоды. Активы признаются в бухгалтерском балансе, когда выполняются критерии: существует вероятность получения будущих экономических выгод от использования актива; себестоимость актива может быть надежно оценена.

2) Обязательства - это текущие обязательства компании, связанные с прошлыми событиями, погашение которых приведет к оттоку ресурсов, содержащих экономические выгоды. Обязательства признаются в балансе при соблюдении критериев: вполне вероятно, что отток ресурсов будет обусловлен исполнением настоящего обязательства; ценность этого погашения может быть надежно определена.

3) Капитал - это доля, которая остается в активах организации после погашения всех ее обязательств. Капитал может увеличиться в результате: выпуска новых долевых инструментов; дополнительные взносы владельцев; реинвестирование чистой прибыли; переоценка долгосрочных активов. Капитал может уменьшаться в результате: платежей владельцам; выкуп собственных акций; переоценка долгосрочных активов.

4) Доходы – это прирост экономических выгод в результате увеличения активов или уменьшения обязательств, приводящее к увеличению капитала, не связанного с взносами участников. Доходы признаются в финансовой отчетности, когда выполняются критерии: существует вероятность получения будущих экономических выгод, связанных с увеличением активов или уменьшением обязательств; величина их может быть надежно определена.

5) Расходы – это уменьшение экономических выгод, в виде оттока активов или увеличения обязательств, которое приводит к уменьшению капитала, не связанного с распределением между собственниками. Расходы признаются в финансовой отчетности, когда выполняются критерии: существует уменьшение будущих экономических выгод, связанных с уменьшением активов или увеличением обязательств; величина их может быть надежно оценена.

Итак, в основе подготовки финансовой отчетности лежит два основных принципа: принцип начисления и принцип непрерывности деятельности компании. Финансовая отчетность должна обладать такими качественными характеристиками, как понятность и сопоставимость, уместность и надежность [8].

Если мы исходим из предлагаемого способа перехода к использованию МСФО и рассматриваем этот процесс как один из основных факторов продолжения и активизации реформы бухгалтерского учета в стране, задача, имеющая сегодня наивысший приоритет, -

максимально полно и добросовестно осваивать концепции и содержания международных стандартов широким сообществом бухгалтерского учета. Понимание основополагающих идей и смысла международных стандартов обеспечит в дальнейшем корректный подход к применению в российской бухгалтерии решений, традиционных для улучшения западной практики.

Список использованной литературы

1. Федеральный закон «О бухгалтерском учете» от 06.12.2011 №402 - ФЗ (ред. от 18.07.2017) // Собрание законодательства РФ. - 2011. - № 48. - Ст. 5369;
2. Постановление Правительства РФ от 25 февраля 2011 г. № 107 (ред. от 26.08.2013) «Об утверждении Положения о признании Международных стандартов финансовой отчетности и Разъяснений Международных стандартов финансовой отчетности для применения на территории Российской Федерации»;
3. Международные стандарты финансовой отчетности в вопросах и ответах. М.: Проспект, 2017;
4. Мизиковский Е.А. Международные стандарты финансовой отчетности и бухгалтерский учет в России. М: Бухгалтерский учет, - 2015;
5. Лукина Е.В Принципы подготовки и представления финансовой отчетности по международным стандартам финансовой отчетности (МСФО) // Сборник статей по материалам международной научно - практической конференции. 18 февраля 2017 г. - С.22 - 25;
6. Концептуальные основы финансовой отчетности [Электронный ресурс] - Режим доступа. - www.consultant.ru (дата обращения 21.06.2018);
7. Мизиковский Е.А. Международные стандарты финансовой отчетности [Электронный ресурс]. – Режим доступа: http: // robotlibrary.com / book / 561 - standartam.html (дата обращения 21.06.2018);
8. Программа реформирования бухгалтерского учета в соответствии с международными стандартами финансовой отчетности [Электронный ресурс] - Режим доступа: информационно - правовая справочная система ГАРАНТ (дата обращения 21.06.2018).

© Ибрагимова А.Х., 2018
© Кузиев Р.М., 2018

Кукушкина Н.Я.,
Магистрант 2 курса СПБГУГА,
г. Санкт - Петербург, РФ
Научный руководитель: **Паристова Л.П.,**
канд. экон. наук, доцент кафедры Экономики СПБГУГА,
г. Санкт - Петербург, РФ

АНАЛИЗ РАЗЛИЧНЫХ ПОДХОДОВ К ПОНЯТИЮ «БАНКРОТСТВО»

Аннотация

На современном этапе развитие экономики замедляется, и в этих условиях вопрос определения вероятности банкротства транспортных компаний является особенно актуальным. Цель данной статьи заключается в сравнительном анализе различных

определений банкротства с точки зрения их пригодности для определения риска банкротства компании.

Ключевые слова
банкротство, несостоятельность, неплатежеспособность, транспорт, финансы

Банкротство - это общее явление, которое включает не только экономическую, но и юридическую и социальную значимость, поскольку его последствия оставляют свой след во всех сферах общественной жизни. В научной литературе банкротство рассматривается как юридический процесс и одновременно как экономический феномен. В целом, банкротство принято рассматривать как неплатежеспособное состояние компании из - за глубокого экономического кризиса.

В дословном понимании банкротство означает отказ гражданина или компании выполнять взятые на себя при займе долговые обязательства по причине отсутствия средств [1, с.110].

Согласно Федеральному закону Российской Федерации от 26.10.2002 № 127 - ФЗ «О несостоятельности (банкротстве)», несостоятельность (банкротство) – признанная арбитражным судом неспособность должника в полном объеме удовлетворить требования кредиторов по денежным обязательствам, о выплате выходных пособий и (или) об оплате труда лиц, работающих или работавших по трудовому договору, и (или) исполнить обязанность по уплате обязательных платежей [2].

Несостоятельность - это неспособность компании выплатить денежные средства кредиторам по договорным обязательствам более трех месяцев с даты очередного платежа, если такая неспособность связана с тем, что компания не может выплатить деньги по причине их отсутствия. Если должник не может выполнить свои обязательства более трех месяцев, то относительная несостоятельность переходит к абсолютной несостоятельности. Такая абсолютная несостоятельность и называется неплатежеспособностью тех или иных финансовых отношений.

Рассмотрим более подробно понятие «банкротство» в трудах известных отечественных и зарубежных ученых.

Э. Альтман [3] определяет финансовое положение фирмы как кризисное, когда совокупного чистого денежного потока компании недостаточно, чтобы покрыть свои текущие финансовые обязательства.

А. Г. Грязнова [4] дает определение экономической сущности понятия банкротства как следствия кризисных явлений в его финансовом состоянии, когда система управления финансами не справилась с кризисом, а мероприятия, направленные на его предотвращение, не дали положительных результатов.

А. Д. Шеремет [5] банкротством предприятия называет его неспособность финансировать свою текущую деятельность и одновременно погашать краткосрочные (оперативные) обязательства. Ученый отмечает, что банкротство наступает вследствие дисбаланса «экономического механизма воспроизводства капитала предприятия», в результате реализации неэффективной политики ценообразования и / или финансовой, производственной, маркетинговой, инвестиционной политики.

В. В. Ковалев [6] дает определение банкротства субъекта хозяйствования, как его краха, вызванного технической или физической неспособностью предприятия погасить взятые на себя финансовые обязательства. Банкротство предприятия - это состояние, когда реальная рыночная стоимость активов фирмы ниже суммы их обязательств.

Дж. Ольсон [7] дает определение риска банкротства компании на основании ухудшения ее финансовых показателей, используя как основу коэффициент покрытия долга. С практической точки зрения, финансовое положение компании классифицируется как кризисное, если ее прибыль до вычета процентов, налогов, износа и амортизации (EBITDA) меньше, чем финансовые расходы (расходы на выплату процентов по долговым обязательствам) в течение двух последовательных лет, или, если в любой другой год, когда EBITDA составляет менее, чем 80 % процентных расходов.

Таким образом, в условиях экономического кризиса вопросы, связанные с определением вероятности банкротства, особенно остро ощущаются по мере увеличения количества транспортных компаний (авиакомпаний), которые переживают банкротство. Поэтому важнейшим вопросом является своевременное определение тенденций в функционировании предприятия, указывающих на риск банкротства с целью упреждения его реализации.

Список использованной литературы

1. Врублевская О.В. - Отв. ред., Романовский М.В. - Отв. ред. Финансы 3 - е изд. Учебник для вузов. — М.: Юрайт, 2014 г.

2. Федеральный закон «О несостоятельности (банкротстве)» от 26.10.2002 N 127 - ФЗ (ред. от 01.07.2018) // Консультант Плюс [Электронный ресурс] http: // www.consultant.ru / document / cons _ doc _ LAW _ 39331 (дата обращения 15.07.2018)

3. ALTMAN, E. I. 1968. Financial ratios, discriminant analysis and the prediction of corporate bankruptcy. The Journal of Finance, 23(4): 589–609.

4. Грязнова, А. Г. Антикризисный менеджмент: учебник. / Под ред. А.Г. Грязновой - М.: ЭКМОС, 2016. – С. 181.

5. Шеремет А. Д., Сайфулин Р.С. Финансы предприятий. - М.: ИНФРА - М, 2015. - С. 152.

6. Ковалев, В.В. Финансовый менеджмент: теория и практика / В.В. Ковалев. - М.: Проспект, 2013. – С. 635.

7. Ohlson, J. A. (1980). Financial Ratios and the Probabilistic Prediction of Bankruptcy. Journal of Accounting Research, 18, 109 - 131.

© Кукушкина Н.Я., 2018

Лопастейская Л.Г., к.э.н., доцент
Ледюкова Е.Б., студ.
ФГБОУ ВПО «Ульяновский государственный технический университет»

ПЛАНИРОВАНИЕ ИСПОЛЬЗОВАНИЯ МАТЕРИАЛОВ И ЗАТРАТ ПО ИХ ПРИОБРЕТЕНИЮ

PLANNING THE USE OF MATERIALS AND COSTS BY THEIR ACQUISITION

Аннотация

Данная статья раскрывает суть и роль планирования использования материалов, сущность затрат на их приобретение, функции планирования материалов и структуру затрат на их приобретение.

Annotation

This article reveals the essence and role of material use planning, the nature of the costs of their acquisition, the functions of material planning and the cost structure for their acquisition.

Ключевые слова: планирование, материалы, затраты, отходы, себестоимость, прибыль.

Key words: planning, materials, costs, waste, cost, profit.

В современных условиях качественное и рациональное руководство производственной деятельностью организации зависит от вовремя полученных данных о результатах ее деятельности. Данная тема является актуальной на сегодняшний день, следовательно каждый руководитель должен уметь планировать использование материалов и планировать затраты на их приобретение.

На предприятиях, которые вырабатывают какую – либо продукцию используется большое многообразие материальных ресурсов. Некоторые их них полностью используются в процессе производства (сырье и основные материалы, полуфабрикаты, комплектующие изделия и т.п.), другие изменяют только свою форму (смазочные материалы, лаки, краски), третьи входят в состав изделия без каких - либо внешних изменений (запасные части).

Смотря на то, какую функцию выполняют материальных ресурсы производства их классифицируют по группам (рисунок 1) [5, с. 6].

Рисунок 1 – Классификация материалов по назначению и роли в производстве

Группа «Сырье и материалы» состоит из: «Сырье и основные материалы» и «Вспомогательные материалы».

Вспомогательные материалы вещественно не входят в состав вырабатываемой продукции, они оказывают большое влияние для работы техники, машин, оборудования, на котором сырье и основные материалы будут обрабатываться.

Сырье и основные материалы составляют основу вырабатываемой продукции. Сельскохозяйственная продукция относится к сырью (зерно, шерсть, хлопок, плоды, ягоды, овощи) добывающая промышленность относится также к сырью (нефть, руда, газ и др.). К основным материалам относят продукцию обрабатывающей промышленности (мука, сахар, ткань, металл, кожа и др.). Сырье – это то, из чего состоят основные материалы, которые в последующем будут использоваться в процессе производства продукции.

Топливо по тому, какую роль оно играет в процессе производства будет правильным отнести к вспомогательным материалам.

Тара и тарные материалы используются для упаковки, перевозки и хранения материалов, полуфабрикатов и готовых изделий. Тара необходима для того, чтобы продукция поступала в надлежащем виде до ее покупателей и не потеряла свои потребительские свойства.

Покупные полуфабрикаты, комплектующие изделия, конструкции и детали представляют собой предметы труда, которые изготовило другое предприятие, но будут потребляться на данном предприятии для осуществления производственной деятельности.

Инвентарь и хозяйственные принадлежности – это часть материальных запасов организации, с помощью которых обрабатывается сырье, она используется не более 12 месяцев или обычного операционного цикла, если он превышает 12 месяцев (инвентарь, инструменты и др.).

Запасные части используют и приобретают для замены и ремонта изношенных частей машин, оборудования, транспортных средств и т. п. Запасные части необходимо всегда иметь в наличии, так как любая поломка оборудования может вылиться для организации в очень большие затраты либо неустойку если данная продукция не поступила покупателю в ранее оговоренные сроки.

Возвратные отходы производства - остатки сырья и материалов, которые остались после переработки в готовую продукцию, полностью или частично утратившие основные свои свойства (опилки, стружка и др.).

Фактическая себестоимость материалов складывается из их покупной стоимости и транспортно - заготовительных расходов, которые включают: расходы на транспортировку, хранение и доставку материалов на склад предприятия; расходы на информационные и консультационные услуги, связанные с приобретением материалов; таможенные пошлины; вознаграждения посредническим организациям; и другие аналогичные расходы.

Прибыль предприятия в высшей степени зависит от того, как организация распорядилась своим капиталом, рационально ли оно его использовало за предыдущие отчетные периоды, включая и нынешний.

Затраты сырья, материала, топлива, энергии и других предметов труда в большей степени оказывают влияние на текущие затраты на производство. От того, как на предприятии осуществляется процесс снабжения материалами, происходит экономия на каждом участке производства, зависят наиболее важные показатели работы предприятия – объём производства, его рентабельность, а также финансовое состояние и ликвидность [1].

В учете любое движение на предприятии должно отражаться своевременно включая и движение. Это необходимо для того, чтобы руководитель организации в любой момент смог посмотреть сколько и на какие нужды организация потратила свои ресурсы[3, с. 121].

Каждое предприятие должно планировать свои затраты и в процессе этого организация должна решать задачи такие, как снижение затрат и увеличение объемов производства.

Можно выделить следующие задачи

1. оценка деятельности служб материально - технического снабжения в разрезе постоянного обеспечения производства всеми необходимыми ресурсами;

2. анализ качества расчётов, который включает в себя выявление нужды в материальных, нормы расхода сырья на единицу продукции;

3. факторный анализ материалоёмкости продукции;

4. подсчёт влияния внедрения режима экономии материальных ресурсов то, сколько производится продукции и какого она качества.

Основные этапы планирования использования материалов:

1. Оценка влияния эффективности использования материалов на величину материальных затрат.

2. Оценка эффективности использования материалов.

3. Анализ обоснованности норм расхода материалов

4. Анализ обеспеченности предприятия материалами.

5. Обоснование оптимальной потребности в материалах.

Материалоемкостью называют величину затрат по отношению к объему производства, которая выражается в виде затрат на 1 рубль продукции, представляет собой показатель материалоемкости. Снижение материалоемкости - один из важнейших источников роста прибыли и стимул каждого предприятия[2, с. 133].

Главная цель планировании является то, что производитель должен быть уверен в том, что у него всегда есть материалы на производство какой - либо партии продукции. С помощью планирования потребностей производитель закупает в нужном количестве материалы. В процессе планирования необходимо ежедневно следить за запасами материалов и при необходимости их пополнять, чтобы предприятие не понесло непредвиденных затрат [4, с.158].

С целью экономии материалов, снижения затрат и увеличения прибыли необходимо премировать рабочих. Для этого необходимо строго следить за нормой расходов материалов, для этого очень хорошо подойдет нормативный метод планирования и учета производственных затрат и калькулирования себестоимости продукции.

Материальные ресурсы - это потенциал предприятия, который позволяет осуществить производство продукции, выполнение работ и оказание услуг.

Список литературы

1. Положение по бухгалтерскому учету «Учет материально - производственных запасов» ПБУ 5 / 01 от 09.06.2001 № 44н.

2. Учет материалов: справочник бухгалтера / В.Р.Захарьин. – Москва: ЭКСМО, 2015. – 226с.:табл. – (моя бухгалтерия).

3. Учет затрат, калькулирование и бюджетирование в отраслях производственной сферы: учебник для вузов / В.Э.Керимов. – 4 - е изд. – Москва: Дашков и К^0, 2016. – 478с.
4. Бухгалтерский учет: учебник / Н.А.Миславская. – Москва: Дашков и К, 2014. – 592с.
5. Учет МПЗ [Текст] / О.Н.Ремизова // Современный бухучет. – 2017. - №5 – с. 9 - 20.
© Лопастейская Л.Г., Ледюкова Е.Б., 2018

Маковеева Е. Н.
Студентка 4 курса ИЭП
ННГУ им. Н. И. Лобачевского
Г. Н. Новгород,
Российская Федерация
Федоров В. А.
Студент 1 курса магистратуры ИЭП
ННГУ им. Н. И. Лобачевского
Г. Н. Новгород,
Российская Федерация

ТЕОРЕТИЧЕСКИЕ АСПЕКТЫ ФИНАНСОВОГО РЫНКА

Финансовый рынок – это особый институт, который занимается инвестированием, чем обеспечивает развитие экономики в целом. Если давать более точную трактовку финансовый рынок – это «площадка» для аккумулирования движения денег, которые нацелены на удовлетворение полного спектра потребностей общества в финансово - денежных ресурсах

Существует множество различных трактовок понятия финансовый рынок, однако важно не отождествлять его с такими понятиями, как рынок ссудных капиталов, валютный рынок или фондовый рынок. Они являются синонимами, однако понятие финансового рынка намного шире и следует разделять данные понятия.

Структурно финансовый рынок состоит из:

- страховой рынок
- фондовый рынок
- валютный рынок
- рынок ссудного капитала

Этой структуре свойственны взаимодополняемые связи, когда в единой системе части могут заменяться друг другом. Это является важным свойством при процессах глобализации и создании единого финансового мирового рынка.

Финансовый рынок РФ своими, свойственными только ему, признаками:

- существование особых государственных органов, которые регулируют финансовый рынок: степень свободы на нем в России гораздо ниже, чем в других странах
- конкуренция между преобразующими распорядителями финансового рынка
- интеграция рынков, часто совместный симбиоз, образующий эффект синергии

Государство служит главным перераспределителем основных финансовых ресурсов, сформировавшихся в обществе. Тем самым, финансовый рынок выполняет важные функции, которые имеют направление общественного производства:

- финансовый рынок создает позитивную среду для развития предприятий и отраслей в целом, предоставляя инвестиционные ресурсы, которые создают максимальную прибыль
- финансовый рынок упрощает механизм инвестирования и позволяет направлять денежные потоки в структуру производства, что напрямую влияет на производственный потенциал страны в целом
- финансовый рынок служит для государства «подушкой безопасности», с помощью свободных средств которой оно покрывает дефицит в бюджете. Рост государственных расходов вполне приемлемо покрыть за счет развитого и растущего финансового рынка
- финансовый рынок обеспечивает движение в те стороны, которые способствуют развитию общества, в том числе и научно - технического прогресса, увеличение количества инвестиций в перспективные отрасли

Финансовый рынок объединяет несколько видов рынка и создает динамичную систему с различными видами рынков. Для их классификации используются присущие каждому рынку отдельные виды финансовых ресурсов:

- кредитный рынок – рынок, где для отношений купли - продажи используются кредитные ресурсы и финансовые инструменты, которые занимаются их обслуживанием. Важными на этом рынке являются условия возвратности и обязательной уплаты процента за полученный ресурс. На этом рынке существует своя классификация сделок, которые делятся на обслуживающие переуступаемые финансовые заимствования (ими являются банковские чеки или векселя) и неотчуждаемые виды заимствований (обычные финансовые кредиты для физических лиц, других банков или иных финансовых институтов, субъектов хозяйства и т д.). В некоторых странах последний вид не относят к кредитному рынку, так как отсутствует их свободное обращение, а условия формирования цен не являются объективными.
- фондовый рынок – рынок, где для отношений купли - продажи используются ценные бумаги всех видов, выпущенных предприятиями, институтами и государством. Для стран с рыночной экономикой фондовый рынок является самым объемным по числу сделок, совокупности денежного потока и многообразию финансовых инструментов. Фондовый рынок повышает эффективность вложения средств.
- валютный рынок – рынок, где для отношений купли - продажи используется валюта и обслуживающие ее финансовые инструменты. Создан для удовлетворения потребностей игроков в валюте, для совершения внешнеэкономической деятельности и установления текущего валютного курса.
- страховой рынок – рынок, где для отношений купли - продажи используются услуги и продукты, обеспечивающие страховую защиту. Этот рынок обладает самыми большими темпами развития. Страховые институты перераспределяют денежные средства и используют их в инвестиционных целях.
- рынок драгоценных металлов – рынок, где для отношений купли - продажи используются дорогостоящие металлы (золото, серебро, платина). Эти ресурсы являются не

только средством вложения, но и служит для производство реального товара. Функции драгоценных металлов делают их наиболее безопасным способом вложения денег.

Следующая классификация связана с периодом обращения финансовых инструментов и услуг:

- рынок денег, где для отношений купли - продажи используются финансовые инструменты и услуги со всех рынков, но с периодом обращения до года
- рынок капитала, где для отношений купли - продажи используются финансовые инструменты и услуги со всех рынков, но с периодом обращения больше года

Стоит отметить, что такая классификация имеет некоторый условных характер, так как многие финансовые инструменты как раз используются для превращения быстрых краткосрочных вложений в долгосрочные.

Следующая классификация связана со срочностью сделок на финансовом рынке:

- рынок, где реализация сделок, связанных с финансовыми инструментами, происходит в краткосрочный текущий период времени
- рынок, где реализация сделок идет на определенный период в будущем. Он связан с ценными бумагами, валютой или денежной суммой

Такие классификации имеют довольно условный характер, так как рынки склонны к плотной взаимосвязи, однако помогает разграничивать виды деятельности для законотворческого процесса.

Список литературы:

1.Землянухин Б.И. Современные финансовые рынки. Опыт Австралии. –М.: Финансы и статистика, 1995.

© Маковеева Е. Н., Федоров В. А., 2018

Маковеева Е. Н.
Студентка 4 курса ИЭП
ННГУ им. Н. И. Лобачевского
Г. Н. Новгород, Российская Федерация
Федоров В. А.
Студент 1 курса магистратуры ИЭП
ННГУ им. Н. И. Лобачевского
Г. Н. Новгород, Российская Федерация

ПРОБЛЕМЫ И ПЕРСПЕКТИВЫ ВЕНЧУРНОГО РЫНКА В РОССИИ

На момент окончания 2017 года общее положение российского венчурного можно описать как подъем. На протяжении нескольких лет росли показатели и количество различных фондов. Кроме того постоянно рос объем рынка, достигнув пика в 2012 году. Можно отметить улучшение венчурной инфраструктуры и укрепление различных институтов венчурного рынка: бизнес – инкубаторов, бизнес – ангелов. Общее количество

стартапов выросло, что повысило долю сделок и вложений в компании, находящиеся на ранней стадии.

Таким образом, российский венчурный рынок вышел на пятое место в мире и второе в Европе. Ключевыми вложениями для инвесторов стали информационные технологии и потребительские товары и услуги, которые и стали главным фактором роста рынка на протяжении последних лет. Причиной этому послужило, что россияне с 2007 года резко стали переводить часть своей деятельности в онлайн, предпочитая экономию времени. Государство способствовало этому, развив соответствующую инфраструктуру. Этим воспользовались частные инвесторы, которые увидели потенциал роста и стали его стимулировать денежными вложениями. Кроме того эти сферы обладали минимальными, по сравнению с остальными, рисками и обладают самым меньшим сроком окупаемости инвестиций, что соответствует менталитету российского бизнеса, который не способен выжидать самых благоприятных периодов и требует деньги в краткосрочном периоде. Специфические отрасли науки, такие как новые способы производства материалов и развитие химической промышленности, были развиты посредством инвестиций из управляемых государствами различными фондами.

Несмотря на объем инвестиции, капитализации и общего количества фондов, российский венчурный рынок находится на ранней стадии развития по некоторым причинам:

- количество реализованных выходов мало по сравнению с международной практикой
- практически отсутствует выход на международный рынок
- среди всего объема фондов большую долю занимают небольшие фонды, которые должны консолидировать
- нет полного доступа к информации об инвесторах и их предпочтениях, что вызывает сложности в построении долгосрочной политики государства на венчурном рынке

В целом, многие инвесторы говорят о высоком риске многих вложений на российском венчурном рынке, но их число все равно растет.

Российский венчурный рынок стремится к глобализации и в этом процессе можно выделить некоторые тенденции:

- доступность компаний на международный рынок в целом повышается благодаря глобальным принципам монетарной политики, которые делают средства более доступными
- для российских игроков очень привлекательным выглядит американский рынок, который существует значительно дольше, чем российский, что говорит о его комплексном формировании и развитии бизнес среды в целом
- российская экономика очень специфическая, что определяет специфичность и венчурного рынка
- государство стимулирует рынок на расширении, улучшая инфраструктуру и предоставляя гарантии венчурному капиталу в стабильном существовании.

Однако все благоприятные начинания на венчурном рынке могут оказаться бесполезными, ввиду ухудшения общей экономической ситуации в 2014 году: общая деловая активность снижается, а макросреда ведения бизнеса становится все менее привлекательной для вложения средств. Сильное влияние на экономику оказал политический кризис, связанный с ситуацией в Украине. Это стало поворотным моментом

для всей рыночной конъюнктуры в целом. Резко упала инвестиционная привлекательность российского рынка, а санкции заставили крупнейшие российские компании просить денег у государства из различных резервных внебюджетных фондов (например, «Роснефть», прогнозируя увеличение издержек и возможные убытки подала заявку на 1,5 млрд. руб. из ФНБ). Кроме того, текущее снижение курса рубля по отношению к мировым валютам и снижение цен на нефть, заставляет Правительство РФ пересмотреть действующие программы финансирования различных проектов, в том числе и крупнейших государственных венчурных фондов.

Венчурный рынок отреагировал на такое положение экономики в стране. 2014 год еще не закончился, но уже можно наметить появившиеся проблемы в венчурном инвестировании, которые могут перейти из разряда текущих и краткосрочных в долгосрочные, если общая экономическая ситуация не улучшиться.

Обозначим текущие проблемы на российском венчурном рынке:

- с 2014 года стало резко падать осуществление инвестиций, к сентябрю их совокупных объем достиг лишь 21 % от осуществленных в 2013 году
- снизились показатели прироста числа и объемов фондов, к сентябрю они составляли 45 % и 34 % соответственно от уровня 2013 года
- темп прироста общей капитализации всех фондов снизился до 5 % , что также связано и с малым открытием новых фондов
- инвестиционная активность снизилась на 61 %
- количество зарубежных фондов, участвующих в российских проектах снизилось на 70 %
- объем венчурных инвестиций за 9 месяцев составил лишь 41 % от уровня 2013 г.
- государственные программы по устранения перекоса в сферу ИТ не работают, инвесторы, видя неладное положение в экономику, не хотят вкладывать средства в отрасли с высоким риском
- в региональной структуре по той же причине все также лидирует Центральный федеральный округ
- компании на посевной стадии лишаются своего инвестирования из - за выросшего риска

Причинами этих проблем является именно нестабильная ситуация в экономике. Венчурный рынок – очень сложная система, «организм», который развивается только при самых лучших условиях существования, так как в условиях кризиса инвесторы не могут позволить себе тратить деньги на перспективные, но, зачастую, дорогие исследования, пусть даже они и принесут огромную прибыль через некоторое время. Снижение рисков является главной задачей, как для инвесторов, так и для государства, которое, если хочет обеспечить развитие венчурного рынка, должно поставить перед собой ряд задач общеэкономического и венчурно - направленного плана. В противном случае негативные процессы могут только усиливаться и в конечном итоге они будут способны разрушить с большим трудом создаваемую венчурную инфраструктуру и полностью разочаровать потенциальных венчурных инвесторов в состоянии инвестирования в России.

Для того чтобы избежать наметившегося кризиса на венчурном рынке государство должно увеличивать количество собственных фондов, которые реализуют инвестирование

по всем направлениям. Это доказывает практика ОАО «РВК», благодаря которому удалось достигнуть столь высоких показателей. При этом не нужно выделять огромные суммы, которые требуют крупные компании, достаточно суммы равной 2 - 3 % от общей капитализации фондов в 2013 г. В дальнейшем диверсифицируя свою деятельность по отраслям и, что немало важно по регионам, государство создаст резонанс и послужит катализатором для частного капитала, следуя принципу «если сюда вкладывает государство, значит это надежно». Тем самым, венчурный рынок выйдет из «затяжного пике» и выйдет на прежние темпы роста.

Кроме того, можно воспользоваться опытом других стран, где венчурный рынок более развит и имеет свои сформировавшиеся тенденции. В конце 90 - х годов для стимулирования венчурного инвестирования в Сингапуре ряд транснациональных корпораций основал Technopreneurship Investment Fund (TIF) – венчурный инвестиционный фонд, объемом более 1 млрд. долл. Он был ориентирован на высокие технологии, развитие которых можно наблюдать последние 15 лет на всем азиатском регионе.

В России крупные корпорации не привыкли вкладывать средства в инновационный разработки, которые не касаются их собственной сферы. При этом, если они имеют прибыль в краткосрочном периоде из - за российского менталитета происходит лишь ее поддержание, а про возможное ее увеличение в долгосрочном периоде предпочитают забывать. Эта проблема носит систематический характер, однако если изменить отношение потенциальных инвесторов к венчурному рынку, все можно исправить и тогда его объем существенно вырастит.

Кроме того, можно воспользоваться опытом других стран, где венчурный рынок более развит и имеет свои сформировавшиеся тенденции. В конце 90 - х годов для стимулирования венчурного инвестирования в Сингапуре ряд транснациональных корпораций основал Technopreneurship Investment Fund (TIF) – венчурный инвестиционный фонд, объемом более 1 млрд. долл. Он был ориентирован на высокие технологии, развитие которых можно наблюдать последние 15 лет на всем азиатском регионе.

В России крупные корпорации не привыкли вкладывать средства в инновационный разработки, которые не касаются их собственной сферы. При этом, если они имеют прибыль в краткосрочном периоде из - за российского менталитета происходит лишь ее поддержание, а про возможное ее увеличение в долгосрочном периоде предпочитают забывать. Эта проблема носит систематический характер, однако если изменить отношение потенциальных инвесторов к венчурному рынку, все можно исправить и тогда его объем существенно вырастит.

Российский венчурный рынок является очень перспективным. Наша страна является одним из лидеров по инновационным идеям и проектам, однако многие из них остаются не профинансированными или переезжают за рубеж, где внимательней относятся к рынку и потенциальным новым игрокам. Для решения всех проблем необходимо непосредственное участие государства и владельцев крупного капитала, которые способы простимулировать венчурный рынок и вернуть его по показателям на пик активности 2012 года и выше.

Список литературы:

1. Венчурный менеджмент / Е. М. Рогова, Е. А. Ткаченко, Э. А. Фияксель / М.: НИУ ВШЭ, 2011 — ISBN 978 - 5 - 7598 - 0746 - 9 — 440 с.

2. http: // www.rvca.ru / download.php?file=lib / RVCA _ yearbook _ 2014 _ Russian _ PE _ and _ VC _ market _ review _ 2013 _ ru.pdf

© Маковеева Е. Н., Федоров В. А., 2018

Маковеева Е. Н.
Студентка 4 курса ИЭП
ННГУ им. Н. И. Лобачевского
Г. Н. Новгород, Российская Федерация
Федоров В. А.
Студент 1 курса магистратуры ИЭП
ННГУ им. Н. И. Лобачевского
Г. Н. Новгород, Российская Федерация

ТЕОРЕТИЧЕСКИЕ АСПЕКТЫ ИННОВАЦИЙ И ИННОВАЦИОННОГО ПРОЦЕССА В ПРЕДПРИНИМАТЕЛЬСТВЕ

Современное предпринимательство, развивающееся в конкурентной среде, невозможно представить без внедрений инноваций. Под инновацией понимается материализованный результат, образованный в итоге от вложения капитала и перенаправления денежных потоков в новую технологию или технологический процесс, способы организации производственного процесса и т. д. Таким образом, инновация - это разработка и освоение производства новых или усовершенствованных продуктов, технологий и процессов. [1]

Процесс создания, освоения и распространения инноваций называется инновационной деятельностью или инновационным процессом. Его результатом является инновационный продукт, который может нести характер «изобретения» или «открытия», где под изобретением понимается новый прибор или механизм, созданный при использовании текущего технического потенциала, а под открытием – получение новых данных об окружающем мире, несущие расширение этого потенциала. Поэтому открытие носит более фундаментальный характер и требует больших капиталовложений.

Существенным критерием для определения процесса и явления как инновации является научно - техническая новизна. Для систематизации ее определения используются рекомендации, принятые ОЭСР и Евростатом, в 1992 г. в Осло – «Руководство Осло». [2]

Инновации основываются на наиболее эффективном использовании вложенного капитала, поэтому инновационный процесс тесно связан с инвестиционным, как главным среди существующих способов привлечения денежных потоков. Одним из основных видов инвестирования здесь является венчурное инвестирование, которое специализируется на финансировании на «прорывных» проектов, способных существенно изменить рыночную конъюнктуру. Таким образом, при венчурном инвестировании существует высокая степень риска, которая обеспечивает максимальную доходность от вложения в проект.

Также инновации разделяются по степени и типу новизны. Критериями в данном делении выступают размах инновации для рынка, стимул для начала инновационного

процесса, место инновации в системе работы предприятия, радикальность инновации. (см. рис.)

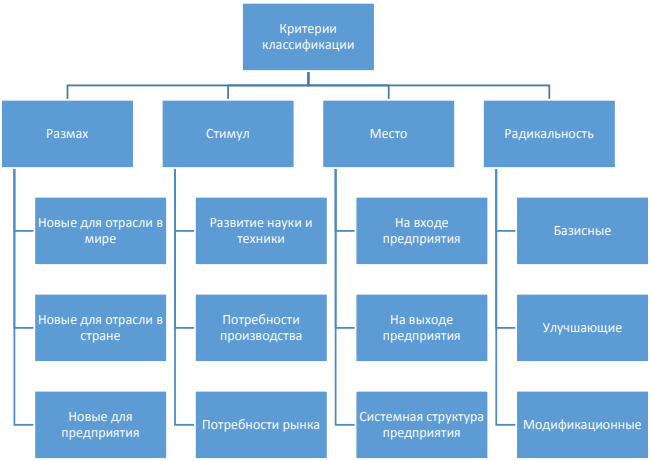

Стоит отметить, что инновация выполняет ряд функций, отражающих ее сущность и роль в экономических взаимодействиях на разных уровнях. Инновация выполняет три основных функции:

- Воспроизводственную – инновация выступает как объект для вложений, от которого ожидают получение прибыли;
- Инвестиционную – прибыль от инноваций может быть использована для финансирования новых инноваций;
- Стимулирующую – инновации стимулируют предпринимательскую активность, так как являются средством максимизации прибыли.

Стадия разработки соответствует началу инновационного процесса и получению финансирования. На стадии выхода происходит внедрение продукта и получение первого дохода от него. Стадия развития рынка соответствует росту продаж до максимально возможного уровня при данной рыночной конъюнктуре. Стадия стабилизации можно назвать стадией насыщения, при которой рынок полностью удовлетворён количеством продукта. После нее начинается спад спроса, уменьшение продаж продукта, но благодаря «контрдействиям» производителя по изучению рынка объем продаж ненадолго увеличивается (стадия подъема рынка). В конечном итоге наступает последняя стадия, – падение рынка – при которой наступает полное снижение объема продаж продукта.

Список литературы:

1. Организация и финансирование инноваций : учебное пособие / В.В. Быковский, Л.В. Минько, О.В. Коро - бова, Е.В. Быковская, Г.М. Золотарева. – Тамбов : Изд - во Тамб. гос. техн. ун - та, 2006. – 116 с. – Тираж 100 экз. – ISBN 5 - 8265 - 0500 - 1.
2. Экономика предприятия: Учебник для вузов / Под ред. Э40 проф. В.Я. Горфинкеля, проф. В.А. Швандара. — 4 - е изд., перераб. и доп. - М.: ЮНИТИ - ДАНА, 2007. - 670 с.

© Маковеева Е. Н., Федоров В. А., 2018

Павлова И.Ю., Плохова А.О., Габдрахманов И.Т.
магистранты направления «Менеджмент»,
магистерская программа
«Эффективный менеджмент и маркетинг», УГАТУ,
г. Уфа, РФ

СОВЕРШЕНСТВОВАНИЕ СИСТЕМЫ УПРАВЛЕНИЯ ООО «ГАЗПРОМНЕФТЕХИМСАЛАВАТ»

Аннотация. Нефтегазовая отрасль является очень сложной мегасистемой, которая ежедневно выполняет широкий комплекс функций и которая включает стадии из нескольких взаимосвязанных между собой этапов начиная от поиска и разведки недр, осуществления полевых сейсмических работ, поискового бурения нефти на глубоководных слоях, установления границ нефтяных месторождений, формирования эксплуатационных скважин, процесса поднятия нефти на поверхность от продуктивного пласта, переработки и реализации углеводородов и нефтепродуктов.

Таким образом, нефтегазовая отрасль представляет из себя непрерывную цепь. Актуальность данной темы обусловлена тем, что организационная структура современного предприятия нефтегазовой отрасли должна соответствовать стратегическим целям нахождения оптимальных и эффективных вариантов, которые соответствуют высоким общемировым стандартам. Данная работа посвящена проблематике совершенствования системы управления ООО «ГазпромНефтехимСалават».

Ключевые слова: система управления, стандарты, эффективность.

ООО «ГазпромНефтехимСалават» является одним из ведущих нефтехимических комплексов РФ и РБ. Компания является интегрированной в систему холдинга ПАО «Газпром». Название предприятия ОАО «ГазпромНефтехимСалават» утвердилось общим решением собрания акционеров Общества 28 января 2011 года. Компания была реорганизована в виде преобразования 1 октября 2016 года в ООО «ГазпромНефтехимСалават».

Предприятие было основано в 1948 году в районе села Большой Аллагуват Стерлитамакского района в виде комбината №18. Изначально предприятие было предусмотрено как завод для выпуска бензина и дизельного топлива путем гидрирования сернистых мазутов и угля.

С момента открытия башкирских нефтяных месторождений коренному изменению подверглась схема развития данного комбината, когда бензин стало эффективнее производить из нефтяного сырья. За последние годы на комбинате весьма быстрыми темпами развилось нефтехимическое производство.

Основным преимуществом ООО «ГазпромНефтехимСалват» является концентрация на одной площадке полного цикла переработки нефтехимии, углеводородного сырья, минеральных удобрений. В составе комплекса находятся газохимический и нефтеперерабатывающий заводы, завод «Мономер» [1].

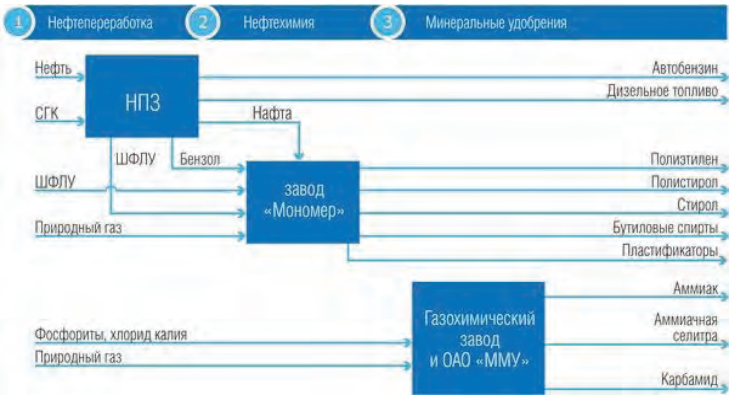

Рисунок 1 – Структура «ГазпромНефтехимСалават»

Численность персонала предприятия в 2016 году составляла 15996 человек. При анализе кадровых показателей можно выделить тенденцию роста с 13175 руб. до 23852 руб. Можно сказать, что в последнее время уровень доходов кадрового состава за год возрос на 10 % .

Работники предприятия преимущественно имеют высшее образование, минимально среднее. Это необходимо для специфики деятельности исследуемого предприятия. Дипломированные специалисты в 2016 году составляют 20 % , рабочий персонал составил 40 % . Если анализировать стаж работы работников предприятия, то более 38 % работников имеют стаж более 10 - 15 лет. Работники со стажем от 5 до 10 лет занимают в общей численности 25 % .

«ГазпромНефтехитмСалават» выступает как одно из крупнейших нефтяных предприятий РБ. На предприятии лежит огромная ответственность по оптимальному использованию, распределению и реализации нефтепродуктов [2]. В связи с этим «ГазпромНефтехимСалават» имеет эффективную миссию, стратегические цели, а также обязано установить эффективную структур управления на всех своих уровнях. «ГазпромНефтехимСалават» должно систематично подходить ко всем своим направлениям деятельности: производство, управление, конкурентоспособность и т.д.

От эффективности построения организационной структуры предприятия тесно зависит, насколько эффективно будут реализованы цели данной компании. Эффективно построенная структура управления призвана способствовать мотивации и самоконтролю. Ее цель – ориентировать персонал не на интенсификацию труда и повышение его затрат, а на совершенствование производственных операций, ставя улучшение как самоцель. Эффективная организационная структура призвана помочь каждому отдельному сотруднику понять собственную задачу и ее взаимосвязь с целями предприятия. Чтобы сопоставить свою деятельность с конечным результатом, каждый работник компании должен понимать, что его деятельность тесно связана с общими задачами компании.

Можно выделить следующие направления совершенствования организационной структуру ООО «ГазпромНефтехимСалават»:

- уменьшение управленческих затрат, оптимизация численности аппарата управления предприятия;

- концентрировать отдельные профильные виды деятельности по специализированным дочерним обществам, что будет способствовать повышению эффективности инвестирования, по и будет способствовать объединению лучших управленческих специалистов и существенно сократит управленческий аппарат компании;

- необходимо разработать систему формирования дочерних обществ, данные трансформации необходимы для того, чтобы обеспечить структурную прозрачность общества и эффективно идентифицировать компанию.

- перевести дочерние общества и предприятия на единый корпоративный стиль управления, чтобы улучшить внутрикорпоративную структуру компании [3, 213].

Данные трансформации будут способствовать повышению эффективности компании «ГазпромНефтехимСалават» в качестве вертикально интегрированной нефтяной компании.

Необходимо также внедрить меры по снижению текучести кадров. Необходимо реогрганизовать корпоративный центр с усилением функций по стратегическому и координационному планированию, финансовму и административному контролю, кадровой политике и связям с общественностью [2].

Список использованной литературы / References

1. Евпанов Е. Модернизацию экономики нужно начинать с нефтегазового комплекса // Российская Бизнес - газета. – 2011. – № 783 / 1 от 11.01.2017.

2. Горелова Л.В., Гордеев С.В. Инновационные подходы к управлению затратами на персонал в организации // Вестник Екатеринбургского университета. – 2018. –№ 1. – С. 4–8.

3. Дятлов В.А. Управление персоналом: учебное пособие – М.: ПРИОР, 2015. – 365 с

© Павлова И.Ю., Плохова А.О., Габдрахманов И.Т., 2018

Щербакова Е.П.,
к.э.н., доцент, кафедра «Бухгалтерский учет»
ФГБОУ ВО «Ростовский государственный экономический университет (РИНХ)»

ВИДЫ ИСКАЖЕНИЙ БУХГАЛТЕРСКОЙ ФИНАНСОВОЙ ОТЧЕТНОСТИ И ОСНОВНЫЕ СПОСОБЫ ИХ ВЫЯВЛЕНИЯ

Аннотация

В статье рассмотрены основные виды возможных искажений бухгалтерской (финансовой) отчетности: существенные и несущественные, преднамеренные и непреднамеренные, технические и бухгалтерские и др., а также способы их выявления в рамках любой коммерческой организации.

Ключевые слова

Искажение бухгалтерской (финансовой) отчетности, ошибки бухгалтерской (финансовой) отчетности, вуалирование бухгалтерского баланса, фальсификация баланса, выявление ошибок бухгалтерской (финансовой) отчетности.

Достоверность бухгалтерской отчетности является необходимым условием устойчивого развития предприятия в целом, достижения им своих целей и достижения отдельных высоких показателей. Однако в силу различных причин отчетность может содержать ошибки и неточности, и такая информация называется искаженной.

На сегодня, как показывает практика, искажения бухгалтерской финансовой отчетности могут быть различного характера.

Так, по степени влияния на достоверность искажения могут быть:

1. Существенными, то есть такими, которые могут повлиять на достоверность отчетности в такой степени, что пользователь бухгалтерской отчетности может сделать ошибочные выводы о состоянии компании и принять ошибочные решения;

2. Несущественными, то есть не способными повлиять на решения квалифицированных пользователей бухгалтерской отчетности [1].

Также искажения бухгалтерской отчетности по характеру возникновения могут быть:

1. Непреднамеренные, к которым относятся ошибки, совершенные по некомпетентности, халатности и невнимательности, а также вызванные несовершенством системы бухгалтерского учета и действующего законодательства.

В свою очередь, непреднамеренные ошибки делятся на технические и бухгалтерские. Технические ошибки возникают, например, при составлении и расчете налоговых платежей. Бухгалтерские ошибки возникают в результате неправильного отражения на счетах бухгалтерского учета финансово - хозяйственных операций.

2. Преднамеренные ошибки являются средством деловой политики организаций, в частности акционерных обществ. Все преднамеренные ошибки можно разделить на не противоречащие законодательству и противоречащие законодательству.

К не противоречащим законодательству относятся налоговая оптимизация и вуалирование баланса.

Термин «налоговая оптимизация», как и термины «налоговое планирование», «налоговая минимизация», относятся к действиям по легальному уменьшению налогов.

Вуалирование баланса – лишение его конкретности и определенности, вследствие чего создается возможность получения выводов, противоречащих действительности. В частности, это позволяет скрыть отрицательные моменты работы или затрудняет их обнаружение. [2].

Противоречащие законодательству искажения делятся на:

– налоговые преступления;

– фальсификацию баланса.

Налоговые преступления находят свое отражение в различных документах, на основании которых составляется бухгалтерская отчетность, направляемая налогоплательщиком в налоговые органы. Фальсификация баланса представляет собой совокупность приемов, направляющих экономическую информацию по ложному пути (подмена одних показателей другими, создание превратного представления о состоянии предприятия, качественных результатах его деятельности и т.д.).

По объекту посягательства искажения делятся можно разделить на:

– денежные;

– материальные.

Денежные искажения имеют место в сфере расчетно - денежных отношений. Материальные искажения связаны с присвоением материальных ценностей. Соотношение между этими двумя типами определяется и изменяется в соответствии с характером экономической ситуации в обществе [2].

К сожалению, несмотря на существующую схему соответствующих штрафных санкций за искажение реальной картины финансового состояния фирмы, формирование и предоставление пользователям недостоверной информации все же становится распространенным явлением и одной из главных угроз экономической безопасности любой компании. В связи с этим, проблема своевременного выявления искажений бухгалтерской финансовой отчетности, представляется весьма актуальной для любой современной коммерческой организации.

Нельзя не отметить, что сама процедура выявления ошибок подразумевает их локализацию и идентификацию. Локализация, в свою очередь, это процесс установления временного интервала совершения ошибки, а также документальный носитель этой ошибки. Идентификация ошибки представляет собой определение конкретного значения ошибочного показателя.

По нашему мнению, основными способами и методами выявления ошибок (как силами самой организации, так и с помощью привлекаемых внешних специалистов) в рамках любой коммерческой организации независимо от ее масштабов и вида деятельности являются следующие:

- инвентаризация.
- вертикальный анализ.
- горизонтальный анализ.
- независимая оценка – переоценка активов.
- тестирование бухгалтерских записей.
- самоконтроль.
- передача ведения бухгалтерского учета на аутсорсинг.
- регулярные независимые аудиторские проверки.

Таким образом, на современном этапе развития бухгалтерского учета искажения данных отчетности могут оставаться незамеченными в связи с несовершенством методологии бухгалтерского учета, противоречиями в законодательстве и другими причинами, так как факторы неопределенности и нестабильности постоянно сопровождают деятельность российских организаций и обусловливают наличие определенных рисков в финансово - хозяйственной деятельности. Именно поэтому выявление и предупреждение искажений сегодня является важнейшей задачей бухгалтерского учета и подготовки бухгалтерской финансовой отчетности.

Список использованной литературы

1. Махмутова Э. М. Искажения в бухгалтерской отчетности, способы их выявления и роль аудита в оценке достоверности бухгалтерской отчетности // Молодой ученый. — 2016. — №4.

2. Проданова Н.А., Лизяева В.В. Искажение бухгалтерской отчетности как инструмент финансового злоупотребления // Режим доступа: https: // www.sworld.com.ua / simpoz2 / 101.pdf

© Щербакова Е.П., 2018

Батыщева Е.В.,
преподаватель кафедры административной
деятельности и охраны общественного порядка
Волгоградской академии МВД России,
город Волгоград, Российская Федерация

К ВОПРОСУ О ПРОИЗВОДСТВЕ ОСВИДЕТЕЛЬСТВОВАНИЯ

Аннотация

В статье анализируются отличия освидетельствования как следственного действия от сходных административно - правовых процедур (освидетельствования на состояние опьянения). Аргументируется возможность принудительного производства данного следственного действия, допустимость в рамках освидетельствования осмотра имеющейся на человеке одежды, а также изъятия обнаруженных на теле освидетельствуемого микрочастиц.

Ключевые слова: следователь, следственные действия, освидетельствование.

Особым видом следственного осмотра является освидетельствование, цель которого состоит в установлении следов преступления, иных следов или особых примет на теле обвиняемого, подозреваемого, свидетеля или потерпевшего. Так как освидетельствование связано с принудительным обнажением тела и в определенной степени затрагивает права личности, закон требует для его проведения вынесения специального постановления. Если освидетельствование сопровождается полным обнажением освидетельствуемого, понятые должны быть одного с ним пола. Следователь не осматривает обнаженное тело лица другого пола. По его поручению это делает врач вместе с понятыми. Следователь фиксирует в протоколе установленные факты со слов врача и понятых [1, 768].

При освидетельствовании выясняется и фиксируется в протоколе и приложениях к нему наличие на теле освидетельствуемого [2, 336]: а) повреждений (травмы, ссадины, кровоподтеки, царапины и т.д.), полученных в результате преступных действий или при обстоятельствах, с ними связанных; б) особых примет (шрамов, родимых пятен, рубцов, татуировок, физических недостатков и т.п.); в) следов на теле от объектов, с которыми освидетельствуемый соприкасался при обстоятельствах, интересующих следствие. Этими следами могут быть пыль, почва, краска, смазочные вещества, губная помада, кровь, сперма, волосы, частицы волокон ткани и другие, в том числе и микрообъекты.

Подготовка освидетельствования состоит в определении объекта поиска (нужно знать, на что обращать внимание, что именно и где можно обнаружить при обследовании тела), в выборе времени и места его проведения, в подготовке технических средств и участников этого действия (врача, понятых).

Данные об объекте поиска устанавливаются в ходе допроса, осмотра места происшествия, трупа, транспортных средств. При выборе времени освидетельствования необходимо помнить, что это неотложное следственное действие, промедление с производством которого может привести к утрате доказательств вследствие преднамеренных или неосторожных действий лица, подлежащего освидетельствованию.

Место для освидетельствования выбирается в зависимости от конкретной обстановки. В ходе освидетельствования недопустимы нетактичное обращение с освидетельствуемым; совершение действий, причиняющих ему боль; неоправданно длительная процедура осмотра тела и др. Для обнаружения следов преступления должны применяться технические средства, например, осветительные приборы, лупа, приборы ультрафиолетового и инфракрасного излучения. Они используются для обнаружения следов выстрела, крови, спермы, слюны и др.

Пятна крови с кожи рекомендуется снимать при помощи марлевого тампона, фильтровальной или промокательной бумаги. Их смачивают водой и прикладывают в том месте, где имеется пятно. Тампон затем просушивается. Грязь из - под ногтей собирают на лист чистой бумаги при помощи заостренной деревянной палочки. Подногтевое содержимое и палочка, которой оно собиралось, упаковываются в пробирки с каждого пальца отдельно. При возможности следует обрезать и ногти. Для сбора микрообъектов (пыль, ворсинки волокон ткани, чешуйки кожи (перхоть)) используется пылесос со специальной насадкой, в которую вставляется фильтр.

В освидетельствование не входит осмотр одежды. Однако, если на одежде освидетельствуемого будут обнаружены признаки следов преступления, то она подлежит осмотру. Нередко без осмотра одежды невозможно понять происхождение или топографию следов на теле освидетельствуемого. Тогда тело и одежду осматривают одновременно в такой последовательности. Сначала осматривают части тела, не закрытые одеждой, затем одежду, а потом остальное тело освидетельствуемого.

О производстве освидетельствования составляется протокол. Все обнаруженные следы и особые приметы обозначаются на контурной схеме человека, фиксируются путем описания их конфигурации, а также фотографированием на цветную пленку.

Список использованной литературы:

1. Гриненко А. В. Руководство по расследованию преступлений. - М.: Издательство НОРМА (Издательская группа НОРМА - ИНФРА - М), 2010. - 768 с.
2. Дворкин А. И. Осмотр места происшествия: Практическое пособие. - М.: Юристъ, 2010. - 336 с.

© Батыщева Е.В., 2018

Гончаренко Г.С.,
доцент, к.ю.н., доцен кафедры теории и истории
государства и права ФГБО УВО «Всероссийский
государственный университет юстиции (РПА Минюста России)».
Ростовский институт (филиал)в г. Ростове - на - Дону,
пер. Соборный 26,

ОСОБЕННОСТИ КОРРУПЦИОННОГО ПОВЕДЕНИЯ ИНДИВИДА

Аннотация: в статье коррупцию автор рассматривает как сложный социальный феномен, порожденный обществом и общественными отношениями. Предпринята попытка обоснования психологии личности коррупционера, среди которых особое место занимают

личности - коррупционеров взяточников, имеющих устоявшуюся психологическую зависимость.

Ключевые слова: коррупция, коррупционное поведение, психологические подходы, личность коррупционера, взяточничество.

Взяточничество губительно для государства, в котором я хотел бы жить.
В. Рейсмен

Коррупция в настоящее время превратилась в универсальное, многоаспектное явление, которому, по определению, невозможно дать реальную независимую правовую статистическую оценку. Природа коррупции, уровень, динамика ее причины и последствия, в том числе и антикоррупционные меры являются предметом не утихающих споров. Терминологическим определением ее охватывает не только сам подкуп или продажность, но и морально - нравственные качества представителей органов государственной власти, злоупотребляющих служебным положением для получения материальной выгоды. Это не только многовековое, многообразное и многоаспектное социально - экономическое явление, а своего рода «результат» коррупционного поведения государственных служащих, которые наделены властными полномочиями, выстраивая их с пользой для собственных интересов при любых неформальных отношениях. Известный классик психологии Р. Мэй утверждал: «Чтобы понять поведение человека, надо раскрыть его смысл». То есть понимание поведения коррупционной личности нужно принять через смысловую составляющую ее поступков, ее сущности [1, с.59].

В российском обществе сложившаяся на протяжении всего векового исторического периода развития, структура, традиции, сознание, в том числе и привычки, сформировавшиеся как носители феодальных отношений, так называемой «деревенской психологии», для которых характерны привязанность, невозможность критики, зависимость и зависть, что вполне сравнимо со сходством сложившихся отношений в криминальном мире. Те же «деревенские отношения», веками формировались в России, а приобретенные на уровне прообраза, модифицируют новые социальные взаимоотношения, в отношении зависимости. На протяжении четверти столетия Россия пытается активно адаптировать ряд западных норм права (основанные на культе индивидуализма, и направлены на защиту исключительно права отдельного индивида – богатого и сильного) к российской сегодняшней действительности на основе парадигмы как публичной идеологии. Тем не менее, параллельно с этим не менее активно идет процесс реанимирования архаических пластов культуры, а вместе с ними и воскрешение «культуры» криминального мира. Тем не менее, наша страна «проигрывает» развитым державам во многих сферах и в первую очередь из - за избыточного администрирования, а, во - вторых, из - за неэффективной управленческой деятельности, что свидетельствует о наличии коррупции и устойчивых коррупционных отношений в самой государственной системе управления.

В течение этого же периода в России не снижается как уровень, так и динамика коррупции. Этот социально - экономический феномен наряду с национальной безопасностью грозит государственной психологической безопасностью. Цифры государственной статистики свидетельствуют об увеличении разного уровня количества

коррупционеров, притом, что в стане, казалось бы, действует целостная государственная программа по противодействию коррупции, обновляемая каждые два года, но во многом государство предпринимает лишь неупорядоченные и разрозненные меры. С «шумом» и демонстрацией по информационным каналам телевидения «возбуждают уголовные дела», устраивая при этом «маски - шоу»: производят задержание, выемки и обыски, берут под стражу. Однако затем дела «разваливаются», прекращаются без всякого шума, а в лучшем случае «фигурантов» привлекают уже по «мягким» более удобным статьям. Также эффектно возбуждаются уголовные дела в отношении лиц, находящихся на постоянном месте жительства за рубежом и явно не намеревающихся возвращаться.

Национальные планы противодействия коррупции в субъектах РФ и муниципальных образованиях в большинстве своем носят декларативный характер. Более того анализ состояния дел свидетельствует, что усилия правоохранительных служб, судебных и финансовых органов, других федеральных органов составляющих звено в общей коррупционной цепочке, и принимаемые антикоррупционные меры зачастую противоречат как личным так и групповым интересам работающих в этих органах чиновников. Традиционно психологические подходы к личности коррупционера рассматривается в очень узком направлении, основываясь лишь на формировании у чиновника познаний антикоррупционных требований и ограничений и внутриведомственных запретов, которые должны породить страх уголовного наказания [2, с. 104 - 105].

Одной из важных причин вышеобозначенных фактов стало отсутствие конкретной научно - психологической концепции проблемы коррупции (взяточничества), и в результате, недостаточность знаний и методик исследований психологии личности коррупционера. Проведенные автором исследования показали, что особо среди личностей - коррупционеров выделяются взяточники, которые уже имеют устоявшуюся психологическую зависимость, и в научной литературе их называют «взяткоманами». Анкетирования автором лиц, находящихся в исправительных колониях семи федеральных округов по ст. 290 УК РФ свидетельствует о том, что на момент свершения преступления большинство из них имели достаточно зрелый возраст от 30 до 40 лет – 57 % и почти 100 % высшее образование. Но только 5 % из всех опрошенных в той или иной степени считают себя виновными. Однако на вопрос об отношении к совершенному преступлению – 56 % указали, что их подвела самоуверенность в исключительности собственного положения, поэтому в следующий раз надо быть умнее и осмотрительнее, а 32 % респондента поступили бы в зависимости от статуса и обстоятельств [3, с.35 - 36].

Следовательно, с точки зрения ряда ученых и, с ними автор статьи солидарен, «взяткомания», как особая форма клептомании, превратилась в болезнь со многими признаками, которые «сопровождают» индивида при алкоголизме, наркомании, игромании и других деструктивных патологических зависимостей. [4].

Заранее владея полной информацией о суровом наказании за неправомерное поведение, чиновники попросту пренебрегает действующими законами государства. Более того любой государственный служащий предстает перед всем обществом абсолютно законопослушным, стремясь втайне решить личные интересы и потребности. При этом не следует забывать, что коррупционное поведение индивида непосредственно связано с его профессиональными полномочиями. Он, пренебрегая требования уголовно - правовых норм, считает получение взятки как «норму именно его жизни», но не как преступное

деяние. Сложно усмотреть у взяточников правовую неграмотность, видимо в их сознании «размыты» ориентиры правых норм поведения; их отличает правовой цинизм, а также абсолютно заниженные требования как себе лично, так и своим поступкам; притом, что назначаемое им наказание считают «сфабрикованным» и слишком суровым.

Таким образом, разрастание коррупции многие исследователи этого феномена сегодня связывают в первую очередь, со слабостью самого государства, указывая при этом на то, что административная, судебная, финансовая и контрольная функции Российской Федерации не соответствует тому объему обязательств, которые оно взяло на себя.

Список использованной литературы:

1. Леонтьев Д.А. Психология смысла: природа, строение и динамика смысловой реальности. 3 - е изд., доп. / Д. А. Леонтьев. – М. : Смысл, 2007. – С.59.

2. Гончаренко Г.С. Коррупционная «пандемия» // Материалы конференций ГНИИ «НАЦРАЗВИТИЕ». Сборник избранных статей. – СПб.: ГНИИ «Нацразвитие», 2018. С. 104 - 105.

3. Гончаренко Г.С. Пределы распространения коррупции. // Российский следователь. 2015. № 22. С. 35 - 36.

4. Гарифуллин Р. Взяткомания как одна из причин взяточничества: психологический анализ // https: // psyfactor.org / lib / corruption3.htm, Леонтьев Д.А. Психология смысла. – М.: Смысл, 2007. 511с., Федяева Р. «Взятка – это такое же отклонение, и лечить его надо точно так же, как игроманию» // https: // kam.business - gazeta.ru / article / 117732 (Дата обращения 23.07.2018).

© Гончаренко Г.С., 2018

Иванщина П.Ф.
Студентка 2 курса МГПИ
г. Саранск, РФ
Научный руководитель: **Петухов А.В.**
канд. социолог. наук, доцент, МГПИ,
г. Саранск, РФ

ПРАКТИКА ПРОВЕДЕНИЯ АГИТАЦИИ В СЕТИ ИНТЕРНЕТ В КАЗАХСТАНЕ

Аннотация

В статье рассматривается правовое регулирование, а также практика применения Интернет - агитации в Казахстане. В ходе рассмотрения этой темы мы попытаемся найти сходства в регулировании данного вопроса, а также выявим отличия и выделим необходимые для взаимствования стороны.

Ключевые слова:

Агитация, интернет, избирательный процесс, практика, правовое регулирование.

Население Казахстана по данным Internetworldstats.com составляет 18 064 470 человек, из них пользователями сети Интернет являются 13 236 444, таким образом, проникновение Интернета составляет 73,3 % .

Согласно ст. 27 Конституционного Закона Республики Казахстан от 28 сентября 1995 года №2464 «О выборах в Республике Казахстан» предвыборная агитация может проводиться с помощью СМИ [1]. Таким образом, предвыборная агитация в сети Интернет регулируется указанным законом в части агитации на интернет - сайтах, являющихся СМИ, специальных положений для Интернета в избирательном законодательстве не установлено.

Перед парламентскими выборами 20 марта 2016 г. представитель ЦИК Казахстана подчеркнул конституционное право граждан на получение и распространение информации о выборах с помощью социальных сетей, ведение в сети Интернет предвыборной агитации, не требующей финансовых затрат, призвал пользователей к пониманию необходимости соблюдать нормы избирательного права и к пониманию наказания, которое последует за их нарушение.

«Агитация в интернете должна проводиться с учетом требований, установленных для средств массовой информации», - в частности говорится в документе [2].

По заявлению прокуратуры доступ к веб - страницам социальных сетей может быть ограничен при публикации, очерняющих честь и достоинство кандидатов, или при проведении предвыборной агитации в «день тишины»

К СМИ прокуратура Казахстана относит также мессенджеры, такие, как WhatsApp, Viber, Skype, Instagram, Telegram и др., «поскольку они функционируют посредством интернета (Ст. 2.20 Закона «Об информатизации»), а, следовательно, являются интернет - ресурсами, которые приравнены к средству массовой информации (Ст. 1.4 Закона «О СМИ») [1]. Распространение анонимных агитматериалов запрещено, и в тех случаях, когда невозможно установить их авторство, будет применяться административная ответственность к интернет - ресурсам, на которых такие материалы будут замечены.

В «День тишины» материалы на сайтах и других носителях, размещенные во время агитационного периода, удаляться не будут, как пояснила прокуратура Казахстана. Но устанавливается запрет на выведение ранее размещенных материалов на главные страницы интернета, а также запрет на размещение опросов, комментариев «за» или «против» какого - либо кандидата в день голосования или в предшествующий день.

«Редакция должна обеспечить соблюдение Выборы в Казахстане: Для онлайн - агитации прописали правила, соцсети могут отключить, а анонимов – найти и наказать [2].

В случае нарушения порядка проведения предвыборной агитации доступ к социальным сетям в Казахстане может быть заблокирован. Блокирование доступа произойдет в том случае, если пользователь Facebook, Twitter, Instagram, «ВКонтакте» и других социальных сетей в «день тишины» опубликует на своей странице какой - либо агитационный материал.

Порядок приостановления работы интернет - ресурсов регулирует часть 1 статьи 41 - 1 Закона «О связи», согласно которой временную блокировку социальных сетей производит Генеральная прокуратура [1]. Если был нарушен порядок проведения предвыборной агитации, генеральный прокурор или его заместители должны внести предписание об устранении нарушений закона и требовать временного приостановления доступа к интернет - ресурсам или размещенной на них информации.

В итоговом отчете миссии по наблюдению за выборами БДИПЧ ОБСЕ на внеочередных парламентских выборах 20 марта 2016 г. отмечалось, что государство регулирует работу СМИ через широко распространенную систему государственных заказов, администрируемую центральными и местными органами власти для реализации государственной информационной политики.

Таким образом, при наличии множества средств массовой информации, они не предоставляют разнообразия точек зрения, в частности на телевидении, которое является главным источником информации, особенно в сельских местностях.

Список использованных источников

1. Закон Республики Казахстан «О выборах в Республике Казахстан»

2. URL: https: // digital.report / vyiboryi - v - kazahstane - dlyaonlayn - agitatsii - propisali - pravila - sotsseti - mogut - otklyuchit - a - anonimov - nayti - inakazat /

© Иванщина П.Ф. 2018

Назарова К.А.
магистрант специальности юриспруденция,
направление: «Правовая организация деятельности публичной власти»
Институт государства и права
ФГАОУ ВО Тюменский государственный университет
г. Тюмень, Российская Федерация

ЛОББИЗМ КАК ПОЛИТИКО - ПРАВОВОЙ ИНСТИТУТ

Аннотация. В статье автор, рассматривает лоббизм как политико - правовой институт. Перечисляет основные элементы лоббизма как правого института.

Ключевые слова: лоббизм, институт, политика, право, законодательство.

Лоббизм в государстве позволяет реализоваться одному из ключевых принципов демократии плюрализму. Лоббирование в современном обществе выступает инструментом выражения интересов различных социальных групп населения, которые доносят свое мнение через своих представителей, например, как общественные организации, профессиональные союзы, политические партии и другие объединения.

Лоббирование известно очень давно и представляет собой достаточно сложное политико - правовое явление.

Лоббизм как достаточно сложный политико - правовой институт имеет ряд характерных черт, с помощью которых, он может значительно отличаться от других схожих явлений. «Назовем эти черты:

1) политический контакт, т.е. проявляется в тесной связи носителей интересов с лицами, находящимися на государственной службе либо с их близкими;

2) ограниченность интересов, т.е. лоббирование реализует групповые, корпоративные, личные интересы, которые могут не отражать в целом интересы всего государства и общества, а в иных случаях и противоречат им;

3) закрытый характер отношений – лоббизм по своей природе появляется в коридорах власти и очень сложно бывает проследить, кто предлагает данное решение» [1, с. 29].

Лоббизм может быть ориентирован на: «на решение сложной проблемы, на использование общественного ресурса для своей выгоды, получение определённого статуса, либо монопольной позиции» [5, с. 119].

В целом лоббизм как политико - правовое явление следует охарактеризовать, через участие определенных физических или юридических лиц, занимающихся профессиональной деятельностью, обращенной на лоббирование интересов социальных групп в органах государственной власти.

Защита интересов или выгода — это основной элемент института лоббизма, выступают естественной целью процесса лоббирования. Именно, эта цель защита интересов официально закреплена на уровне закона, так, ч. 1 ст. 30 Конституции Российской Федерации утверждает «право граждан на объединение, включая право создавать союзы для защиты своих интересов» [3].

Проведя анализ правовой практики применения лоббирования в других странах, следует отметить, что в ряде государств Латинской Америки применяется институт коллективного действия, который предоставляет право социальным группам потребовать отменить нормативно - правовые акты, приводящие к нарушению прав и свобод человека. Выгода или групповой интерес является основополагающей целью лоббирования, т.к. она подталкивает лоббистов оказать определенное давления на органы власти. Интерес может быть как экономического, правового, этического, психологического, морального, или иного характера.

В целом можно перечислить основные особенности характерные для процесса лоббирования. «К их числу следует отнести:

- связь с властными органами и их представителями, что заключается в «проталкивании» группами давления или отдельными индивидами своих интересов;
- возможность путем лоббирования отстаивания интересов или получения выгоды отдельными лицами, группами граждан, организациями и объединениями;
- лоббирование связано с принятием государственными органами властных решений;
- взаимозависимость субъектов лоббирования» [4, с. 97].

Лоббизм – это политико - правовой институт, представляющий целостный процесс, состоящий из деятельности заинтересованных лиц, направленной на преодоление законодательных, административных, правоприменительных барьеров, главная цель реализация личных интересов, либо интересов третьих лиц через воздействие на органы государственной власти.

В правовой системе современной России лоббизм не получил официального закрепления на государственном уровне, поэтому все существующие формы лоббирования групповых интересов и взаимодействия с институтами публичной власти находятся в постоянной эволюции.

Список использованной литературы

1. Васильев, Т.В. Лоббизм как форма политической деятельности: природа, функции, современные виды / Т.В. Васильев // Вестник Московского университета. Серия 12. Политические науки. – 2004. – № 4. – С. 26 - 34.
2. Конституция Российской Федерации // Российская газета. 1993. 25 декабря
3. Попова А.В. Лоббизм и коррупционный лоббизм: разграничение понятий / А.В. Попова // Развитие территорий. – 2016. – № 3 - 4 (6). – С. 96 - 99.
4. Фельдман П.Я. Нужен ли в России закон о лоббизме // Власть. 2014. № 2. С. 119 - 122.

© Назарова К.А., 2018

Савченко А.А.
студент 2 курса
юридического факультета
ФГАБОУ ВО СКФУ ИСТиД
филиал в г. Пятигорске

ПОНЯТИЕ МОТИВА ПРЕСТУПНОГО ПОВЕДЕНИЯ ИЗ ХУЛИГАНСКИХ ПОБУЖДЕНИЙ

Аннотация: В статье рассмотрены теоретические аспекты понятие мотива преступного поведения из хулиганских побуждений.

Ключевые слова: мотив, мотивация, субъективная сторона, личность преступника, хулиган.

Мотив является обязательным признаком субъективной стороны состава преступления. Субъективную сторону состава преступления следует отличать от субъективной стороны преступления. Эти два понятия неодинаковы по объему и содержанию. «Субъективная сторона преступления» шире и включает в себя второе понятие «субъективная сторона состава преступления», которое является элементом состава преступления, обусловливает его наличие и квалификацию деяния. Под субъективной стороной преступления в науке уголовного права понимается психическое отношение виновного к совершаемому им общественно опасному деянию, предусмотренному уголовным законом в качестве преступления. Под субъективной стороной состава преступления понимается совокупность предусмотренных уголовным законом признаков, характеризующих психическое отношение лица к совершаемому деянию, содержащему данный состав. Субъективная сторона преступления охватывает субъективную сторону состава преступления и, кроме того, включает признаки психического отношения лица к содеянному, имеющие значение для назначения наказания. Образуя психологическое содержание общественно опасного деяния, субъективная сторона преступления является его внутренней (по отношению к объективной) стороной[1]. Субъективная сторона преступления образуется из совокупности

[1] Хомутова Т. В. Мотив и цель как субъективные признаки хулиганства. Уральский институт МВД России. Правоохранительные органы: теория и практика. - Екатеринбург, 2016. №3 - 4. - С. 28

признаков, которые выражают психическое отношение виновного к совершенному преступлению. Их принято делить на две группы - обязательные и факультативные. Первую группу образует лишь один признак вина, вторая группа включает в качестве признаков мотив, цель и эмоциональное состояние лица. Указанные признаки в совокупности характеризуют процессы, которые протекают в психике виновного лица, позволяя проследить и оценить связь сознания и воли субъекта с совершенным преступлением»[2]. В теории уголовного права выделяются два условия отнесения мотива к обязательными признакам субъективной стороны конкретных составов преступлений: 1) указание на мотив непосредственно в диспозиции статьи Особенной части УК РФ; 2) необходимость наличия мотива следует из юридической природы конкретного состава преступления и определяется путем сопоставления данной нормы с другими нормами Особенной части УК РФ.

Согласно ч. 1 ст. 213 УК РФ, «Хулиганство, то есть грубое нарушение общественного порядка, выражающее явное неуважение к обществу, совершенное с применением оружия или предметов, используемых в качестве оружия»[3]. Характерной чертой индивидуального преступного поведения является то, что наряду с внешними факторами (причинами и условиями) его обусловливают в основном и внутренние (психологические) факторы. Явления внешней среды, преломившись в сознании личности, становятся мотивообразующими, побуждающими силами поведения. При этом важную роль играют психологические явления, состояния и процессы, протекающие в психике человека. В качестве таких факторов преступного поведения выступают потребности, интересы, ценностные ориентации, социальные установки и иные элементы психологической структуры личности. Изучение преступного поведения неизбежно приводит к рассмотрению его мотивации как ближайшей и непосредственной личностной детерминанты. «Мотивация — это через психику реализующаяся детерминация. Учение о мотивации выступает как конкретизация учения о детерминации». Поэтому процесс мотивации приобретает серьезное значение в теоретическом анализе механизма противоправного поведения, в выявлении сложных процессов перехода социального в индивидуальное и индивидуального в социальное.

Мотивация поведения является одной из сложных проблем психологии. Этим во многом объясняются трудности, возникающие при разработке вопросов мотивации и мотивов преступлений, в частности хулиганства и преступлений, совершаемых из хулиганских побуждений. Понятие «мотивация» имеет два значения. Этим понятием обозначается процесс возникновения и формирования мотива поведения. Во - вторых, понятием мотивации обозначается совокупность побуждений (потребностей, интересов, привычек и т. д.), которые могут выступать в качестве мотивов противоправного поведения. Мотив всегда является идеальным основанием совершенного преступления, так как он обусловливает сознательную, целенаправленную деятельность преступника, является субъективной необходимостью любого волевого акта. Тем самым он выступает и оправданием преступления в глазах самого действующего субъекта. Эти черты полностью относятся и к мотивам хулиганства. Для правильного употребления термина «мотив» и его

[2] Уголовное право России. Общая часть: Курс лекций / Под ред. С.Н. Сабанина. Екатеринбург, 2015. - С. 120

[3] Гаухман Л. Д. Квалификация преступлений: закон, теория, практика М., 2013. С. 165

определения применительно к характеристике хулиганских действий следует обратить внимание на то, что само слово «мотив» употребляется в русском языке в основном в трояком значении: 1) как стимул, побуждение, а иногда и повод к чему - либо; 2) как доказательство, обоснование чего - либо (отсюда - «мотивированное постановление»); 3) как сущность, основное содержание чего - либо (например, «основной мотив статьи» и т. п.)[4].

Список использованной литературы:

1. Хомутова Т. В. Мотив и цель как субъективные признаки хулиганства. Уральский институт МВД России. Правоохранительные органы: теория и практика. - Екатеринбург, 2016. №3 - 4. - С. 28
2. Уголовное право России. Общая часть: Курс лекций / Под ред. С.Н. Сабанина. Екатеринбург, 2015. - С. 120
3. Гаухман Л. Д. Квалификация преступлений: закон, теория, практика М., 2013. С. 165
4. Власов В.П. Мотивы, цели и умысел при совершении хулиганских действий. Вопросы борьбы с преступностью. Юридическая литература. - М., 1975. - С. 122.

© Савченко А.А., 2018

Ярмонова Е.Н.,
к.ю.н., доцент
Филиал ФГБОУ ВО «КубГУ» в г. Армавире,
г. Армавир, Российская Федерация
Романчук О.Н.,
преподаватель
Филиал ФГБОУ ВО «КубГУ» в г. Армавире,
г. Армавир, Российская Федерация

УГОЛОВНОЕ ПРАВООТНОШЕНИЕ: ПОНЯТИЕ И ОБЩАЯ ХАРАКТЕРИСТИКА

Аннотация

В данной статье рассмотрены проблемы уголовного правоотношения. Проанализированы характерные особенности разных подходов к данному понятию.

Ключевые слова

Уголовная ответственность тесно связана с уголовно - правовыми отношениями, так как в рамках этих отношений она существует и реализуется. Под уголовно - правовыми отношениями понимают урегулированные нормами уголовного закона общественные отношения между государством и лицом, совершившим общественно опасное деяние.

Юридическим фактом, в связи с которым возникают уголовно - правовые отношения, является виновно совершенное общественно опасное деяние, запрещенное УК РФ под

[4] Власов В.П. Мотивы, цели и умысел при совершении хулиганских действий. Вопросы борьбы с преступностью. Юридическая литература. - М., 1975. - С. 122.

угрозой наказания. Время возникновения уголовно - правовых отношений, как и уголовной ответственности, объективно совпадает со временем совершения уголовно наказуемого деяния. С этого же времени (со дня совершения преступления) исчисляются сроки давности привлечения к уголовной ответственности (ст. 78 УК РФ).

Соответственно, прекращаются (заканчиваются) уголовно - правовые отношения и уголовная ответственность с аннулированием правовых последствий совершения уголовно наказуемого деяния – реальным исполнением мер уголовно - правового характера. Если иметь в виду принудительные меры воспитательного воздействия, то момент прекращения их применения зависит от характера самих мер: предупреждения, возложения обязанности загладить причиненный вред, ограничения досуга и установления особых требований к поведению несовершеннолетнего, передачи под надзор родителей или лиц, их заменяющих, либо специализированного государственного органа (ст. 91 УК РФ) »[1, с. 117].

Что касается принудительных мер медицинского характера, то прекращение их применения производится судом по представлению органа, исполняющего наказание, на основании заключения комиссии врачей - психиатров (ч. 4 ст. 104 УК РФ).

Если было назначено и реально отбыто (исполнено) наказание, то только с погашением или снятием судимости следует связывать момент прекращения уголовно - правовых отношений и уголовной ответственности.

Неразрывную связь судимости и уголовной ответственности подтверждает, в частности, тот факт, что именно УК РФ (ст. 86, 95 и др.) регламентирует вопросы судимости. Судимость имеет место не только в отношении лиц, которым назначено наказание, но также в отношении лиц, условно осужденных (ст. 73 УК РФ), условно - досрочно освобожденных от отбывания наказания (ст. 79 УК РФ), и лиц, которым неотбытая часть наказания заменена более мягким видом наказания (ст. 80 УК РФ). Лицо, освобожденное от наказания, считается несудимым.

Субъектами уголовно - правовых отношений являются государство, с одной стороны, и лицо, совершившее уголовно наказуемое деяние, – с другой. В таком случае суд, вынося приговор (назначая меры уголовно - правового характера), выступает от имени государства. Второй субъект уголовно - правовых отношений – физическое лицо. Достижение установленного законом возраста и вменяемость лица, согласно ст. 19 УК РФ, являются общими условиями уголовной ответственности»[2, с. 18]. Так же существует мнение среди ученых, что третьим субъектом является потерпевший.

Еще одним структурным элементом уголовно - правовых отношений является объект, т.е. то, по поводу чего собственно возникают эти отношения. Поскольку уголовно - правовые отношения возникают по поводу уголовной ответственности и мер уголовно - правового характера, то последние и должны быть признаны объектом правоотношения.

Содержание уголовно - правовых отношений образуют права и обязанности их сторон (субъектов). Разумеется, речь идет не только об обязанности виновного лица понести наказание и праве государства подвергнуть такое лицо наказанию. Лицо, совершившее уголовно наказуемое деяние, наделено определенными правами, так же как и на государство, осуждающее его, возложены соответствующие обязанности. Вместе с тем именно в обязанности лица, виновного в совершении общественно опасного деяния, выражена сущность уголовной ответственности. По этой причине следует согласиться с

теми авторами, которые уголовную ответственность не отождествляют с уголовно - правовыми отношениями, а рассматривают лишь как элемент (часть) содержания уголовно - правового отношения.

Список использованной литературы:

1. Тарубаров В.В., Ярмонова Е.Н., Вирясова Н.В. Уголовное право. Общая часть: Том Часть 2. Армавир: ИП Чайка А. Н., 2016. 340 с.
2. Тарубаров В.В., Ярмонова Е.Н. Уголовное право. ч. 1. общая часть [Текст]: учеб. пособие / В.В. Тарубаров, Е.Н. Ярмонова // Международный журнал прикладных и фундаментальных исследований. 2014. № 3. С. 18.

© Ярмонова Е.Н., Романчук О.Н. 2018

Клопот Е.А.,
студент РГЭУ (РИНХ),
г. Ростов - на - Дону, РФ

ЭПОХА «МОЛОДОЙ ПОЛЬШИ»: ФЕНОМЕН КУЛЬТУРНОЙ СВОБОДЫ

Аннотация: в статье проводится анализ польского искусства на рубеже XIX - XX веков, отражавшего тоску по старой Польше, мечты о свободе и восхищение человеческой личностью

Ключевые слова: Молодая Польша, художественное искусство, польская культура

Польша — славянское государство, взаимоотношения которого с Россией всегда были напряженными. К временному промежутку, которому посвящена статья (XIX - XX вв.), польско - российские контакты стали и вовсе наиболее обострёнными. Отношения меж Россией, империей - захватчицей, и истерзанной Польшей привели к межкультурной агрессии.

Цель работы заключается в анализе расцвета польской художественной культуры на фоне разрушенного государственного строя, а также небольшом акценте на сходства и различия польской и русской культур.

Рубеж XIX - XX вв. – один из самых восхитительных периодов в польском искусстве, именно его характеризуют «польским символизмом», «искусством Молодой Польши». Данный феномен у многих искусствоведов ассоциируется с «Серебряным веком» в России. Период «Молодой Польши» называют «счастливым временем польского искусства». [2]

В это время польское общество находится в удрученном состоянии. После подавления последнего восстания среди интеллигенции витали безысходные и разочарованные настроения. Надежда на независимость уничтожена ссылками в Сибирь.

Неожиданно в этой атмосфере рождается новое искусство. Молодые художники создают новый культурный продукт — феномен «Молодой Польши». Это — Юзеф Мехоффер, Казимеж Сихульский, Яцек Мальчевский, Станислав Выспяньский, Витольд Войткевич, Войчех Вейсса, Леон Вычулковский, Ян Станиславский и др.

Этот непродолжительный, однако, пробудивший множество талантов период ограничивают приближённо 1890 - 1915 гг. Автором термина «Молодая Польша» является Артур Гурский. [2]

Одним из самых известных представителей «Молодой Польши» выступает Станислав Пшибышевский. Он выразил принципы искусства своего поколения: «Искусство не имеет никакой цели, его цель — в самом себе, оно есть абсолют, ибо является отражением абсолюта — души» [3]

Основным местом созревания «Молодой Польши» как культурно - художественного движения был Краков, который входил в то время в «Королевство Галиции и Лодомерии». Здесь, на берегах Вислы, стоит Вавель –сердце старой шляхетской Польши с ее свободой и величием.

Стоит заметить, что у деятелей «Молодой Польши» не было стилистического единства. Этот период культурного бума впитал в себя множество направлений: символизм, модерн, реализм, импрессионизм.

Наиболее яркий деятель – Станислав Выспяньский. Внимания заслуживают витражи для краковских костелов, которые были сделаны по его проектам, но увы так и не занявшие свое место. Реализованные с невообразимой живостью фигуры создают яркое впечатление. В качестве примера можно привести витражи из польской истории «Казимир Великий» и «Святой Станислав» для костела францисканцев в Кракове. [1]

Оригинальный польский художник, сотворивший мир загадочных персонажей, вырвавшихся в реальность – Яцек Мальчевский. Красочным подтверждением чего является работа «Меланхолия»: герои картины вихрем буквально «вылетают» из полотна мастера.

Несколько другое ощущение у Юзефа Мехоффера. Для мастера, который прославился благодаря своим монументальным росписям и витражам, значительна была тема заколдованного сада, облитого солнцем. Его самая известная работа «Дивный сад» будто лучится светом.

Один из самых увлекательных представителей «Молодой Польши» Витольд Войткевич. Его творчество пронизано чувством потешного уныния существования. Так, например, картина «Куклы» разбивается горизонтально на две части. Сверху размытые силуэты сидящих женщин, снизу — танцуют взявшиеся за руки куклы. Картина вселяет страшное чувство смешения реальностей, роль живых переходит к неодушевленному. [4]

Подводя итог, необходимо обозначить, что феномен «Молодой Польши» — значительное художественное явление, пробудившее множество талантливых мастеров, каждый из них — колоритная личность. Принадлежа к одной сфере, все они обладали собственной индивидуальностью, выражали свойственное только им мировосприятие. Художники «Молодой Польши» восприняли и творчески переработали главные предшествующие им темы — меланхолию по Старой Польше, грёзы о свободе, красоту польской природы, внимание к личности человека, его судьбе и истории. Неожиданно явившись в давно не существующем государстве, «Молодая Польша» бурно развилась, вобрав всё самое лучшее из национального наследия и современного европейского искусства.

Список использованной литературы

1. Оконьска А. Выспяньский. - М.: Искусство, 1977. – с. 160

2. Тананаева Л. И. Три лика польского модерна. Выспяньский, Мехоффер, Мальчевский. — СПб., 2006. — С. 204.

3. Художественные процессы в русском и польском искусстве 19— начала 20 века. — М., 1977. — С. 197.

4. Wiesław Juszczak, Wojtkiewicz i nowa sztuka, wyd. II, Kraków: Universitas, 2000.

© Клопот Е.А., 2018

Смирнова О.О.,
к.э.н.
кафедра финансов и бизнес - аналитики
РГУ им. А.Н. Косыгина
г. Москва, Российская Федерация

ВЛИЯНИЕ ПОТРЕБИТЕЛЬСКОГО ПОВЕДЕНИЯ НА СТИЛЕОБРАЗОВАНИЕ В ДИЗАЙНЕ

Аннотация

В статье обосновывается необходимость научного поиска применения современных систем изучения потребительского поведения как элемента стилеобразования. Несмотря на первичность творческого процесса в дизайне предметного мира, его основы должны включать в себя не только учет функциональных качеств, но и элементов «обратной связи» потребителей. Показано, что для его учета необходимо разработать инструменты определения потребительских предпочтений для целей технического дизайна, его систематизации и творческого осмысления. Все это должно позволять пересмотреть роль потребителей в самом процессе стилеобразования.

Ключевые слова

Технический дизайн, стилеобразование, потребительское поведение, формообразование, функционализм

В современных исследованиях художественным источником формирования стиля является творческий поиск дизайнера или синтез искусств, характерный определенной эпохе и / или народу. Функционализм в создании стиля предполагает поиск и разработку разнообразных приемов, апробированных практикой дизайна. Таким образом, несмотря на то, что авторские подходы к созданию элементов предметной среды, их творческая составляющая является наиболее значимой областью, сам инструментарий данной деятельности по отношению к дизайну не сводится только к творческим процессам.

Очевидно, что при создании продуктов предметного мира необходимо кроме потребительских характеристик учитывать соотношение со средой и временем, характеризоваться определенным стилем.

Однако научный поиск источников формирования стиля и учета при его формировании потребительских предпочтений с учетом повсеместного применения технологий получения и обработки «больших данных» является неизученной проблемой по отношению к стилеобразованию. Между тем, данный вопрос по отношению к значительной доле продуктов предметного мира является весьма значимым. Так, недостатки дизайна предметов являются ключевыми ограничениями развития их массового производства – и это можно отнести ко всем объектам предметной среды. Однако системы «обратной связи» потребителей в настоящее время благодаря современным информационным системам позволяют все больше понимать потребности потребителей и учитывать их в техническом дизайне, сделать их ключевыми элементами стилеобразования, сделать потребительские

предпочтения значимым звеном процесса стилеобразования, создать новые подходы к самому творческому процессу технического дизайна.

Однако сам механизм влияния потребительского поведения на стиле - и формообразования объектов предметной среды в настоящее время не является изученным в той же мере, как по отношению к остальным потребительским характеристикам. Так, современные маркетинговые технологии позволяют учесть интересы потребителей в самом различной понимании именно с позиции их потребительской ценности. Между тем технический дизайн изделия также относится к таким качествам и зачастую является ключевой характеристикой, оказывающей влияние на выбор потребителя, не учитывающего другие, функциональные качества товара.

По мнению автора, отличием учета потребительских предпочтений в области технического дизайна от мнения по отношению к объективным и измеримым потребительским характеристикам является то, что по отношению к ним механизм определения потребительского поведения интуитивно позволят сформулировать механизм «обратной связи». То есть, всегда можно сказать какие характеристики предпочитают определённые группы потребителей, в том числе и по совокупности показателей, включающих в себя десятки и сотни показателей. Однако в части потребительских предпочтений в области технического дизайна данный подход является более сложным, неочевидным как с позиции того какие конкретно показатели могут описать предпочтения, так и с позиции инструментов, применяемых для их описания и обобщения, а также творческого переосмысления.

Поэтому формирование представлений в влиянии потребителей на стилеобразование дизайна объектов предметной среды, выявление механизмов его обобщения позволит сформировать концептуальные основы технического воплощения инструментов определения потребительских предпочтений при стиле - и формообразовании.

Список использованной литературы

1. Заева - Бурдонская Е. А. Проблема стилеобразования в дизайне // Мир науки, культуры, образования. – 2009. – №. 1. – С. 57 - 63.

2. Иванова Е. Р. Бидермейер: проблема стиля // Вестник Оренбургского государственного университета. – 2006. – №. 9.

3. Любимова Г. Н. Фирменный стиль в аспекте проблем стилеобразования // Техническая эстетика. – 1982. – №. 8.

4. Медведев В. Ю. Структура и особенности категории «стиль» в пространственных искусствах и дизайне // Вестник Санкт - Петербургского университета технологии и дизайна. – 2005. – №. 11.

5. Хан - Магомедов С. Дизайн и некоторые проблемы стилеобразования // Техническая эстетика. – 1981. – №. 7. – С. 10 - 12.

© Смирнова О.О., 2018

СОДЕРЖАНИЕ

БИОЛОГИЧЕСКИЕ НАУКИ

Гончарова Н.С., Габелко Ю.А.
ДИНАМИКА ЧИСЛЕННОСТИ
ЕВРОПЕЙСКОЙ КОСУЛИ В БОРИСОВСКОМ
И ГРАЙВОРОНСКОМ РАЙОНАХ
БЕЛГОРОДСКОЙ ОБЛАСТИ ЗА 2000 - 2016 ГГ. 4

Костоева Е.А., Тупикова Н.В., Тихомирова В.А.
ГИГИЕНА ПИТАНИЯ В РОССИЙСКОЙ ФЕДЕРАЦИИ 6

Костоева Е.А., Тупикова Н.В., Тихомирова В.А.
ГИГИЕНИЧЕСКАЯ ОЦЕНКА СОСТОЯНИЯ КАЧЕСТВА ПОЧВЫ
В РОССИЙСКОЙ ФЕДЕРАЦИИ 8

Костоева Е.А., Тупикова Н.В., Тихомирова В.А.
ВЛИЯНИЕ ФАКТОРОВ ОКРУЖАЮЩЕЙ СРЕДЫ
НА ТЕНДЕНЦИИ
В СОСТОЯНИИ ЗДОРОВЬЯ 10

ВЕТЕРИНАРНЫЕ НАУКИ

Чекрышева В.В., Войтенко Л.Г., Облап О.М.
МАСТИТ КОШЕК:
ПОРОДНАЯ И ВОЗРАСТНАЯ ПРЕДРАСПОЛОЖЕННОСТЬ 12

ФИЗИКО - МАТЕМАТИЧЕСКИЕ НАУКИ

Мандиева С.Ю.
МЕНТАЛЬНАЯ АРИФМЕТИКА- СРЕДСТВО РАЗВИТИЯ
УМСТВЕННЫХ ОСОБЕННОСТЕЙ 15

МЕДИЦИНСКИЕ НАУКИ

Семешко О. Г.
ПРОЯВЛЕНИЕ ОНКОЛОГИЧЕСКИХ ЗАБОЛЕВАНИЙ
НА КОЖЕ 17

ПЕДАГОГИЧЕСКИЕ НАУКИ

Аминова С.В.
ФОРМИРОВАНИЕ РУЧНОЙ УМЕЛОСТИ ДЕТЕЙ
СТАРШЕГО ДОШКОЛЬНОГО ВОЗРАСТА 21

Есмейкина М.А.
ФОРМИРОВАНИЕ У МЛАДШЕГО ШКОЛЬНИКА
КОММУНИКАТИВНЫХ УУД
В ПРОЦЕССЕ ВНЕУРОЧНОЙ ДЕЯТЕЛЬНОСТИ
ЭСТЕТИЧЕСКОГО ХАРАКТЕРА 25

Идрисова А.А.
РОЛЬ ИННОВАЦИОННЫХ ТЕХНОЛОГИЙ В РАЗВИТИИ КОММУНИКАТИВНОЙ КОМПЕТЕНТНОСТИ ШКОЛЬНИКОВ НА УРОКАХ ИНФОРМАТИКИ 28

Макаренко И.А.
АКТИВИЗАЦИЯ ПОЗНАВАТЕЛЬНОЙ ДЕЯТЕЛЬНОСТИ УЧАЩИХСЯ НА УРОКАХ ОБЖ ПОСРЕДСТВОМ ПРИМЕНЕНИЯ ИКТ 30

Рубис Л.Г.
ОРГАНИЗАЦИЯ САМОСТОЯТЕЛЬНОЙ РАБОТЫ СТУДЕНТОВ 32

Селюкова Е.В.
ТЕОРЕТИЧЕСКОЕ ОБОСНОВАНИЕ ПРИМЕНЕНИЯ ПРОЕКТНОГО МЕНЕДЖМЕНТА В ДЕЯТЕЛЬНОСТИ СОВРЕМЕННОЙ БИБЛИОТЕКИ 34

Шумакова О. А., Верещагина Л.С., Орехова С.С.
ПРОГРАММА ФОРМИРОВАНИЯ И РАЗВИТИЯ УНИВЕРСАЛЬНЫХ УЧЕБНЫХ ДЕЙСТВИЙ У ОБУЧАЮЩИХСЯ НА УРОКАХ ГЕОМЕТРИИ 36

Шумакова О. А., Саутиева З. А. - А., Карпикова М.А.
ФОРМИРОВАНИЕ УНИВЕРСАЛЬНЫХ УЧЕБНЫХ ДЕЙСТВИЙ С ИСПОЛЬЗОВАНИЕМ ИГРОВЫХ ТЕХНОЛОГИЙ 38

ПОЛИТИЧЕСКИЕ НАУКИ

Штанчикова Ю. С.
СПОСОБЫ ПРОТИВОДЕЙСТВИЯ КИБЕРТЕРРОРИЗМУ В СОВРЕМЕННОМ МИРЕ 40

Штанчикова Ю. С.
ЗНАЧИМОСТЬ БОРЬБЫ С АБСЕНТЕИЗМОМ МОЛОДОГО ПОКОЛЕНИЯ 42

ПСИХОЛОГИЧЕСКИЕ НАУКИ

Любушкина Л.А., Бирюдин В.А.
ДИНАМИКА УЧЕБНОЙ МОТИВАЦИИ СТУДЕНТОВ 44

Мельникова А.К.
ДЕТСКИЙ ВЗГЛЯД СКВОЗЬ ПРИЗМУ НАУКИ
CHILD'S VIEW THROUGH THE PRISM OF SCIENCE 46

СОЦИОЛОГИЧЕСКИЕ НАУКИ

Лязина А.В.
ЭТИЧЕСКИЕ ОСОБЕННОСТИ ВЗАИМОДЕЙСТВИЯ СОЦИАЛЬНОГО РАБОТНИКА С ЖЕНЩИНОЙ, ЗАНИМАЮЩЕЙСЯ ПРОСТИТУЦИЕЙ 49

ФИЛОЛОГИЧЕСКИЕ НАУКИ

Voloshina T.G.
TO THE PROBLEM OF HAUSA PECULIARITIES 52

Voloshina T.G.
TO THE PROBLEM OF LEXICAL COMPOSITION IN
NIGERIAN ENGLISH 53

Габриелян И.А.
ПОВЫШЕНИЕ ЧИТАТЕЛЬСКОЙ КОМПЕТЕНЦИИ ШКОЛЬНИКОВ 55

Селезнева Н.Ю.
ЛИТЕРАТУРНОЕ КРАЕВЕДЕНИЕ
В СОВРЕМЕННОМ ОБРАЗОВАТЕЛЬНОМ ПРОЦЕССЕ 56

ФАРМАЦЕВТИЧЕСКИЕ НАУКИ

Круглова Н.В.
АНАЛИЗ МАСЛА ИЗ СЕМЯН ДУРНИШНИКА ОБЫКНОВЕННОГО,
ПОЛУЧЕННОГО СВЕРХКРИТИЧЕСКОЙ ФЛЮИДНОЙ ЭКСТРАКЦИЕЙ 59

ИСТОРИЧЕСКИЕ НАУКИ

Иванщина П.Ф.
ИСТОРИЯ ИСПОЛЬЗОВАНИЯ ИНТЕРНЕТ – АГИТАЦИИ
В РЕСПУБЛИКЕ АЗЕРБАЙДЖАН 62

ТЕХНИЧЕСКИЕ НАУКИ

Yakovlev E.A.
INSTRUMENT
FOR DRAWING UP SOCIAL - DEMOGRAPHIC PROFILES
OF WEB USERS 64

Арапова А. Е.
МЕТОДЫ ПРОЕКТИРОВАНИЯ
АВТОМАТИЗИРОВАННЫХ ИНФОРМАЦИОННЫХ СИСТЕМ 70

Возженикова Е.И., Чаадаева А.А.
БУДУЩЕЕ НЕФТИ НА ФОНЕ РАЗВИТИЯ ЭЛЕКТРОМОБИЛЕЙ.
ОЦЕНКА ВОЗМОЖНОСТИ ПЕРЕХОДА
НА РЫНКЕ АВТОМОБИЛЕЙ С ДВС
НА ЭЛЕКТРОДВИГАТЕЛИ 72

Волкова А.Н., Филин О.С.
МЕРЫ СНИЖЕНИЯ ТЕХНИЧЕСКИХ ПОТЕРЬ С ИСПОЛЬЗОВАНИЕМ
SMART GRID 75

Волкова А.Н., Филин О.С.
ОСНОВНЫЕ СПОСОБЫ СНИЖЕНИЯ ТЕХНИЧЕСКИХ ПОТЕРЬ 77

Волынская О.Н., Вахлаева Е.С.
АНАЛИЗ СИСТЕМЫ ОЦЕНКИ РИСКОВ
В ОБЛАСТИ ПРОМЫШЛЕННОЙ БЕЗОПАСНОСТИ
И ОХРАНЫ ТРУДА
В РАМКАХ ИНТЕГРИРОВАННОЙ СИСТЕМЫ УПРАВЛЕНИЯ 79

Волынская О.Н., Вахлаева Е.С.
АНАЛИЗ ИНТЕГРИРОВАННОЙ СИСТЕМЫ УПРАВЛЕНИЯ
ПРОМЫШЛЕННОЙ БЕЗОПАСНОСТЬЮ,
ОХРАНОЙ ТРУДА И ОКРУЖАЮЩЕЙ СРЕДЫ 81

Данилова В.В., Снопкова А.М., Куликова Н.Н.
РАЗРАБОТКА АЛГОРИТМА АНАЛИЗА ПУЛЬСА 83

Макеенок В. А.
ФУНКЦИОНАЛЬНЫЙ КРИТЕРИЙ
ОЦЕНКИ КАЧЕСТВА ФУНКЦИОНИРОВАНИЯ
ЭКСКАВАТОРНО - АВТОМОБИЛЬНОГО КОМПЛЕКСА 85

Поздеев А.Г., Саилов Н.М.
АВТОМАТИЗАЦИЯ РАСЧЕТА СИСТЕМЫ ВОДОЗАБОРА
ИЗ ПОДЗЕМНЫХ ИСТОЧНИКОВ 88

Сапцин В.П., Заболотских А.Д.
ПРОЕКТИРОВАНИЕ АКВАСООРУЖЕНИЙ
НА ГОРОДСКИХ ПЛЯЖАХ 92

Смирнов В.А., Андреева А.Р., Куликова Н.Н.
СОСТАВ СОВРЕМЕННЫХ СИСТЕМ
ВИДЕОНАБЛЮДЕНИЯ 96

ХИМИЧЕСКИЕ НАУКИ

Катун Е.С.
ИННОВАЦИОННЫЕ ТЕХНОЛОГИИ ПРИГОТОВЛЕНИЯ
И СОХРАНЕНИЯ ГОТОВОЙ ПИЩИ 99

Косарев А.В.
КИНЕТИЧЕСКИЕ ФАКТОРЫ
АДСОРБЦИИ ОРГАНИЧЕСКИХ КОМПОНЕНТОВ
НА МОДИФИЦИРОВАННЫХ АЛЮМОСИЛИКАТАХ 101

Косарев А.В.
МОДЕЛИРОВАНИЕ АДСОРБЦИОННОГО РАВНОВЕСИЯ
НА АЛЮМОСИЛИКАТАХ,
МОДИФИЦИРОВАННЫХ НЕИОННЫМ ПАВ 104

Круглова Н.В., Уранов И.О.
ОПРЕДЕЛЕНИЕ ОБЩЕГО КОЛИЧЕСТВА ФЛАВОНОИДОВ
В ШИШКАХ ХМЕЛЯ ОБЫКНОВЕННОГО (HUMULUS LUPULUS L.),
ПРОИЗРАСТАЮЩЕГО НА ТЕРРИТОРИИ АСТРАХАНСКОЙ ОБЛАСТИ 106

ЭКОНОМИЧЕСКИЕ НАУКИ

Арапова А. Е.
МЕТОДЫ РАСЧЕТА ВВП 110

Белоусов А. М.
НАЛОГОВЫЙ МАНЕВР В НЕФТЕГАЗОВОЙ ОТРАСЛИ:
КОРПОРАТИВНЫЕ ПОСЛЕДСТВИЯ 111

Белоусова Е. М.
ПЕНСИОННАЯ РЕФОРМА:
ЭКОНОМИЧЕСКИЕ ЭФФЕКТЫ
И ПЕРСПЕКТИВЫ ДАЛЬНЕЙШЕГО РАЗВИТИЯ 114

Береговая М. П.
АЛГОРИТМИЧЕСКАЯ И РОБОТИЗИРОВАННАЯ ТОРГОВОЛЯ
НА ФОНДОВОЙ БИРЖЕ 117

Береговая М. П.
НЕОБХОДИМОСТЬ АВТОМАТИЗАЦИИ БУХГАЛТЕРСКОГО УЧЕТА 119

Береговая М. П.
ТРЕБОВАНИЯ, ПРЕДЪЯВЛЯЕМЫЕ СТРАХОВЫМИ КОМПАНИЯМИ К АИС 120

Газиева Г.М., Ибрагимова А.Х.
ФИНАНСОВЫЕ ВЛОЖЕНИЯ:
БУХГАЛТЕРСКИЙ УЧЕТ И НАЛОГООБЛОЖЕНИЕ 122

Горбатенко Е.Н., Горбатенко С.О.
РОССИЙСКИЙ РЫНОК ТРУДА
В УСЛОВИЯХ ПЕРЕХОДА К ЦИФРОВОЙ ЭКОНОМИКЕ 125

Жукова А.В.
ВЛИЯНИЕ РЕЗУЛЬТАТОВ ВЫБОРОВ
НА РЫНОК НЕДВИЖИМОСТИ 128

Иванова М.Ю.
АНАЛИЗ ЗАРУБЕЖНОГО ОПЫТА РЕАЛИЗАЦИИ МЕХАНИЗМА
«ЕДИНОГО ОКНА» КАК ИНСТРУМЕНТА
ПОВЫШЕНИЯ КАЧЕСТВА ТАМОЖЕННЫХ УСЛУГ 131

Каримова Н.А., Зайцева А.Ю.
ОСОБЕННОСТИ ФИНАНСОВОГО КОНТРОЛЯ
В БЮДЖЕТНЫХ ОРГАНИЗАЦИЯХ 135

Кузиев Р.М., Ибрагимова А.Х.
О МЕЖДУНАРОДНЫХ И НАЦИОНАЛЬНЫХ СТАНДАРТАХ
БУХГАЛТЕРСКОГО УЧЕТА И ФИНАНСОВОЙ ОТЧЕТНОСТИ 137

Кукушкина Н.Я.
АНАЛИЗ РАЗЛИЧНЫХ ПОДХОДОВ К ПОНЯТИЮ «БАНКРОТСТВО» 140

Лопастейская Л.Г., Ледюкова Е.Б.
ПЛАНИРОВАНИЕ ИСПОЛЬЗОВАНИЯ МАТЕРИАЛОВ
И ЗАТРАТ ПО ИХ ПРИОБРЕТЕНИЮ
PLANNING THE USE OF MATERIALS
AND COSTS BY THEIR ACQUISITION 142

Маковеева Е. Н., Федоров В. А.
ТЕОРЕТИЧЕСКИЕ АСПЕКТЫ ФИНАНСОВОГО РЫНКА 146

Маковеева Е. Н., Федоров В. А.
ПРОБЛЕМЫ И ПЕРСПЕКТИВЫ ВЕНЧУРНОГО РЫНКА
В РОССИИ 148

Маковеева Е. Н., Федоров В. А.
ТЕОРЕТИЧЕСКИЕ АСПЕКТЫ ИННОВАЦИЙ
И ИННОВАЦИОННОГО ПРОЦЕССА
В ПРЕДПРИНИМАТЕЛЬСТВЕ 152

Павлова И.Ю., Плохова А.О., Габдрахманов И.Т.
СОВЕРШЕНСТВОВАНИЕ СИСТЕМЫ УПРАВЛЕНИЯ
ООО «ГАЗПРОМНЕФТЕХИМСАЛАВАТ» 154

Щербакова Е.П.
ВИДЫ ИСКАЖЕНИЙ
БУХГАЛТЕРСКОЙ ФИНАНСОВОЙ ОТЧЕТНОСТИ
И ОСНОВНЫЕ СПОСОБЫ ИХ ВЫЯВЛЕНИЯ 156

ЮРИДИЧЕСКИЕ НАУКИ

Батыщева Е.В.
К ВОПРОСУ
О ПРОИЗВОДСТВЕ ОСВИДЕТЕЛЬСТВОВАНИЯ 160

Гончаренко Г.С.
ОСОБЕННОСТИ КОРРУПЦИОННОГО
ПОВЕДЕНИЯ ИНДИВИДА 161

Иванщина П.Ф.
ПРАКТИКА ПРОВЕДЕНИЯ АГИТАЦИИ В СЕТИ ИНТЕРНЕТ
В КАЗАХСТАНЕ 164

Назарова К.А.
ЛОББИЗМ КАК ПОЛИТИКО - ПРАВОВОЙ ИНСТИТУТ 166

Савченко А.А.
ПОНЯТИЕ МОТИВА ПРЕСТУПНОГО ПОВЕДЕНИЯ
ИЗ ХУЛИГАНСКИХ ПОБУЖДЕНИЙ 168

Ярмонова Е.Н., Романчук О.Н.
УГОЛОВНОЕ ПРАВООТНОШЕНИЕ:
ПОНЯТИЕ И ОБЩАЯ ХАРАКТЕРИСТИКА 170

КУЛЬТУРОЛОГИЯ

Клопот Е.А.
ЭПОХА «МОЛОДОЙ ПОЛЬШИ»:
ФЕНОМЕН КУЛЬТУРНОЙ СВОБОДЫ 173

ИСКУССТВОВЕДЕНИЕ

Смирнова О.О.
ВЛИЯНИЕ ПОТРЕБИТЕЛЬСКОГО ПОВЕДЕНИЯ
НА СТИЛЕОБРАЗОВАНИЕ В ДИЗАЙНЕ 175

Уважаемые коллеги!

Приглашаем докторов и кандидатов наук различных специальностей, преподавателей вузов, докторантов, аспирантов, магистрантов, практикующих специалистов, студентов учебных заведений (только с научным руководителем, либо в соавторстве с преподавателем), а также всех, проявляющих интерес к рассматриваемым проблематикам принять участие в Международных научно-практических конференциях и опубликовать результаты научных изысканий в сборниках по их итогам.

Все участники конференций получат индивидуальные ДИПЛОМы формата А4, которые высылаются в печатном виде и размещаются в открытом доступе на сайте https://ami.im

Организационный взнос составляет 90 руб. за стр. Минимальный объем статьи, принимаемой к публикации 3 стр.

Сборникам присваиваются библиотечные индексы УДК, ББК и ISBN. Сборники размещаются в открытом доступе на сайте https://ami.im

По итогам конференций издаются сборник, которые будут постатейно размещены в научной электронной библиотеке elibrary.ru по договору № 1152-04/2015К от 2 апреля 2015г.

Сборник (в электронном виде) и диплом (в электронном и печатном виде) предоставляется участникам бесплатно.

Публикация итогов осуществляется в течение 7 рабочих дней после проведения конференции.

График Международных научно-практических конференций, проводимых Агентством международных исследований представлен на сайте **https://ami.im**

АГЕНТСТВО МЕЖДУНАРОДНЫХ ИССЛЕДОВАНИЙ

С уважением, Оргкомитет

https://ami.im

conf@ami.im

+7 967 7 883 883

+7 347 29 88 999

Научное издание

ПРОБЛЕМЫ ЭФФЕКТИВНОГО ИСПОЛЬЗОВАНИЯ НАУЧНОГО ПОТЕНЦИАЛА ОБЩЕСТВА

Сборник статей
по итогам
Международной научно - практической конференции
18 августа 2018 г.

В авторской редакции

Издательство не несет ответственности за опубликованные материалы.
Все материалы отображают персональную позицию авторов.
Мнение Издательства может не совпадать с мнением авторов

Подписано в печать 22.08.2018 г. Формат 60x84/16.
Усл. печ. л. 10,9. Тираж 500.

АГЕНТСТВО МЕЖДУНАРОДНЫХ ИССЛЕДОВАНИЙ

Отпечатано в редакционно-издательском отделе
АГЕНТСТВА МЕЖДУНАРОДНЫХ ИССЛЕДОВАНИЙ
453000, г. Стерлитамак, ул. С. Щедрина 1г.
https://ami.im
e-mail: info@ami.im
+7 347 29 88 999

АГЕНТСТВО МЕЖДУНАРОДНЫХ ИССЛЕДОВАНИЙ

ИНН 0274 900 966 || КПП 0274 01 001
ОГРН 115 028 000 06 50

https://ami.im || +7 347 29 88 999 || info@ami.im

Исх. N 29-12/17 | 20.12.2017

РЕШЕНИЕ
о проведении
18.08.2018 г.
Международной научно-практической конференции

ПРОБЛЕМЫ ЭФФЕКТИВНОГО ИСПОЛЬЗОВАНИЯ НАУЧНОГО ПОТЕНЦИАЛА ОБЩЕСТВА

В соответствии с планом проведения
Международных научно-практических конференций
Агентства международных исследований

1. Цель конференции - развитие научно-исследовательской деятельности на территории РФ, ближнего и дальнего зарубежья, представление научных и практических достижений в различных областях науки, а также апробация результатов научно-практической деятельности

2. Для подготовки и проведения Конференций утвердить состав организационного комитета в лице:

1) Алиев Закир Гусейн оглы, доктор философии аграрных наук
2) Агафонов Юрий Алексеевич, доктор медицинских наук, доцент
3) Алдакушева Алла Брониславовна. кандидат экономических наук,
4) Алейникова Елена Владимировна, профессор
5) Баишева Зиля Вагизовна, доктор филологических наук, профессор
6) Байгузина Люза Закиевна, кандидат экономических наук, доцент
7) Ванесян Ашот Саркисович, доктор медицинских наук, профессор
8) Васильев Федор Петрович, доктор юридических наук
9) Виневская Анна Вячеславовна, кандидат педагогических наук, доцент
10) Вельчинская Елена Васильевна, кандидат химических наук, доцент
11) Галимова Гузалия Абкадировна, кандидат экономических наук, доцент
12) Гетманская Елена Валентиновна, доктор педагогических наук
13) Грузинская Екатерина Игоревна, кандидат юридических наук
14) Гулиев Игбал Адилевич, кандидат экономических наук
15) Датий Алексей Васильевич, доктор медицинских наук, профессор
16) Долгов Дмитрий Иванович, кандидат экономических наук,
17) Закиров Мунавир Закиевич, кандидат технических наук,
18) Иванова Нионила Ивановна, доктор сельскохозяйственных наук,
19) Калужина Светлана Анатольевна, доктор химических наук, профессор
20) Куликова Татьяна Ивановна, кандидат психологических наук
21) Курманова Лилия Рашидовна, доктор экономических наук
22) Киракосян Сусана Арсеновна, кандидат юридических наук,
23) Киркимбаева Жумагуль Слямбековна, доктор ветеринарных наук
24) Кленина Елена Анатольевна, кандидат философских наук
25) Козырева Ольга Анатольевна, кандидат педагогических наук
26) Кондрашихин Андрей Борисович, доктор экономических наук
27) Конопацкова Ольга Михайловна, доктор медицинских наук

28) Маркова Надежда Григорьевна, доктор педагогических наук,
29) Мухамадеева Зинфира Фанисовна, кандидат социологических наук,
30) Песков Аркадий Евгеньевич, кандидат политических наук
31) Пономарева Лариса Николаевна, кандидат экономических наук
32) Почивалов Александр Владимирович, доктор медицинских наук
33) Прошин Иван Александрович, доктор технических наук,
34) Симонович Надежда Николаевна, кандидат психологических наук
35) Симонович Николай Евгеньевич, доктор психологических наук, академик РАЕН
36) Сирик Марина Сергеевна, кандидат юридических наук
37) Смирнов Павел Геннадьевич, кандидат педагогических наук
38) Сукиасян Асатур Альбертович, кандидат экономических наук.
39) Старцев Андрей Васильевич, доктор технических наук
40) Танаева Замфира Рафисовна, доктор педагогических наук
41) Venelin Terziev, Professor Dipl. Eng,DSc.,PhD, D.Sc. (National Security), D.Sc. (Ec.)
42) Шилкина Елена Леонидовна, доктор социологических наук
43) Шляхов Станислав Михайлович, доктор физико-математических наук
44) Юрова Ксения Игоревна, кандидат исторических наук
45) Юсупов Рахимьян Галимьянович, доктор исторических наук
46) Янгиров Азат Вазирович, доктор экономических наук
47) Яруллин Рауль Рафаэллович, доктор экономических наук

3. Для подготовки и проведения конференции утвердить состав секретариата конференции в лице:
1) Киреева М.В.
2) Ганеева Г.М.
3) Носков О.Н.
4) Габдуллина К.Р.
5) Зырянова М.А.

4. Подготовить и разослать информационное письмо всем заинтересованным лицам

5. В недельный срок после конференции подготовить отчет о ее проведении.

6. Опубликовать сборник по итогам Международной научно-практической конференции, разместить электронный вариант сборника на официальном сайте.

7. Подготовить дипломы участникам Международной научно-практической конференции, разместить электронные версии сертификатов на официальном сайте.

8. Осуществить почтовую рассылку сборников и дипломов в течение 7 рабочих дней.

Директор ООО «АМИ» Пилипчук И.Н.

АГЕНТСТВО МЕЖДУНАРОДНЫХ ИССЛЕДОВАНИЙ

ИНН 0274 900 966 || КПП 0274 01 001
ОГРН 115 028 000 06 50

https://ami.im || +7 347 29 88 999 || info@ami.im

Исх. N 103-08/18 | 22.08.2018

ЗАКЛЮЧИТЕЛЬНЫЙ АКТ

по итогам Международной научно-практической конференции

ПРОБЛЕМЫ ЭФФЕКТИВНОГО ИСПОЛЬЗОВАНИЯ НАУЧНОГО ПОТЕНЦИАЛА ОБЩЕСТВА

состоявшейся 18 августа 2018 г.

1. 18 августа 2018 г. в г. Тюмень состоялась Международная научно-практическая конференция «ПРОБЛЕМЫ ЭФФЕКТИВНОГО ИСПОЛЬЗОВАНИЯ НАУЧНОГО ПОТЕНЦИАЛА ОБЩЕСТВА».
Цель конференции: развитие научно-исследовательской деятельности на территории РФ, ближнего и дальнего зарубежья, представление научных и практических достижений в различных областях науки, а также апробация результатов научно-практической деятельности.

2. Международная научно-практическая конференция признана состоявшейся, цель достигнутой, а результаты положительными.

3. На конференцию было прислано 85 статей, из них в результате проверки материалов, было отобрано 69 статей.

4. Участниками конференции стали 104 делегата из России, Казахстана, Узбекистана, Киргизии, Армении, Грузии и Азербайджана.

5. Рекомендовано наладить более тесный контакт с иностранными учеными с целью развития международных интеграционных процессов и обмена опытом научной деятельности по изучаемой проблематике

6. Сборники и дипломы размещены на официальном сайте и разосланы участникам конференции.

7. Выражена благодарность всем участникам Международной научно-практической конференции за активное участие и конструктивное и содержательное обсуждение ее материалов.

Директор ООО «АМИ» Пилипчук И.Н.